ՀԱՆԳՈՒՅՑ-1, Մ1:20

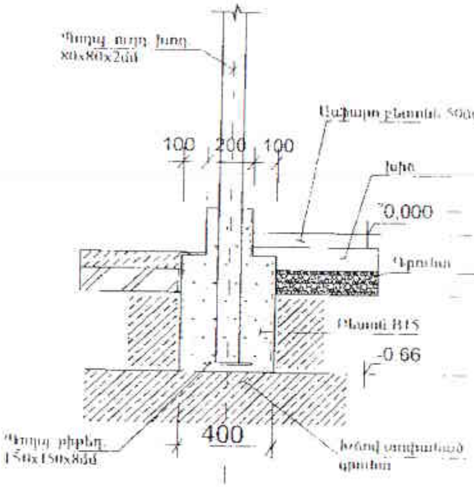
Պողպ. ուղղ. խող. 80x80x2մմ
Ասֆալտ բետոն 50մմ
Խիճ
Գրունտ
Բետոն B15
Պողպ. թիթեղ 150x150x8մմ
Խճով ամրացված գրունտ
100
200
100
0,000
-0.66
400
100
60
100
100
400

ՀԱՆԳՈՒՅՑ-2, Մ1:20

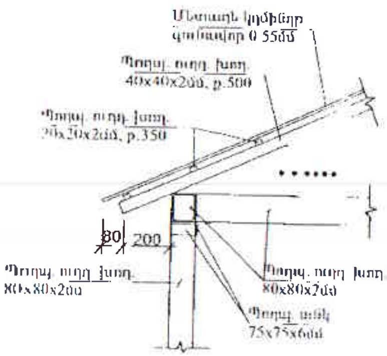
Մետաղե կղմինդր գունավոր 0.55մմ
Պողպ. ուղղ. խող. 40x40x2մմ, p.500
Պողպ. ուղղ. խող. 20x20x2մմ, p.350
Պողպ. ուղղ. խող. 80x80x2մմ
Պողպ. ուղղ. խող. 80x80x2մմ
Պողպ. անկյ. 75x75x6մմ
80
200

ԿՏՐՎԱԾՔ 1-1 Մ1:100

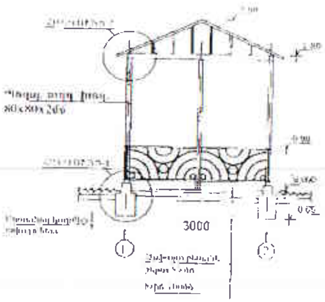
Պողպ. ուղղ. խող. 80x80x2մմ
3000
1
2

ՀԱՏԱԿԱԳԻԾ 0.00 ՆԻՇՈՒՄ, Մ1:100

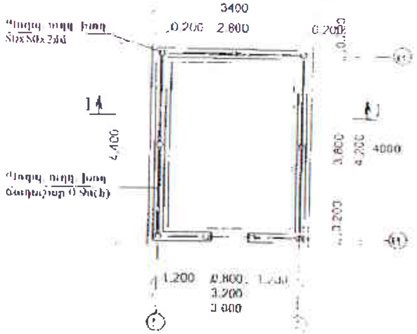
3400
0.200
2.800
0.200
Պողպ. ուղղ. խող. 80x80x2մմ
1
4.400
Պողպ. ուղղ. խող.
3.800
4.200
4000
3.200
1.200
0.800
1.200
3.200
3.600

ՏԵՍՔԸ ԸՍՏ «Ա-Բ»-Ի, Մ1:100

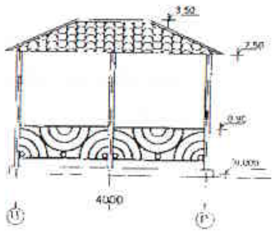
3.50
2.50
0.90
0.000
4000
Ա
Բ

ԾԱԾԿԻ ԿՈՆՍՏՐՈՒԿՑԻԱՅԻ ՍԽԵՄԱՆ, Մ1:100

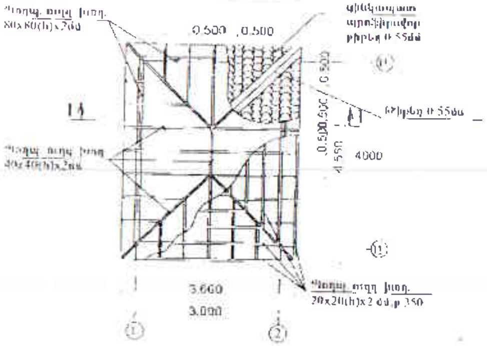
Պողպ. ուղղ. խող. 80x80(h)x2մմ
0.500
0.500
Մետաղե կղմինդր 0.55մմ
1
Պողպ. ուղղ. խող. 40x40(h)x2մմ
4.550
4000
Պողպ. ուղղ. խող. 20x20(h)x2մմ, p.350
3.660
3.000
1
2

ՑԱՆԿԱՊԱՏԻ ՖՐԱԳՄԵՆՏ, Մ1:30

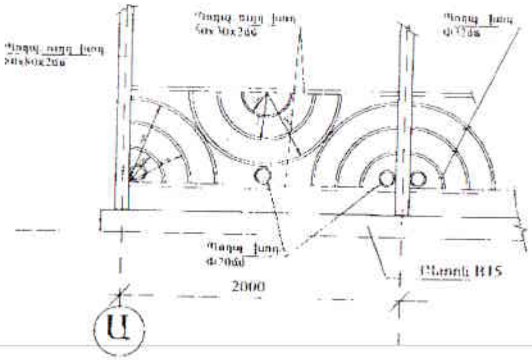
Պողպ. ուղղ. խող. 80x80x2մմ
Պողպ. ուղղ. խող. 50x30x2մմ
Պողպ. խող. Ø32մմ
Պողպ. խող. Ø20մմ
Բետոն B15
2000
Ա

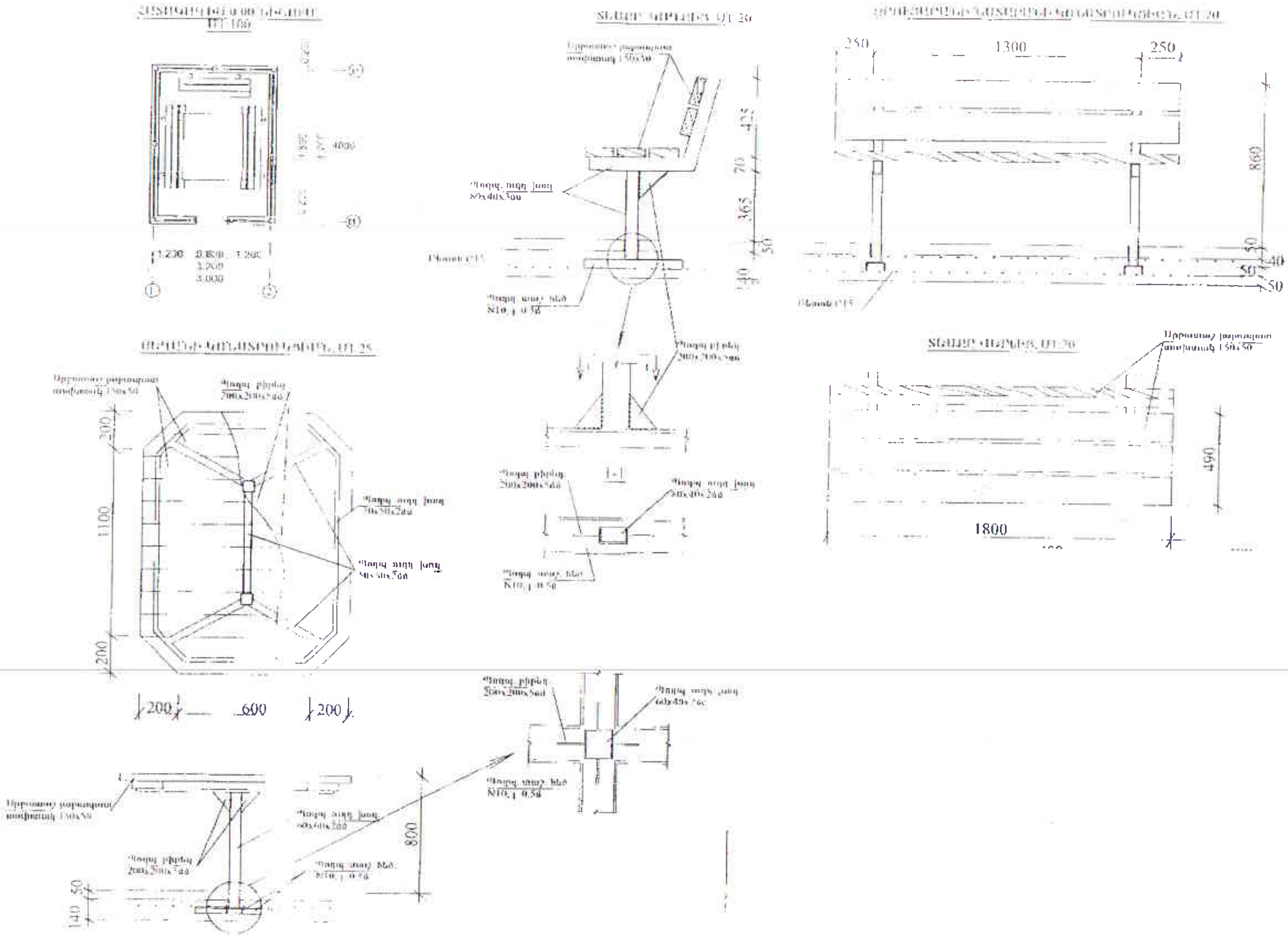1.200
3.000
4000
250
1300
250
860
425
70
365
50
140
40
50
1800
490
200
1100
200
200
600
200
800
140
50

Հ/Հ	ԱՇԽԱՏԱՆՔԻ ԱՆՎԱՆՈՒՄԸ	ԵՐԿԱՐՈՒԹ. /մմ/	ՔԱՆԱԿԸ /հատ/	ԸՆԴ. ԵՐԿԱՐՈՒԹ. /մ/	ՔԱՇԸ /կգ/
	[illegible] (1.00x1.50մ)		2		
1	Պողպ. ուղղ. խող. 60x60x2մմ	950	2.0	1.9	6.96
2	Պողպ. ուղղ. խող. 50x50x2մմ	3400	1	3.4	10.31
3	Պողպ. ուղղ. խող. 30x50x2մմ	4600	1.0	4.6	11.05
4	Պողպ. թիթեղ 200x200x5մմ		10		15.7
5	Պողպ. սալ. ձող N10, l=0.5մ	500	4	2.00	20.00
6	Սղոցված փայտ տախտակ 150x50			1.50 մ²	0.075 մ³
7	Տախտակի յուղաներկում		2.0 մ²		
8	Պողպ. մասերի ներկում 2 անգամ		1.7 մ²		
9	Հիմքերի բետոնացում Բ15 բետոնով		0.28 մ³		
10	Խճի [illegible] հիմքերի տակ 70 մմ		0.14 մ³		
11	Հիմքերի համար [illegible] բացում		0.5 մ³		
12	Ավելորդ հողի տեղափոխում 15 կմ		0.5 մ³		

Հ/Հ	ԱՇԽԱՏԱՆՔԻ ԱՆՎԱՆՈՒՄԸ	ԵՐԿԱՐՈՒԹ. /մմ/	ՔԱՆԱԿԸ /հատ/	ԸՆԴ. ԵՐԿԱՐՈՒԹ. /մ/	ՔԱՇԸ /կգ/
	ՆՍՏԱՐԱՆ (0.49x1.80մ)		29		
1	Պողպ. ուղղ. խող. 80x40x3մմ	1480	2.0	2.96	15.89
2	Պողպ. թիթեղ 200x200x5մմ		6		9.42
3	Պողպ. սալ. ձող N10, l=0.5մ	500	2	1.00	10.00
4	Սղոցված փայտ տախտակ 150x50	1800	5	9.00	0.0675 մ³
5	Տախտակի յուղաներկում		3.60 մ²		
6	Պողպ. մասերի ներկում 2 անգամ		0.80 մ²		
7	Հիմքերի բետոնացում Բ15 բետոնով		0.28 մ³		
8	Խճի [illegible] հիմքերի տակ 70 մմ		0.14 մ³		
9	Հիմքերի համար [illegible] բացում		0.50 մ³		
10	Ավելորդ հողի տեղափոխում 15 կմ		0.50 մ³		

Հ/Հ	ԱՇԽԱՏԱՆՔԻ ԱՆՎԱՆՈՒՄԸ	ՔԱՆԱԿԸ
	[illegible]	
1	50 մմ	284.4 մ
2	Խճի [illegible] 100	260.4 մ
3	Բետոնե եզրաքար 80x200	428.0 գծմ
4	Բ [illegible] եզրաքար 150x300	182.0 գծմ