ԸՆԴՀԱՆՈՒՐ ՑՈՒՑՈՒՄՆԵՐ

ՀՀ ԵՐԵՎԱՆ ՔԱՂԱՔԻ ՀՈՎՀԱՆԵՍ ՇԻՐԱԶԱՑՈՒ ՓՈՂՈՑ ԹԻՎ 2-ՐԴ ՄԱՍՆԱՇԵՆՔԻ ՎԵՐԱԿԱՆԳՆՄԱՆ ԵՎ ՀԱՐԿԵՐԻ ԱՎԵԼԱՑՄԱՆ ՆԱԽԱԳԾԻ ԿՈՆՍՏՐՈՒԿՏՈՐԱԿԱՆ ՄԱՍԸ ՄԵՂԱԳԻՐ է ԵՐԵՎԱՆ ՔԱՂԱՔԻ ՀԻՆԱՐԱՐԱԿԱՆ ՊԼԱՆԱՎՈՐՄԱՆ ԿԱՆՈՆՆԵՐԻՆ ԵՎ ՀՀ ՇԻՆԱՐԱՐԱԿԱՆ ԱՆՎՏԱՆԳՈՒԹՅԱՆ ՊԱՀԱՆՋՆԵՐԻՆ ՀԱՄԱՊԱՏԱՍԽԱՆ: ՕԳՏԱԳՈՐԾՎԱԾ ԳՐԱԿԱՆՈՒԹՅԱՆ ՁԵՎԵՐԸ՝

1. ՀՀՇՆ 52.01-2019 ԲԵՏՈՆԵ ԵՎ ԲԵՏՈՆԱԿԱՆ ԿՈՆՍՏՐՈՒԿՑԻԱՆԵՐ
2. ՀՀՇՆ 53.01-2019 ՄԵՏԱԼԱԿԱՆ ԿՈՆՍՏՐՈՒԿՑԻԱՆԵՐ
3. ՀՀՇՆ 20-02-2024 ԲԵՏՈՆԱՎԱՆԴԵՐ ԵՎ ԱԼԵՐԳՈՒԹՅՈՒՆՆԵՐ
4. ՀՀՇՆ 20-04-2020 ՍԵՅՍԱՆԱԿԱՅԻՆ ՇԻՆԱՐԱՐՈՒԹՅՈՒՆ

ՆԱԽԱԳԾԻՆ ՆԱԽԱՏԵՍՎՈՒՄ է ԳՈՂՈՒԹՅՈՒՆ ՈՒՆԵՑՈՂ ԵՐԿԱՐԿԱ ԿԱՌՈՒՑՔԻ ՄԵԿ ՀԱՏԱԿԻՑ ՔԱՂՈՒՄ ԵՎ ԴՐԱ ՏԵՂՈՒՄ ՍԻՄՈՆՅԱՆԻ 4 ՀԱՍԱՑԵՆԱԿԱՆ ԵՐԿԱՐ ՀԱՐԿԱՆԻ ԵՎ ՀԱՐԿԱՆԻ ԿԱՌՈՒՑՔՆԵՐԻ ԻՐԱԿԱՆԱՑՄԱՆ:

ԳՈՂՈՒԹՅՈՒՆ ՈՒՆԵՑՈՂ ԵՐԿԱՐԿԱ ՍԱՍՆԱՇԵՆՔԱԾ ՔԱՐԻ ԿԱՌՈՒՑԱԿԱՆԱՑՈՒԹՅՈՒՆՆԵՐՈՎ ԿԱՌՈՒՑՔ է՝ 5.7մ+5.7մ+5.7մ ԼԱՅՆԱԿԱՆ ԵՎ 5.7մ+5.7մ+5.7մ ԼԱՅՆԱԿԱՆ ՈՒՂՂՈՒԹՅՈՒՆՆԵՐՈՎ ԱՌԱՆՁԱՅՆ ՁԱԳԵՐՈՎ: ՀԱՐԿԵՐԻ ԲԱՐՁՐՈՒԹՅՈՒՆԸ՝ 4.000մ+4.50մ: ՀԻՄՔԵՐԸ ՏԵՂԱՐԿՎԱԾ են 2.90մ ԽՈՐՈՒԹՅԱՆ ՎՐԱ:

ՆՈՐ ԿԱՌՈՒՑՔՈՎ 4 ՀԱՐԿԱՆԻ ԿԱՌՈՒՑՔԻ ԱՌԱՆՁԱՅՆ ՁԱԳԵՐՆ են 5.7մ+5.27մ+5.7մ ԵՐԿԱՅՆԱԿԱՆ ԵՎ 5.2մ+5.2մ ԼԱՅՆԱԿԱՆ ՈՒՂՂՈՒԹՅՈՒՆՆԵՐՈՎ: ԵՐԿՈՒ ԿՈՂՄԵՐԻՑ ԿԱՌՈՒՑՔՆ ՈՒՆԻ ԲԱՐՁՐԱԿԱՆ 2.10 ԵՎ 3.00 ՁԱԳԵՐՈՎ: ԿԱՌՈՒՑՔԻ ՀԱՍԱՐ ԿՈՂՄ ԿԱՌՈՒՑԿԱԾՔ է ԾԱՌԱՅՈՒՄ ԿՈՇՏ ՀԱՆԳԻՍՏԵՐՈՎ ՍԻՄՈՆՅԻ ԵՎ ՍԱՐՄԱԿԱՆ ԵՐԿԱՅՆԱԿԱՆ ՀԻՄՆԱԿԱՆԱՑՈՒՄ ՍԻՄՈՆՅԻ ԵՎ ԽԱՉԱՀԱՏԱԿՈՎ ՀԻՄՔ-ՀԵՂԵՆԵՐ 70 ա4 ԲԱՐՁՐՈՒԹՅԱՄԲ ԵՎ 90ա4 ԼԱՅՆՈՒԹՅԱՄԲ, ՍԻՄՈՆՅԻ ԵՎ ՍՅՈՒՆԵՐ 70սմ70սմ ՁԱԳԵՐՈՎ, ԵՎ ՊԱՐԶՈՒԼԱԿԱՆԵՐ ՈՒ 65սմ, 55սմ, 75սմ ԲԱՐՁՐՈՒԹՅՈՒՆՆԵՐՈՎ: ԿԱՌՈՒՑՔԻ ՏԻՐԵՑ ՆԵՐԴԻՐ ՊԼԱՏԵՐԸ 20սմ ՀԱՍՏՈՒԹՅԱՄԲ ՍԻՄՈՆՅԻ ԵՎ ԴԻԱՖՐԱԳՄԱՆԵՐ են, ԿԵՐԵՎՈՒՄ՝ ՀԱՆԻՄԱՍԱՀՈՒ ԵՎ ԼՑԱՏՈՒԹԵՐԻ ԵՎ ՉԵՆ ՍԱՍՆԱԿՑՈՒՄ ՀԻՄԱԿԱՆԱՑԱԾ ԱԶԱՏԱՏԱԿԻՆ: ՇԱՐԺԵՐՆ ԻՐԱԿԱՆԱՑՎՈՒՄ են ՊԱՐԶՈՒՆԱԿՆԵՐԻՆ ԱՐԱ ՊԱՐԱԳՐՈՒԹ ՀԵՂԱԿՈՎ 15սմ ՀԱՍՏՈՒԹՅԱՄԲ ՍԻՄՈՆՅԻ ԵՎ ՍԱԼԵՐՈՎ, ԱՍՏԻՃԱՍԼՆԵՐԸ՝ 15սմ ԵՎ 18ա4 ՀԱՍՏՈՒԹՅԱՄԲ ՍԻՄՈՆՅԻ ԵՎ ԱՍՏԻՃԱՍԼԱՄԱՐՏԵՐՈՎ:

ՆՈՐ ԿԱՌՈՒՑՔՈՎ 2 ՀԱՐԿԱՆԻ ԿԱՌՈՒՑՔԻ ԱՌԱՆՁԱՅՆ ՁԱԳԵՐՆ են 3.15մ+5.7մ+5.7մ+5.7մ ԵՐԿԱՅՆԱԿԱՆ ԵՎ 5.7մ+5.7մ ԼԱՅՆԱԿԱՆ ՈՒՂՂՈՒԹՅՈՒՆՆԵՐՈՎ: ՄԵԿ ԿՈՂՄԻՑ ԿԱՌՈՒՑՔՆ ՈՒՆԻ ԲԱՐՁՐԱԿԱՆԵՐԻ 2.10 ՁԱԳԵՐՈՎ, ՍՅՈՒՆ ԿՈՂՄԻՑ ԿԱՌԱՍՏԱԾ 1.75մ ՁԱԳՈՎ: ԿԱՌՈՒՑՔԻ ՀԱՄԱՐ ԿՈՂՄ ԿԱՌՈՒՑԿԱԾՔ է ԾԱՌԱՅՈՒՄ ԿՈՇՏ ՀԱՆԳԻՍՏԵՐՈՎ ՍԻՄՈՆՅԻ ԵՎ ՍԱՐՄԱԿԱՆ ԵՐԿԱՅՆԱԿԱՆԱՑՎԱԾ ՀԻՄՆԱԿԱՆԱՑՄԱՄԲ ՍԻՄՈՆՅԻ ԵՎ ԽԱՉԱՀԱՏԱԿՈՎ ՀԻՄՔԻ ՀԵՂԵՆԵՐԻ 70 ա4 ԲԱՐՁՐՈՒԹՅԱՄԲ ԵՎ 90ա4 ԼԱՅՆՈՒԹՅԱՄԲ, ՍԻՄՈՆՅԻ ԵՎ ՍՅՈՒՆԵՐ 70սմ70սմ ՁԱԳԵՐՈՎ, ԵՎ ՊԱՐԶՈՒԼԱԿՆԵՐ 70 ա4 ԼԱՅՆՈՒԹՅԱՄԲ ՈՒ 55սմ ԲԱՐՁՐՈՒԹՅԱՄԲ: ՀԱՍԱԿԱԶՄԱՅԻՆ ՏԻՐԵՑ ՆԵՐԴԻՐ ՊԼԱՏԵՐԸ 20սմ ՀԱՍՏՈՒԹՅԱՄԲ ՍԻՄՈՆՅԻ ԵՎ ԴԻԱՖՐԱԳՄԱՆԵՐ են, ԿԵՐԵՎՈՒՄ՝ ԱԱՐՄԱՆԱԿՈՒՄԻ ՄԵԹՈԴՈՎ ԵՐԿԱՅՆԱԿԱՆ ՀԱՄԱՐԱԿԱՆ են ԼՑԱՏՈՒԹԵՐԻ ԵՎ ՉԵՆ ՍԱՍՆԱԿՑՈՒՄ ՀԻՄԱԿԱՆԱՑԱԾ ԱԶԱՏԱՏԱԿԻՆ: ՇԱՐԺԵՐՆ ԻՐԱԿԱՆԱՑՎՈՒՄ են ՊԱՐԶՈՒՆԱԿՆԵՐԻՆ ԱՐԱ ՊԱՐԱԳՐՈՒԹ ՀԵՂԱԿՈՎ 15սմ ՀԱՍՏՈՒԹՅԱՄԲ ՍԻՄՈՆՅԻ ԵՎ ՍԱԼԵՐՈՎ, ԱՍՏԻՃԱՍԼՆԵՐԸ՝ 15սմ ԵՎ 18ա4 ՀԱՍՏՈՒԹՅԱՄԲ ՍԻՄՈՆՅԻ ԵՎ ԱՍՏԻՃԱՍԼԱՄԱՐՏԵՐՈՎ:

ԱՄՐԱԿԱՆՈՒԹՅՈՒՆ ՊԱՀՊԱՆՎՈՒՄ է ՍԵՅՍԱՆԱԿԱՅԻՆ ՇԻՆԱՐԱՐՈՒԹՅՈՒՆ ԵՎ ԱՍՏԻՃԱՍԼԱՄԱՐՏԵՐՈՎ:

ԿԱՌՈՒՑՔԻ ԿԱՅՈՒՆԱՑՄԱՆ ԱՌԱՆՁՆԱՀԱՏՈՒՄ ՕԳՏԱԳՈՐԾՎԱԾ ՆՅՈՒԹԵՐԸ՝
-B25 ԴԱՍԻ ԾԱՆՐ ԲԵՏՈՆ
ԾԱԿԱԼԱՅԻՆ ԿԵՐՊԸ՝ 2500կգ/ խմ
ԱՌԱՁԳԱԿԱՆԱՑՄԱՆ ՄՈԴՈՒԼԸ՝ E=300000 կգ/ քան
-ԱՄՐԱՆ A500C 10մմ-28մմ ՏՐԱՄԱԳԾԻ ԳՈՒՍ 52544-06, Ra=4600կգ/քան, Rs=2350կգ/քան,
-ԱՆՈՒՐ Ac-I 6մմ-10մմ ՏՐԱՄԱԳԾԻ ԳՈՒՍ 30136-95, Ra=3750կգ/քան, Rs=1850կգ/քան,
ՀԻՄՔԵՐԻ ՏԱԿ ԱԼՀՐՎԱԾԵՏՆ է ԻՐԱԿԱՆԱՑՎԵԼ ԲՅՈՒՐԱՆԻ ՆԱԽԱՊԱՏՐԱՍՏԱԿԱՆ ՇԵՐՏ ԸՍՏ ՆԱԽԱԳԾՈՒՄ ՍԱՀՄԱՆՎԱԾ ԿԱՌՈՒՑՔԻ 2 ՇԵՐՏ ԲԻՏՈՒՄԻ ՍԱՀՄԱՆԻ:
ԿԱՌՈՒՑՔԻ ՀԻՄՔԵՐԻ ՏՐԱՄԱԲԱՆԱԿԱՆՈՒԹՅՈՒՆ ԻՐԱԿԱՆԱՑՎԵԼ 2 ՇԵՐՏ ԲԻՏՈՒՄԻ ՍԱՀՄԱՆԻ՝
Բ.Ստ10. ՏԱՐՄԱԿԱՆ ՁՈՒՌԱՅԻՆ ԿՑ, ՍՅՈՒՆԵՐԻ ԵՎ ՀԵՂԵՆՆԵՐԻ ՄՈՒՐԵԼԱՎՈՐՈՒՄ ՀԱՄԱՐ
-Ստ42. ԵՌԱՆԿԱՅՈՒՆ ԹԱՂԱՆԹԱՅԻՆ ԿՑ, ՇԱՐԺԵՐԻ, ՊԼԱՏԵՐԻ ԵՎ ԱՍՏԻՃԱՍԼԱՄԱՐՏԵՐԻ ՄՈՒՐԵԼԱՎՈՐՈՒՄ ՀԱՄԱՐ
-Ստ44. ԲԱՐԵԿԱՄԱԿՈՒՆ ԹԱՂԱՆԹԱՅԻՆ ԿՑ, ՇԱՐԺԵՐԻ, ՊԼԱՏԵՐԻ ԵՎ ԱՍՏԻՃԱՍԼԱՄԱՐՏԵՐԻ ՄՈՒՐԵԼԱՎՈՐՈՒՄ ՀԱՄԱՐ
ԿԱՌՈՒՑՔԻ ԳԵՏԱՓԻՆ Ի ՍԵՅՍԱՆԻԿ ԵՐԿՐՈՐԴ ԳՈՏՈՒ:
ՇԻՆԱՐԱՐԱԿԱՆ ՊԱՅՄԱՆՆԵՐԸ ԵՆ
-ՔԱՄՈՒՊ ԲԵՏՈՆԱՎԱԾ՝ 45.0 կգ/քմ
-ՁՅԱՆ ԲԵՏՈՆԱՎԱԾ՝ 70.0 կգ/քմ
-ՇԻԱԿՈՒՊԻ ՍԱՌԵՑԱԾ ԱՌԱՎԵԼԱԳՈՒՅՆ ԽՈՐՈՒԹՅՈՒՆԸ՝ 80սմ
-ՍԵՅՍՄԻԿ ԵՐՐՈՐԴ ԳՈՏԻ A=0.4 մ/քվ
- ԵՐԿՐՈՐԴ ԿԱՐԳԱ ԳՈՐԾԵՏՆԵՐԻ K0=1.0
-ՊԱՏԱՍԽԱՆԱՏՎՈՒԹՅԱՆ ԳՈՐԾԱԿԻՑ K2=1.3
-ԵՎՐՈ ԾՐԱՆԱԿԱՅԻՆ, ՀԻՄՆԱԿԱՆԱՑԱԾ Kt=0.35, ԿՈՂԱՔԵՌՈՒԹ 1/170
ՀԱՇՎԱՐԿՆ ԻՐԱԿԱՆԱՑՎԱԾ է ՀԵՏԵՎՅԱԼ ԲԵՏՈՆԱՎՈՐՈՒՄՆԵՐՈՎ՝
ԱՌԱՋԻՆ ԽՆԴՐԻ ՀԱՄԱՐ՝ ՏԵՂԱԾՈՒՄՈՒՄՆԵՐԻ ՈՐՈՇՈՒՄ, 0.9 ԳՈՐԾԱԿԻՑ
ԲԵՏՈՆԱՎՈՐՈՒՄ 1. ԿՈՂՄ ԿՈՆՍՏՐՈՒԿՑԻԱՆԵՐԻ ՍԵՓԱԿԱՆ ՔԱՇ
ԲԵՏՈՆԱՎՈՐՈՒՄ 2. ՄԵՏԱԼԱԿԱՆ ԲԵՏՈՆԱՎԱԾՔԵՐԻ ՇԱՐԺԵՐԻՑ ԵՎ ԱՐՏԱՔԻՆ ՊԼԱՏԵՐԻՑ
ՇԱՐԺԵՐԻՑ՝ 0.45տ/քմ, 0.32տ/քմ, ՊԼԱՏԵՐԻՑ՝ 1.17 տ/գմ, 1.36տ/գմ, 1.60տ/գմ,
ԲԵՏՈՆԱՎՈՐՈՒՄ 3. ԺԱՄԱՆԱԿԱՎՈՐ ԲԵՏՈՆԱԾՔԵՐԵՐ
0.15տ/քմ, 0.2տ/քմ, 0.15տ/քմ
ԲԵՏՈՆԱՎՈՐՈՒՄ 4. ՍԵՅՍՄԻԿ ԱԶԴԵՑՈՒԹՅԱՆ ՏԵՂԱԾՈՒՄՈՒՄՆԵՐԻ ՈՐՈՇՄԱՆ ՀԱՄԱՐ ԾԵԼԵՐԻ ԵՐԿԱՅՆԱԿԱՆ ՈՒՂՂՈՒԹՅԱՄԲ /X ԱՌԱՆՁՔՈՎ /
ԲԵՏՈՆԱՎՈՐՈՒՄ 5. ՍԵՅՍՄԻԿ ԱԶԴԵՑՈՒԹՅԱՆ ՏԵՂԱԾՈՒՄՈՒՄՆԵՐԻ ՈՐՈՇՄԱՆ ՀԱՄԱՐ ԾԵԼԵՐԻ ԼԱՅՆԱԿԱՆ ՈՒՂՂՈՒԹՅԱՄԲ /Y ԱՌԱՆՁՔՈՎ /
ԲԵՏՈՆԱՎՈՐՈՒՄ 6. ՍԵՅՍՄԻԿ ԱԶԴԵՑՈՒԹՅԱՆ ՏԵՂԱԾՈՒՄՈՒՄՆԵՐԻ ՈՐՈՇՄԱՆ ՀԱՄԱՐ ԾԵԼԵՐԻ ՈՒՂՂԱՀԱՏԱԿ ՈՒՂՂՈՒԹՅԱՄԲ /Z ԱՌԱՆՁՔՈՎ /
ԵՐԿՐՈՐԴ ԽՆԴՐԻ ՀԱՄԱՐ՝ ԱԱՐՄԱՆԱՎՈՐՈՒՄԻ ՈՐՈՇՈՒՄ, 0.9 ԳՈՐԾԱԿԻՑ
ԲԵՏՈՆԱՎՈՐՈՒՄ 1. ԿՈՂՄ ԿՈՆՍՏՐՈՒԿՑԻԱՆԵՐԻ ՍԵՓԱԿԱՆ ԱՌԱՆՁՔ
ԲԵՏՈՆԱՎՈՐՈՒՄ 2. ՄԵՏԱԼԱԿԱՆ ԲԵՏՈՆԱՎԱԾՔԵՐԻ ՇԱՐԺԵՐԻՑ ԵՎ ԱՐՏԱՔԻՆ ՊԼԱՏԵՐԻՑ
ՇԱՐԺԵՐԻՑ՝ 0.45տ/քմ, 0.32տ/քմ, ՊԼԱՏԵՐԻՑ՝ 1.17 տ/գմ, 1.36տ/գմ, 1.60տ/գմ,
ԲԵՏՈՆԱՎՈՐՈՒՄ 3. ԺԱՄԱՆԱԿԱՎՈՐ ԲԵՏՈՆԱԾՔԵՐԵՐ
0.15տ/քմ, 0.2տ/քմ, 0.15տ/քմ
ԲԵՏՈՆԱՎՈՐՈՒՄ 4. ՍԵՅՍՄԻԿ ԱԶԴԵՑՈՒԹՅԱՆ ՃԻԳԵՐԻ ՈՐՈՇՄԱՆ ՀԱՄԱՐ ԾԵԼԵՐԻ ԵՐԿԱՅՆԱԿԱՆ ՈՒՂՂՈՒԹՅԱՄԲ /X ԱՌԱՆՁՔՈՎ /
ԲԵՏՈՆԱՎՈՐՈՒՄ 5. ՍԵՅՍՄԻԿ ԱԶԴԵՑՈՒԹՅԱՆ ՃԻԳԵՐԻ ՈՐՈՇՄԱՆ ՀԱՄԱՐ ԾԵԼԵՐԻ ԼԱՅՆԱԿԱՆ ՈՒՂՂՈՒԹՅԱՄԲ /Y ԱՌԱՆՁՔՈՎ /
ԲԵՏՈՆԱՎՈՐՈՒՄ 6. ՍԵՅՍՄԻԿ ԱԶԴԵՑՈՒԹՅԱՆ ՃԻԳԵՐԻ ՈՐՈՇՄԱՆ ՀԱՄԱՐ ԾԵԼԵՐԻ ՈՒՂՂԱՀԱՏԱԿ ՈՒՂՂՈՒԹՅԱՄԲ /Z ԱՌԱՆՁՔՈՎ /
ՔԱՌԱԿԱՐԿ ԿԱՌՈՒՑՔԻ ԸՆԴՀԱՆՈՒՐ ԲԱՐՁ՝2352 տ
ԿՏՐՈՂ ՈՒԺԵՐԻ ՄԵԾՈՒԹՅԱՆԸՆԵՐԸ ԾԵԼԵՐԻ ՀԻՄՔՈՒՄ ՍՏԱՏԻԿ ԵՎ ՍԵՅՍՄԻԿ ԲԵՌՆԱԾՔԵՐԻԾ՝ QX=426տն, QY=485տն
ԱՌԱՁԵԼԱԳՈՒՅՆ ՏԵՂԱԾՈՒՄՈՒՄՆԵՐԸ՝ T1X= 0.8321վրկ, T1Y=0.7353վրկ, T1z=0.1759վրկ
ԵՐԿԱՐԿ ԿԱՌՈՒՑՔԻ ԸՆԴՀԱՆՈՒՐ ԲԱՐՁ՝1470.57 տ
ԿՏՐՈՂ ՈՒԺԵՐԻ ՄԵԾՈՒԹՅԱՆԸՆԵՐԸ ԾԵԼԵՐԻ ՀԻՄՔՈՒՄ ՍՏԱՏԻԿ ԵՎ ՍԵՅՍՄԻԿ ԲԵՌՆԱԾՔԵՐԻԾ՝ QX=319.3տ, QY=299.2տ
ԱՌԱՁԵԼԱԳՈՒՅՆ ՏԵՂԱԾՈՒՄՈՒՄՆԵՐԸ՝ Xm=24մմ, ԸՍՏ ՀԱՐԿԵՐԻ՝ 13մմ+11մմ, Ym=16մմ, ԸՍՏ ՀԱՐԿԵՐԻ՝ 9մմ+7մմ,
ՏԱՏԱՆՈՒՄ ՊԱՐԵԲԵՌՈՒԹՅՈՒՆՆԵՐԸ՝ T1X= 0.4484վրկ, T1Y=0.3503վրկ, T1z=0.1081վրկ
ԿԱՌՈՒՑՔԻ ՀԻՄՆԱԿԱՆԱՑՄԱՆ ՀԱՄԱՐ ՕԳՏԱԳՈՐԾՎԱԾ ՆՅՈՒԹԵՐԸ՝
-B25 ԴԱՍԻ ԾԱՆՐ ԲԵՏՈՆ
ԾԱԿԱԼԱՅԻՆ ԿԵՐՊԸ՝ 2500կգ/ խմ
ԱՌԱՁԳԱԿԱՆԱՑՄԱՆ ՄՈԴՈՒԼԸ՝ E=300000 կգ/ քան
-ԱՄՐԱՆ A500C 10մմ-28մմ ՏՐԱՄԱԳԾԻ ԳՈՒՍ 52544-06, Ra=4600կգ/քան, Rs=2350կգ/քան,
-ԱՆՈՒՐ Ac-I 6մմ-10մմ ՏՐԱՄԱԳԾԻ ԳՈՒՍ 30136-95, Ra=3750կգ/քան, Rs=1850կգ/քան,
ՀԻՄՔԵՐԻ ՏԱԿ ԱԼՀՐՎԱԾԵՏՆ է ԻՐԱԿԱՆԱՑՎԵԼ ԲՅՈՒՐԱՆԻ ՆԱԽԱՊԱՏՐԱՍՏԱԿԱՆ ՇԵՐՏ ԸՍՏ ՆԱԽԱԳԾՈՒՄ ՍԱՀՄԱՆՎԱԾ ԿԱՌՈՒՑՔԻ 2 ՇԵՐՏ ԲԻՏՈՒՄԻ ՍԱՀՄԱՆԻ՝
ԿԱՌՈՒՑՔԻ ՀԻՄՔԵՐԻ ՏՐԱՄԱԲԱՆԱԿԱՆՈՒԹՅՈՒՆ ԻՐԱԿԱՆԱՑՎԵԼ 2 ՇԵՐՏ ԲԻՏՈՒՄԻ ՍԱՀՄԱՆԻ՝
Է.ԵԿՏՐԱԿԱՆԱՑՄԱՆ ԱԶԱՏԱՏԱԿԻՆԵՐԸ ԿԱՏԱՐԵԼ ԳՈՍ 14098-85 ՊԱԿԱՆՆԵՐԻՆ ՀԱՄԱՊԱՏԱՍԽԱՆ, 380Ա ՏԻՊԻ էլեկտրոլոմներով ԳՈՍ 9467-75, էլեկտրոլոմների սակնիԸ՝ YOHM 13/55
ՇՐՋԱՐԿՈՒԹՅԱՆ ԸՆԹԱՑՔՈՒՄ ԱԼՀՐՎԱԾԵՏՆ է ԻՐԱԿԱՆԱՑՎԵԼ ՔՈՂՈՒՄՆԵՐԻ ԵՎ ԱՌՈՒՄԻԿԻ ՆԱԽԵՑՄԱՆ, ՊԱՀՊԱՆԱՅԻՆ, ՀՐՈՂՀԱՅԻՆ ԱՆՎՏԱՆԳՈՒԹՅՈՒՆՆ ԱՊԱՀՈՎՈՂ ՄԻՋՈՑԱՌՈՒՄՆԵՐ, ՈՐՈՆՔ ՆԿԱՐԱԳՐՎԱԾ են ԸՆԴՀԱՆՈՒՐ ԲԱՑԱՏՐԱԳՐՈՒՄ:

ՆՇՎԱԾ ԱԶԱՏԱՏԱԿԻՆԵՐԻ ԾԱԿԱԼՆԵՐՈՎ ՍԱՀՄԱՆՎԱԾ ՏՐՎԱԾ են ՆԱԽԱԳԾԻ ՍԱՀՄԱՆԱԳԾՈՒՄԻ ԵՎ ԾԱԿԱԼԱԹԵՐԹԵՐՈՒՄ, ՍԱԿԱՅՆ ՇԻՆԱՐԱՐԱԿԱՆ ԿԱԶՄԱԿԵՐՊՈՒԹՅԱՆԸ ՊԱՐՏԱԿԱՆ է ԾԱԿԱԼՆԵՐԻ ԼՐԱՑՈՒՄԻՑ ՀԱՇՎԱՐԿ ԻՐԱԿԱՆԱՑՆԵԼ ԵՎ ՊԱՏԱՍԽԱՆԱՏՎՈՒԹՅՈՒՆ է ԿՐՈՒՄ ԾԱԿԱԼՆԵՐԻ ԵՎ ՔԱՆԱԿՆԵՐԻ ՃՇԳՐՈՒԹՅԱՆ ՀԱՄԱՐ:

ԵՐԿԱՐԿԱ ՄԱՍՆԱՇԵՆՔԻ ՀԱՇՎԱՐԿԱՅԻՆ ՏՎՅԱԼՆԵՐ

ՀԱՇՎԱՐԿԱՅԻՆ ՄԵԾՈՒԹՅՈՒՆԸ	ՉԱՓՄԱՆ ՄԻԱՎՈՐԸ	ԳՐՈՒՆՏԻ ԿԱՐԳԸ՝ II	
		ԵՐԿԱՅՆԱԿԱՆ /x/	ԼԱՅՆԱԿԱՆ /y/
ՇԵՆՔԻ ՀԱՇՎԱՐԿԱՅԻՆ ՁԱՆԳԿԱԾԸ /Մ/	S	1470.57	
ՍԵՅՍՄԻԿ ՈՒԺԵՐԻ ԳՈՒՄԱՐԸ ՀԻՄՔԻ ՎԵՐԻՆ ՄԱԿԱՐԴԱԿՈՒՄ /Q/	S	319.3	299.2
ԱԶԱՏ ՏԱՏԱՆՈՒՄՆԵՐԻ ԱՌԱՋԻՆ ՁԵՎԻ ՊԱՐԲԵՐՈՒԹՅՈՒՆԸ /T/	վրկ	0.4484	0.3503
ԿԱՌՈՒՑՅԻ ՎԵՐԵՎԻ ՀԱՐԿԻ ԱՌԱՎԵԼԱԳՈՒՅՆ ՏԵՂԱՓՈԽՈՒԹՅՈՒՆԸ	մմ	24	16
ՀԱՐԿԵՐԻ ՇԵՂԿԱԾՈՒԹՅԱՆ ԱՌԱՎԵԼԱԳՈՒՅՆ ՄԵԾՈՒԹՅՈՒՆՆԵՐԸ	մմ	13	11

ՔԱՌԱԿԱՐԿ ՄԱՍՆԱՇԵՆՔԻ ՀԱՇՎԱՐԿԱՅԻՆ ՏՎՅԱԼՆԵՐ

ՀԱՇՎԱՐԿԱՅԻՆ ՄԵԾՈՒԹՅՈՒՆԸ	ՉԱՓՄԱՆ ՄԻԱՎՈՐԸ	ԳՐՈՒՆՏԻ ԿԱՐԳԸ՝ II	
		ԵՐԿԱՅՆԱԿԱՆ /x/	ԼԱՅՆԱԿԱՆ /y/
ՇԵՆՔԻ ՀԱՇՎԱՐԿԱՅԻՆ ՁԱՆԳԿԱԾԸ /Մ/	S	2352	
ՍԵՅՍՄԻԿ ՈՒԺԵՐԻ ԳՈՒՄԱՐԸ ՀԻՄՔԻ ՎԵՐԻՆ ՄԱԿԱՐԴԱԿՈՒՄ /Q/	S	426	485
ԱԶԱՏ ՏԱՏԱՆՈՒՄՆԵՐԻ ԱՌԱՋԻՆ ՁԵՎԻ ՊԱՐԲԵՐՈՒԹՅՈՒՆԸ /T/	վրկ	0.8321	0.7353
ԿԱՌՈՒՑՅԻ ՎԵՐԵՎԻ ՀԱՐԿԻ ԱՌԱՎԵԼԱԳՈՒՅՆ ՏԵՂԱՓՈԽՈՒԹՅՈՒՆԸ	մմ	68	77
ՀԱՐԿԵՐԻ ՇԵՂԿԱԾՈՒԹՅԱՆ ԱՌԱՎԵԼԱԳՈՒՅՆ ՄԵԾՈՒԹՅՈՒՆՆԵՐԸ	մմ	22	24

ԲՈՎԱՆԴԱԿՈՒԹՅՈՒՆ

ԹԵՐԹ ##	Ա Ն Վ Ա Ն Ո Ւ Մ
Կ -1	ԲԱՑԱՏՐԱԳԻՐ, ԲՈՎԱՆԴԱԿՈՒԹՅՈՒՆ
Կ - 2	ՔԱՂՄԱՆ ԱՇԽԱՏԱՆՔԵՐԸ. ԳՈՅՈՒԹՅՈՒՆ ՈՒՆԵՑՈՂ 8.60 ՇԱՇԿԻ ՀԱՏԱԿԱԳԾԻ
Կ - 3	ՔԱՂՄԱՆ ԱՇԽԱՏԱՆՔԵՐԸ. ԳՈՅՈՒԹՅՈՒՆ ՈՒՆԵՑՈՂ 4.05 ՇԱՇԿԻ ՀԱՏԱԿԱԳԾԻ
Կ - 4	ՔԱՂՄԱՆ ԱՇԽԱՏԱՆՔԵՐԸ. ԳՈՅՈՒԹՅՈՒՆ ՈՒՆԵՑՈՂ -3.00 ՀԻՄՔԵՐԻ ՀԱՏԱԿԱԳԾԻ
Կ - 5	ՔԱՂՄԱՆ ԱՇԽԱՏԱՆՔԵՐԸ. ԳՈՅՈՒԹՅՈՒՆ ՈՒՆԵՑՈՂ ԵՐԿԱՅՆԱԿԱՆ ԿՏՐՎԱԾՔ «1» ԱՌԱՆՁՔՈՎ
Կ - 6	ՔԱՂՄԱՆ ԱՇԽԱՏԱՆՔԵՐԸ. ԳՈՅՈՒԹՅՈՒՆ ՈՒՆԵՑՈՂ ԵՐԿԱՅՆԱԿԱՆ ԿՏՐՎԱԾՔ «2» ԱՌԱՆՁՔՈՎ
Կ - 7	ՔԱՂՄԱՆ ԱՇԽԱՏԱՆՔԵՐԸ. ԳՈՅՈՒԹՅՈՒՆ ՈՒՆԵՑՈՂ ԵՐԿԱՅՆԱԿԱՆ ԿՏՐՎԱԾՔ «3» ԱՌԱՆՁՔՈՎ
Կ - 8	ՔԱՂՄԱՆ ԱՇԽԱՏԱՆՔԵՐԸ. ԳՈՅՈՒԹՅՈՒՆ ՈՒՆԵՑՈՂ ԵՐԿԱՅՆԱԿԱՆ ԿՏՐՎԱԾՔ «4» ԱՌԱՆՁՔՈՎ
Կ - 9	ՔԱՂՄԱՆ ԱՇԽԱՏԱՆՔԵՐԸ. ԳՈՅՈՒԹՅՈՒՆ ՈՒՆԵՑՈՂ ԵՐԿԱՅՆԱԿԱՆ ԿՏՐՎԱԾՔ «5» ԱՌԱՆՁՔՈՎ
Կ - 10	ՔԱՂՄԱՆ ԱՇԽԱՏԱՆՔԵՐԸ. ԳՈՅՈՒԹՅՈՒՆ ՈՒՆԵՑՈՂ ԵՐԿԱՅՆԱԿԱՆ ԿՏՐՎԱԾՔ «Ա» ԱՌԱՆՁՔՈՎ
Կ - 11	ՔԱՂՄԱՆ ԱՇԽԱՏԱՆՔԵՐԸ. ԳՈՅՈՒԹՅՈՒՆ ՈՒՆԵՑՈՂ ԵՐԿԱՅՆԱԿԱՆ ԿՏՐՎԱԾՔ «Բ» ԱՌԱՆՁՔՈՎ
Կ - 12	ՔԱՂՄԱՆ ԱՇԽԱՏԱՆՔԵՐԸ. ԳՈՅՈՒԹՅՈՒՆ ՈՒՆԵՑՈՂ ԵՐԿԱՅՆԱԿԱՆ ԿՏՐՎԱԾՔ «Գ» ԱՌԱՆՁՔՈՎ
Կ - 13	ՔԱՂՄԱՆ ԱՇԽԱՏԱՆՔԵՐԸ. ԳՈՅՈՒԹՅՈՒՆ ՈՒՆԵՑՈՂ ԵՐԿԱՅՆԱԿԱՆ ԿՏՐՎԱԾՔ «Դ» ԱՌԱՆՁՔՈՎ
Կ - 14	ՎԵՐԱԿԱՆՈՒՑՎՈՂ -2.90 ՀԻՄՔԵՐԻ ՀԱՏԱԿԱԳԾԻ
Կ - 15	ՎԵՐԱԿԱՆՈՒՑՎՈՂ -0.00 ՍՅՈՒՆԵՐԻ ԵՎ ՊԱՏԵՐԻ ՄԱԿՆԻՇԱԿԱՐՈՒՄՆ ՀԱՏԱԿԱԳԾԻ
Կ - 16	ՎԵՐԱԿԱՆՈՒՑՎՈՂ 4.05 ՇԱՇԿԻ ՀԱՏԱԿԱԳԾԻ
Կ - 17	ՎԵՐԱԿԱՆՈՒՑՎՈՂ 8.70 ՇԱՇԿԻ ՀԱՏԱԿԱԳԾԻ
Կ - 18	12.75 ՇԱՇԿԻ ՀԱՏԱԿԱԳԾԻ
Կ - 19	17.55 ՇԱՇԿԻ ՀԱՏԱԿԱԳԾԻ
Կ - 20	ԵՐԿԱՅՆԱԿԱՆ ԿՏՐՎԱԾՔ «1» ԱՌԱՆՁՔՈՎ
Կ - 21	ԵՐԿԱՅՆԱԿԱՆ ԿՏՐՎԱԾՔ «2» ԱՌԱՆՁՔՈՎ
Կ - 22	ԵՐԿԱՅՆԱԿԱՆ ԿՏՐՎԱԾՔ «

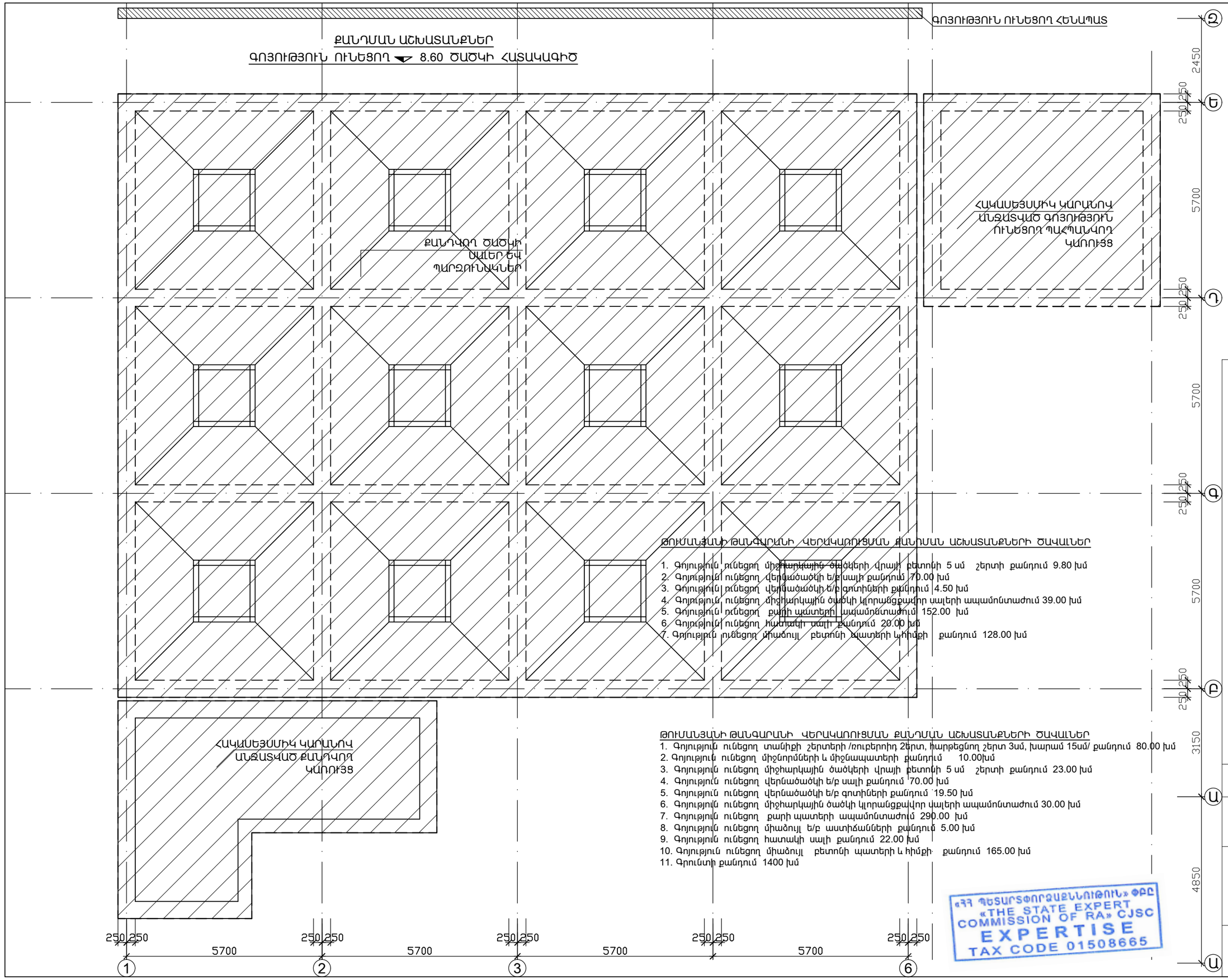

ԹՈՒՄԱՆՅԱՆԻ ԹԱՆԳԱՐԱՆԻ ՎԵՐԱԿԱՌՈՒՑՄԱՆ ՔԱՆԴՄԱՆ ԱՇԽԱՏԱՆՔՆԵՐԻ ԾԱՎԱԼՆԵՐ

1. Գոյություն ունեցող միջհարկային ծածկերի վրայի բետոնի 5 սմ շերտի քանդում 9.80 խմ
2. Գոյություն ունեցող վերնածածկի ե/բ սալի քանդում 70.00 խմ
3. Գոյություն ունեցող վերնածածկի ե/բ գոտիների քանդում 4.50 խմ
4. Գոյություն ունեցող միջհարկային ծածկի կլորանցքավոր սալերի ապամոնտաժում 39.00 խմ
5. Գոյություն ունեցող քարի պատերի ապամոնտաժում 152.00 խմ
6. Գոյություն ունեցող հատակի սալի քանդում 20.00 խմ
7. Գոյություն ունեցող միաձույլ բետոնի պատերի և հիմքի քանդում 128.00 խմ

ԹՈՒՄԱՆՅԱՆԻ ԹԱՆԳԱՐԱՆԻ ՎԵՐԱԿԱՌՈՒՑՄԱՆ ՔԱՆԴՄԱՆ ԱՇԽԱՏԱՆՔՆԵՐԻ ԾԱՎԱԼՆԵՐ

1. Գոյություն ունեցող տանիքի շերտերի /ռուբերոիդ 2շերտ, հարթեցնող շերտ 3սմ, խարամ 15սմ/ քանդում 80.00 խմ
2. Գոյություն ունեցող միջնորմների և միջնապատերի քանդում 10.00խմ
3. Գոյություն ունեցող միջհարկային ծածկերի վրայի բետոնի 5 սմ շերտի քանդում 23.00 խմ
4. Գոյություն ունեցող վերնածածկի ե/բ սալի քանդում 70.00 խմ
5. Գոյություն ունեցող վերնածածկի ե/բ գոտիների քանդում 19.50 խմ
6. Գոյություն ունեցող միջհարկային ծածկի կլորանցքավոր սալերի ապամոնտաժում 30.00 խմ
7. Գոյություն ունեցող քարի պատերի ապամոնտաժում 290.00 խմ
8. Գոյություն ունեցող միաձույլ ե/բ աստիճանների քանդում 5.00 խմ
9. Գոյություն ունեցող հատակի սալի քանդում 22.00 խմ
10. Գոյություն ունեցող միաձույլ բետոնի պատերի և հիմքի քանդում 165.00 խմ
11. Գրունտի քանդում 1400 խմ

«ՀՀ ՊԵՏԱՐՏՓՈՐՁԱՔՆՆՈՒԹՅՈՒՆ» ՓԲԸ
«THE STATE EXPERT COMMISSION OF RA» CJSC
EXPERTISE
TAX CODE 01508665

Հ. ԹՈՒՄԱՆՅԱՆԻ ՏՈՒՆ ԹԱՆԳԱՐԱՆԻ ՆՈՐՈԳԱՍ, 2-ՐԴ ՄԱՍՆԱՇԵՆՔԻ ՔԱՆԴՄԱՆ
ԵՎ ՆՈՐԻ ԿԱՌՈՒՑՄԱՆ
Հասցե՝ ք. Երևան, Մասիվնայա փողոց հ.40

ԿՈՆՍՏՐՈՒԿՏԻՎ ԼՈՒԾՈՒՄՆԵՐ

ՓՈՒԼ	ԹԵՐԹԵՐ
ԱՆ	92

«ԷՄ ՋԻ ԴԻԶԱՅՆ» ՍՊԸ
DESIGN LIMITED ՔՊՆ - 000649

ՆԳԴ	Ա. ՀԱԿՈԲՅԱՆ	
ԿՈՆՍՏՐ.	Տ. ՀԱՅՐԱՊԵՏՅԱՆ	

ԳՈՅՈՒԹՅՈՒՆ ՈՒՆԵՑՈՂ ՀԵՏԱՊԱՏ

ՔԱՆԴՄԱՆ ԱՇԽԱՏԱՆՔՆԵՐ
4.05 ԾԱԾԿԻ ՀԱՏԱԿԱԳԻԾ

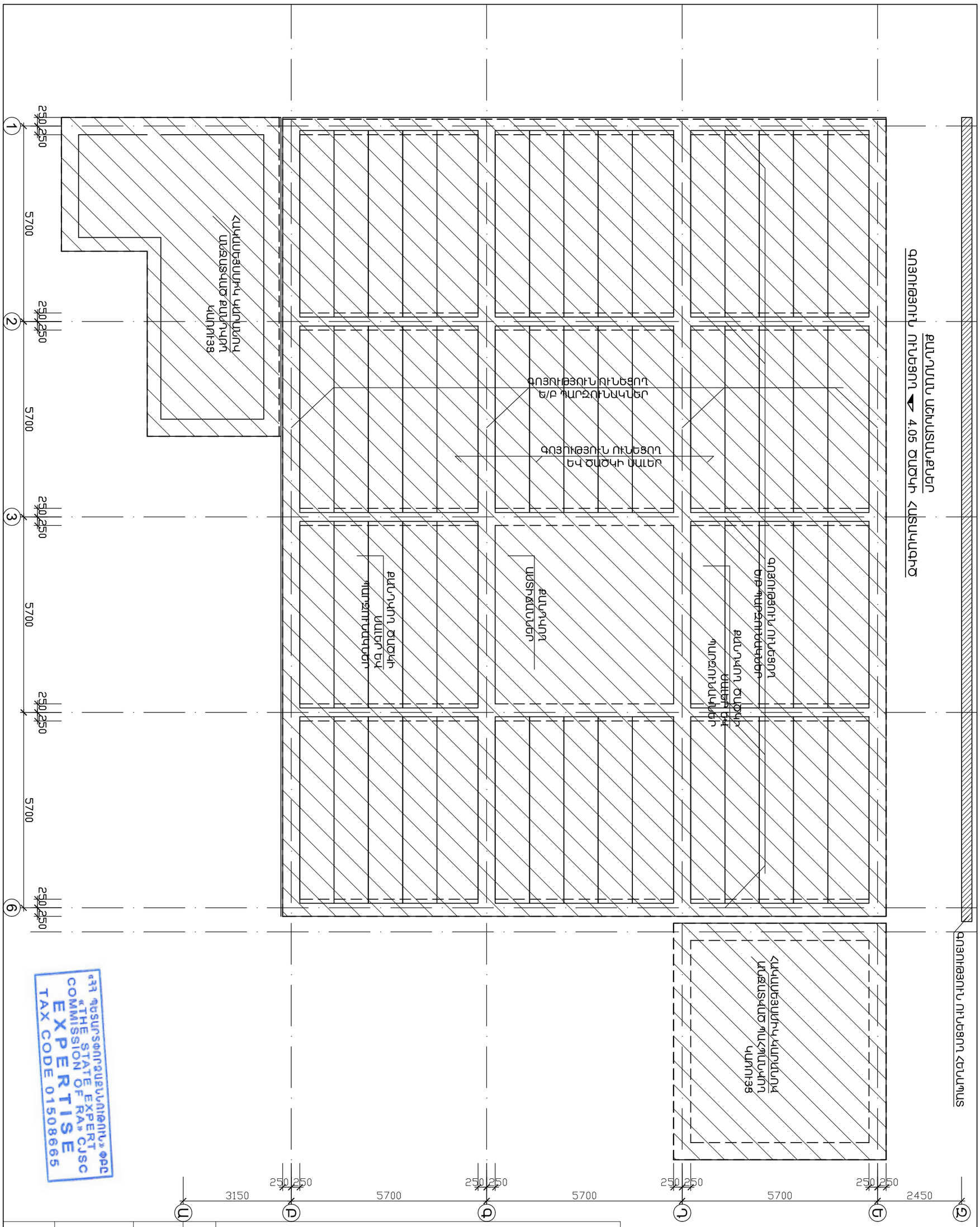
ԳՈՅՈՒԹՅՈՒՆ ՈՒՆԵՑՈՂ ԵՎ ԾԱԾԿԻ ՍԱՆԵՐ
ԳՈՅՈՒԹՅՈՒՆ ՈՒՆԵՑՈՂ Ե/Բ ՊԱՐԶՈՒՆԱԿՆԵՐ
ՀԱՄԱՅԱՐԱԿԱՆՈՒԹՅՈՒՆ ԱՌԱՆՑՔՈՎ ԱՆՑԱԿԱՆ ՄԱՍԵՐ
ՍՊԱՍԱՐԿՈՒՄ ԵՎ ՍԱՆԻՏԱՐԱԿԱՆ ՀԱՆԳՈՒՅՑՆԵՐԻ ԿԱՌՈՒՑՄԱ

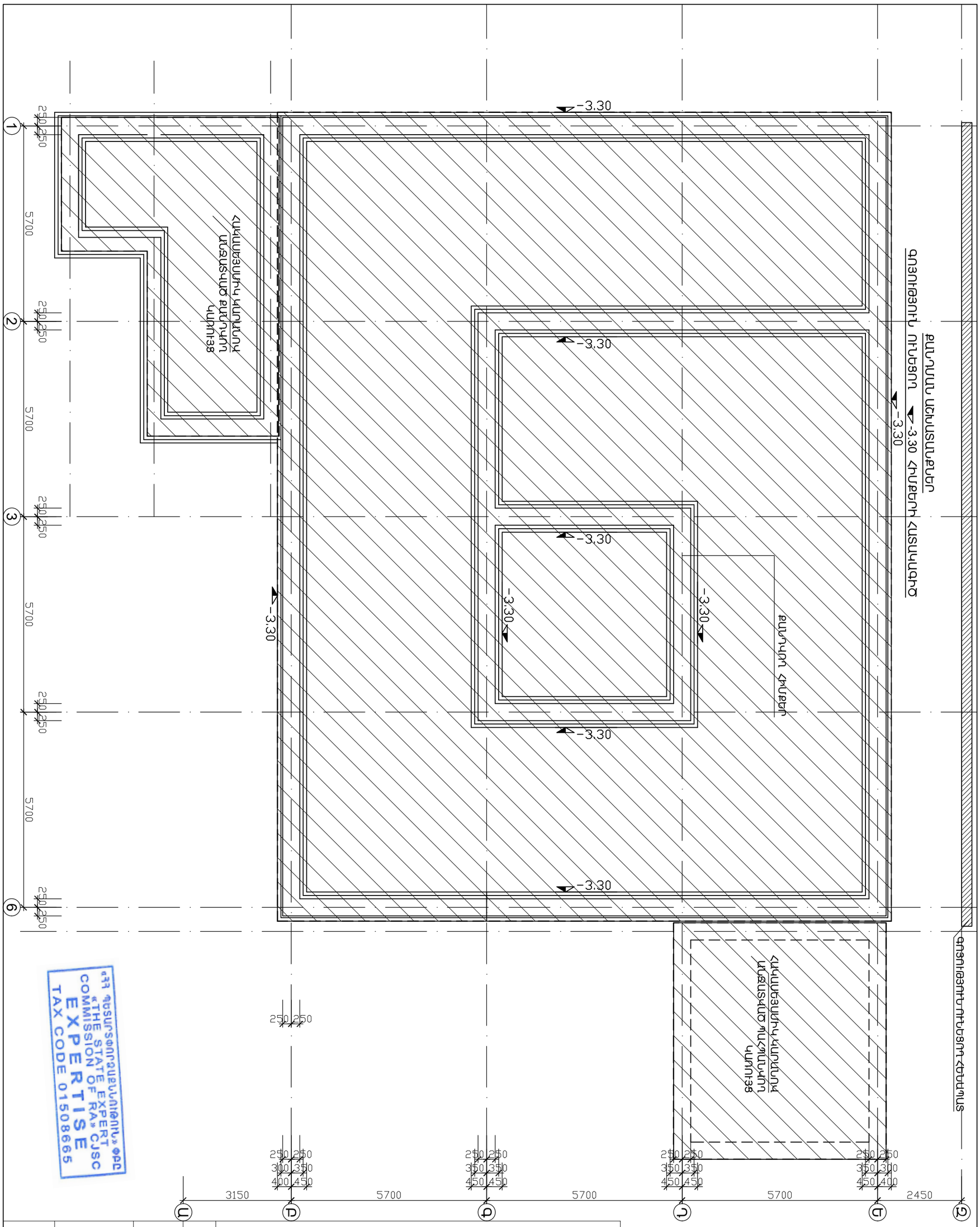

«ՀՀ ՊԵՏԱԿԱՆ ՓՈՐՁԱՔՆՆԻՉՆԵՐԻ ՀԱՆՁՆԱԺՈՂՈՎ»
«THE STATE EXPERT COMMISSION OF RA» CJSC
EXPERTISE
TAX CODE 01508665

				Հ. ԹՈՒՄԱՆՅԱՆԻ ՏՈՒՆ ԹԱՆԳԱՐԱՆԻ ՆՈՐՈԳՄԱՆ, 2-ՐԴ ՄԱՍՆԱՇԵՆՔԻ ՔԱՆԴՄԱՆ ԵՎ ՆՈՐԻ ԿԱՌՈՒՑՄԱՆ Հասցե՝ ք. Երևան, Մոսկովյան փողոց հ.40		
ՆԳՃ	Ա. ՀԱԿՈԲՋԱՆՅԱՆ			ԿՈՆՍՏՐՈՒԿՏԻՎ ԼՈՒԾՈՒՄՆԵՐ	ՓՈՒԼ	ԹԵՐԹ	ԹԵՐԹԵՐ
ԿՈՆՍՏՐ.	Տ. ՀԱՅՐԱՊԵՏՅԱՆ				ԱՆ	Կ-4	92
				ՔԱՆԴՄԱՆ ԱՇԽԱՏԱՆՔՆԵՐ. ԳՈՅՈՒԹՅՈՒՆ ՈՒՆԵՑՈՂ -3.00 ՀԻՄՔԵՐԻ ՀԱՏԱԿԱԳԻԾ	«ԷՄ ՋԻ ԴԻԶԱՅՆ» ՍՊԸ ԼԻՑԵՆԶԻԱ ՔՊՆ - 000649	

ՔԱՆԴՄԱՆ ԱՇԽԱՏԱՆՔՆԵՐ
ԳՈՅՈՒԹՅՈՒՆ ՈՒՆԵՑՈՂ ԵՐԿԱՅՆԱԿԱՆ ԿՏՐՎԱԾՔ «1» ԱՌԱՆՑՔՈՎ

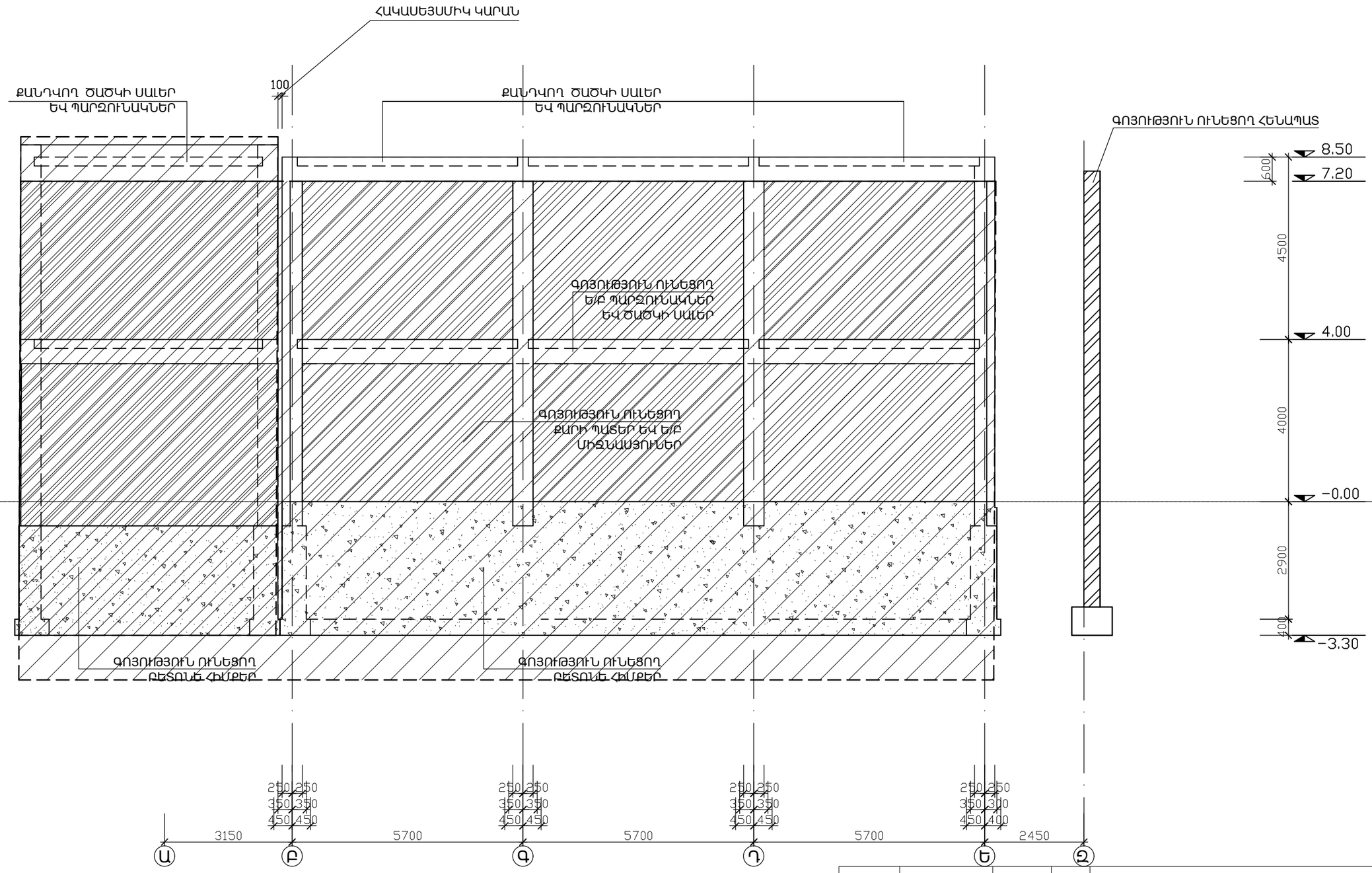

«ՀՀ ՊԵՏԱՐՏՓՈՐՁԱՔՆՆՈՒԹՅՈՒՆ» ՓԲԸ
«THE STATE EXPERT COMMISSION OF RA» CJSC
EXPERTISE
TAX CODE 01508665

ՆԳՃ	Ա. ՀԱԿՈԲՋԱՆՅԱՆ		
ԿՈՆՍՏՐ.	Տ. ՀԱՅՐԱՊԵՏՅԱՆ		

Հ. ԹՈՒՄԱՆՅԱՆԻ ՏՈՒՆ ԹԱՆԳԱՐԱՆԻ ՆՈՐՈԳՄԱՆ, 2-ՐԴ ՄԱՍՆԱՇԵՆՔԻ ՔԱՆԴՄԱՆ ԵՎ ՆՈՐԻ ԿԱՌՈՒՑՄԱՆ
Հասցե՝ ք. Երևան, Մոսկովյան փողոց h.40

ԿՈՆՍՏՐՈՒԿՏԻՎ ԼՈՒԾՈՒՄՆԵՐ

ՓՈՒԼ	ԹԵՐԹ	ԹԵՐԹԵՐ
ԱՆ	Կ-5	92

ՔԱՆԴՄԱՆ ԱՇԽԱՏԱՆՔՆԵՐ. ԳՈՅՈՒԹՅՈՒՆ ՈՒՆԵՑՈՂ ԵՐԿԱՅՆԱԿԱՆ ԿՏՐՎԱԾՔ «1» ԱՌԱՆՑՔՈՎ

«ԷՄ ՋԻ ԴԻԶԱՅՆ» ՍՊԸ
ԼԻՑԵՆԶԻԱ ՔՊՆ - 000649

ՔԱՆԴՄԱՆ ԱՇԽԱՏԱՆՔՆԵՐ
ԳՈՅՈՒԹՅՈՒՆ ՈՒՆԵՑՈՂ ԵՐԿԱՅՆԱԿԱՆ ԿՏՐՎԱԾՔ «2» ԱՌԱՆՑՔՈՎ

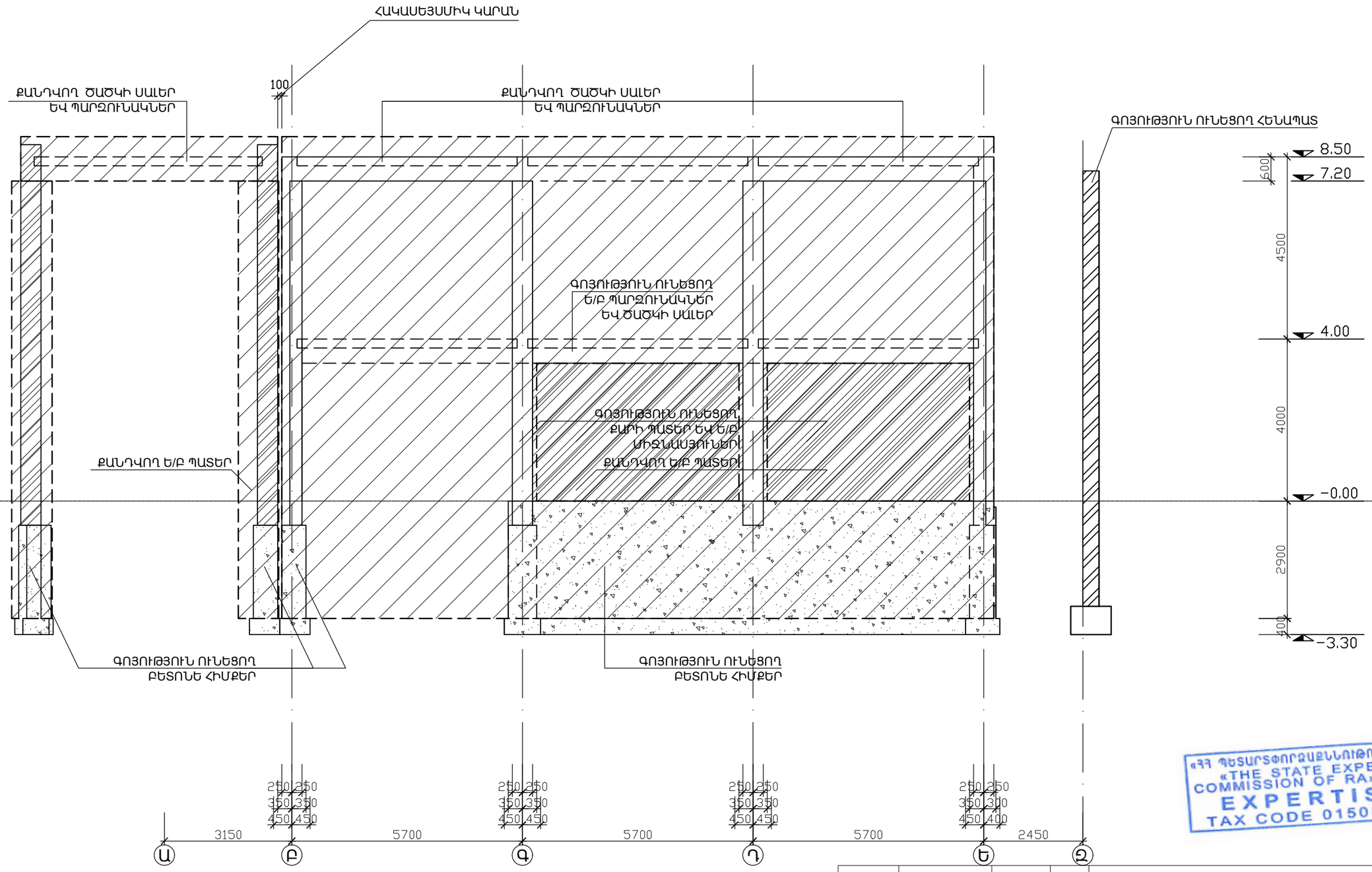

«ՀՀ ՊԵՏԱՐՏՓՈՐՁԱՔՆՆՈՒԹՅՈՒՆ» ՓԲԸ
«THE STATE EXPERT COMMISSION OF RA» CJSC
EXPERTISE
TAX CODE 01508665

ՆԳՃ	Ա. ՀԱԿՈԲՋԱՆՅԱՆ		Հ. ԹՈՒՄԱՆՅԱՆԻ ՏՈՒՆ ԹԱՆԳԱՐԱՆԻ ՆՈՐՈԳՄԱՆ, 2-ՐԴ ՄԱՍՆԱՇԵՆՔԻ ՔԱՆԴՄԱՆ ԵՎ ՆՈՐԻ ԿԱՌՈՒՑՄԱՆ Հասցե՝ ք. Երևան, Մոսկովյան փողոց հ.40
ԿՈՆՍՏՐ.	Տ. ՀԱՅՐԱՊԵՏՅԱՆ		ԿՈՆՍՏՐՈՒԿՏԻՎ ԼՈՒԾՈՒՄՆԵՐ
			ՔԱՆԴՄԱՆ ԱՇԽԱՏԱՆՔՆԵՐ. ԳՈՅՈՒԹՅՈՒՆ ՈՒՆԵՑՈՂ ԵՐԿԱՅՆԱԿԱՆ ԿՏՐՎԱԾՔ «2» ԱՌԱՆՑՔՈՎ

ՓՈՒԼ	ԹԵՐԹ	ԹԵՐԹԵՐ
ԱՆ	Կ-6	92

«ԷՄ ՋԻ ԴԻԶԱՅՆ» ՍՊԸ
ԼԻՑԵՆԶԻԱ ՔՊՆ - 000649

ՔԱՆԴՄԱՆ ԱՇԽԱՏԱՆՔՆԵՐ
ԳՈՅՈՒԹՅՈՒՆ ՈՒՆԵՑՈՂ ԵՐԿԱՅՆԱԿԱՆ ԿՏՐՎԱԾՔ «3» ԱՌԱՆՑՔՈՎ

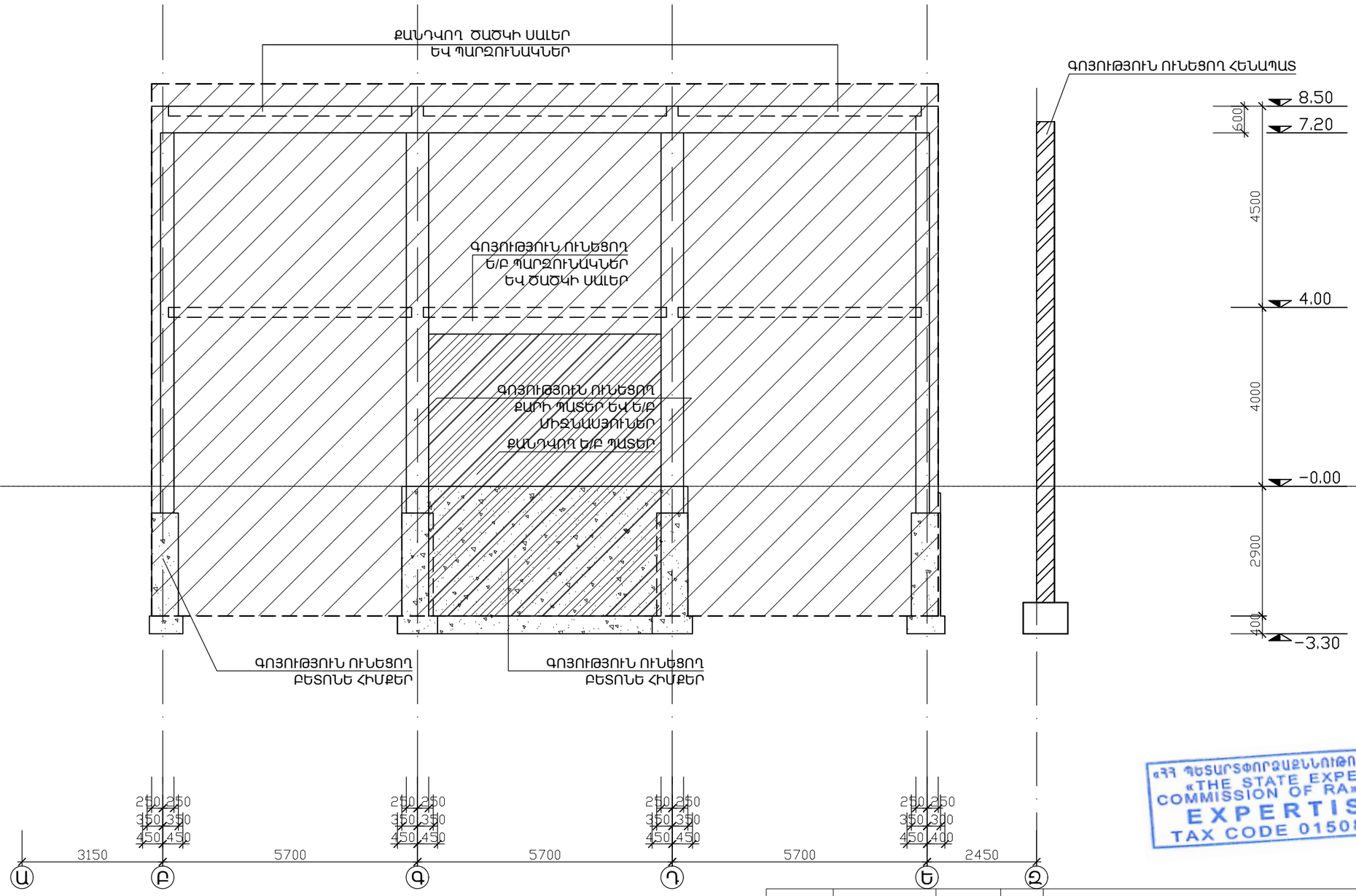

«ՀՀ ՊԵՏԱՐՏՓՈՐՁԱՔՆՆՈՒԹՅՈՒՆ» ՓԲԸ
«THE STATE EXPERT COMMISSION OF RA» CJSC
EXPERTISE
TAX CODE 01508665

				Հ. ԹՈՒՄԱՆՅԱՆԻ ՏՈՒՆ ԹԱՆԳԱՐԱՆԻ ՆՈՐՈԳՄԱՆ, 2-ՐԴ ՄԱՍՆԱՇԵՆՔԻ ՔԱՆԴՄԱՆ ԵՎ ՆՈՐԻ ԿԱՌՈՒՑՄԱՆ Հասցե՝ ք. Երևան, Մոսկովյան փողոց h.40		
ՆԳՃ	Ա. ՀԱԿՈԲՋԱՆՅԱՆ			ԿՈՆՍՏՐՈՒԿՏԻՎ ԼՈՒԾՈՒՄՆԵՐ	ՓՈՒԼ	ԹԵՐԹ	ԹԵՐԹԵՐ
ԿՈՆՍՏՐ.	Տ. ՀԱՅՐԱՊԵՏՅԱՆ				ԱՆ	Կ-7	92
				ՔԱՆԴՄԱՆ ԱՇԽԱՏԱՆՔՆԵՐ. ԳՈՅՈՒԹՅՈՒՆ ՈՒՆԵՑՈՂ ԵՐԿԱՅՆԱԿԱՆ ԿՏՐՎԱԾՔ «3» ԱՌԱՆՑՔՈՎ	«ԷՄ ՋԻ ԴԻԶԱՅՆ» ՍՊԸ ԼԻՑԵՆԶԻԱ ՔՊՆ - 000649	

ՔԱՆԴՄԱՆ ԱՇԽԱՏԱՆՔՆԵՐ
ԳՈՅՈՒԹՅՈՒՆ ՈՒՆԵՑՈՂ ԵՐԿԱՅՆԱԿԱՆ ԿՏՐՎԱԾՔ «4» ԱՌԱՆՑՔՈՎ

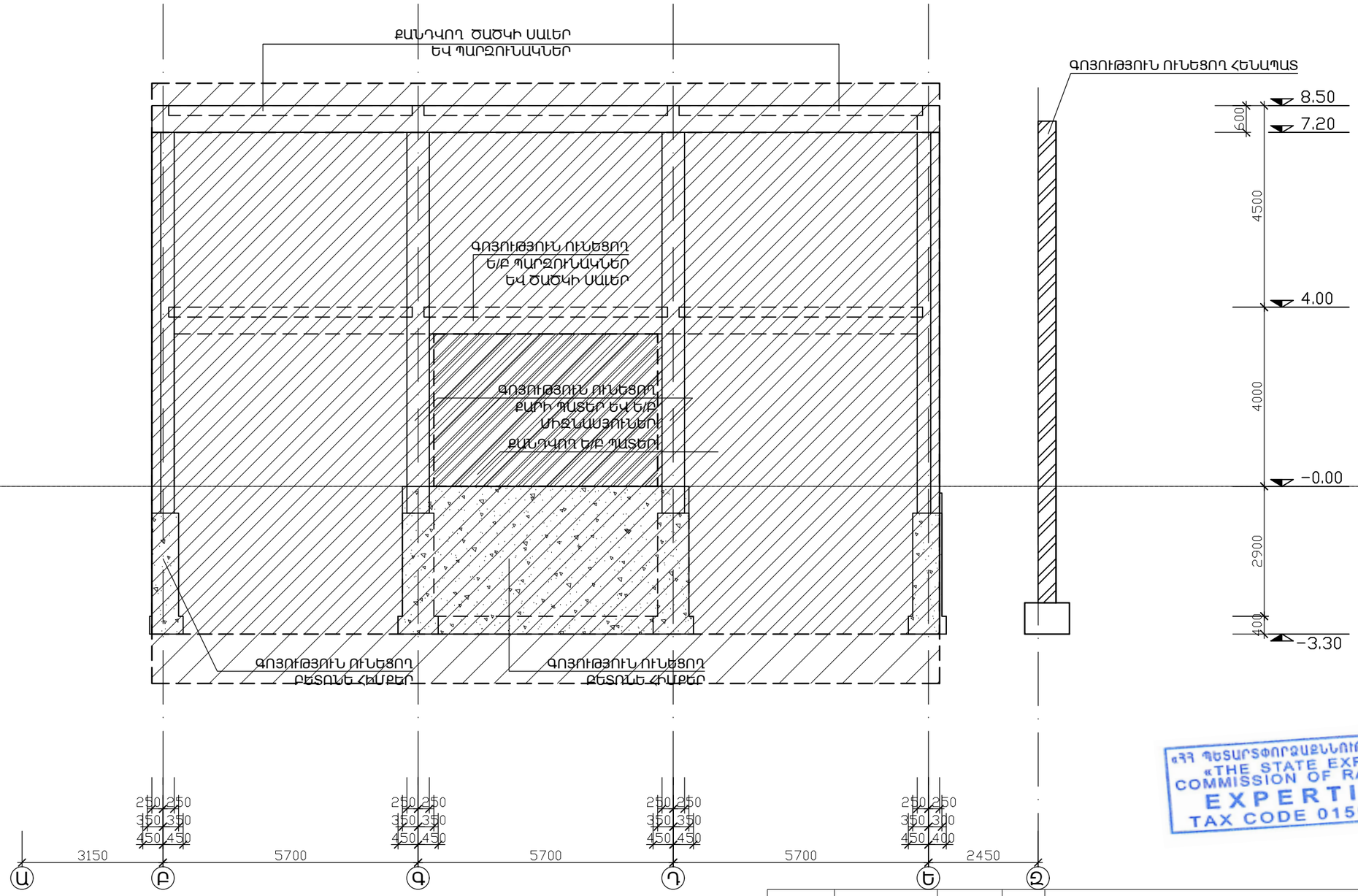

«ՀՀ ՊԵՏԱՐՏՓՈՐՁԱՔՆՆՈՒԹՅՈՒՆ» ՓԲԸ
«THE STATE EXPERT COMMISSION OF RA» CJSC
EXPERTISE
TAX CODE 01508665

				Հ. ԹՈՒՄԱՆՅԱՆԻ ՏՈՒՆ ԹԱՆԳԱՐԱՆԻ ՆՈՐՈԳՄԱՆ, 2-ՐԴ ՄԱՍՆԱՇԵՆՔԻ ՔԱՆԴՄԱՆ ԵՎ ՆՈՐԻ ԿԱՌՈՒՑՄԱՆ Հասցե՝ ք. Երևան, Մոսկովյան փողոց h.40		
ՆԳՃ	Ա. ՀԱԿՈԲՋԱՆՅԱՆ			ԿՈՆՍՏՐՈՒԿՏԻՎ ԼՈՒԾՈՒՄՆԵՐ	ՓՈՒԼ	ԹԵՐԹ	ԹԵՐԹԵՐ
ԿՈՆՍՏՐ.	Տ. ՀԱՅՐԱՊԵՏՅԱՆ				ԱՆ	Կ-8	92
				ՔԱՆԴՄԱՆ ԱՇԽԱՏԱՆՔՆԵՐ. ԳՈՅՈՒԹՅՈՒՆ ՈՒՆԵՑՈՂ ԵՐԿԱՅՆԱԿԱՆ ԿՏՐՎԱԾՔ «4» ԱՌԱՆՑՔՈՎ	«ԷՄ ՋԻ ԴԻԶԱՅՆ» ՍՊԸ ԼԻՑԵՆԶԻԱ ՔՊՆ - 000649	

ՔԱՆԴՄԱՆ ԱՇԽԱՏԱՆՔՆԵՐ

ԳՈՅՈՒԹՅՈՒՆ ՈՒՆԵՑՈՂ ԵՐԿԱՅՆԱԿԱՆ ԿՏՐՎԱԾՔ «5» ԱՌԱՆՑՔՈՎ

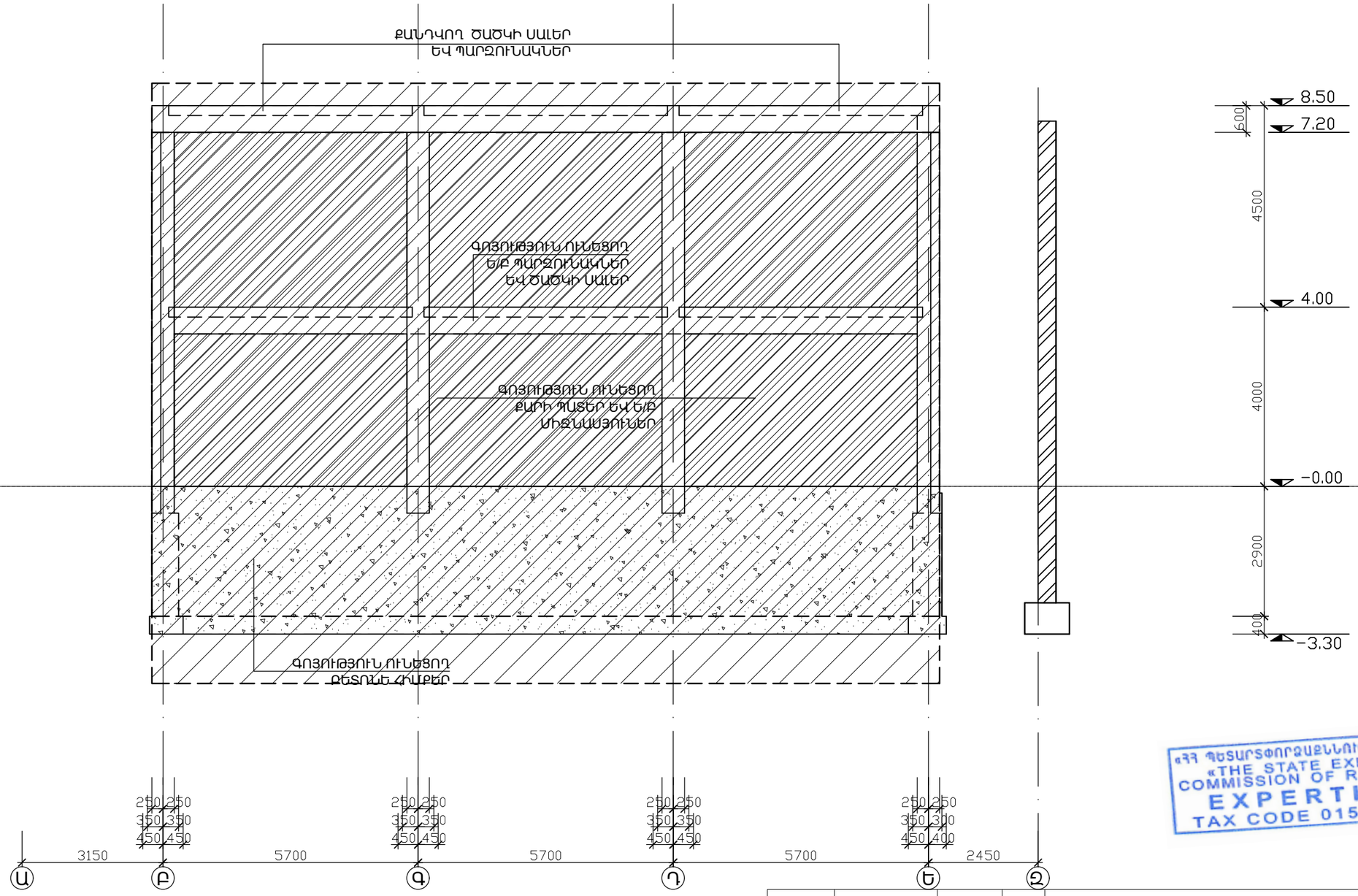

«ՀՀ ՊԵՏԱՐՏՓՈՐՁԱՔՆՆՈՒԹՅՈՒՆ» ՓԲԸ
«THE STATE EXPERT COMMISSION OF RA» CJSC
EXPERTISE
TAX CODE 01508665

				Հ. ԹՈՒՄԱՆՅԱՆԻ ՏՈՒՆ ԹԱՆԳԱՐԱՆԻ ՆՈՐՈԳՄԱՆ, 2-ՐԴ ՄԱՍՆԱՇԵՆՔԻ ՔԱՆԴՄԱՆ ԵՎ ՆՈՐԻ ԿԱՌՈՒՑՄԱՆ Հասցե՝ ք. Երևան, Մոսկովյան Մոսկովյան փողոց հ.40		
ՆԳՃ	Ա. ՀԱԿՈԲՋԱՆՅԱՆ			ԿՈՆՍՏՐՈՒԿՏԻՎ ԼՈՒԾՈՒՄՆԵՐ	ՓՈՒԼ	ԹԵՐԹ	ԹԵՐԹԵՐ
ԿՈՆՍՏՐ.	Տ. ՀԱՅՐԱՊԵՏՅԱՆ				ԱՆ	Կ-9	92
				ՔԱՆԴՄԱՆ ԱՇԽԱՏԱՆՔՆԵՐ. ԳՈՅՈՒԹՅՈՒՆ ՈՒՆԵՑՈՂ ԵՐԿԱՅՆԱԿԱՆ ԿՏՐՎԱԾՔ «5» ԱՌԱՆՑՔՈՎ	«ԷՄ ՋԻ ԴԻԶԱՅՆ» ՍՊԸ ԼԻՑԵՆԶԻԱ ՔՊՆ - 000649	

ՔԱՆԴՄԱՆ ԱՇԽԱՏԱՆՔՆԵՐ

ԳՈՅՈՒԹՅՈՒՆ ՈՒՆԵՑՈՂ ԵՐԿԱՅՆԱԿԱՆ ԿՏՐՎԱԾՔ «Ա» ԱՌԱՆՑՔՈՎ

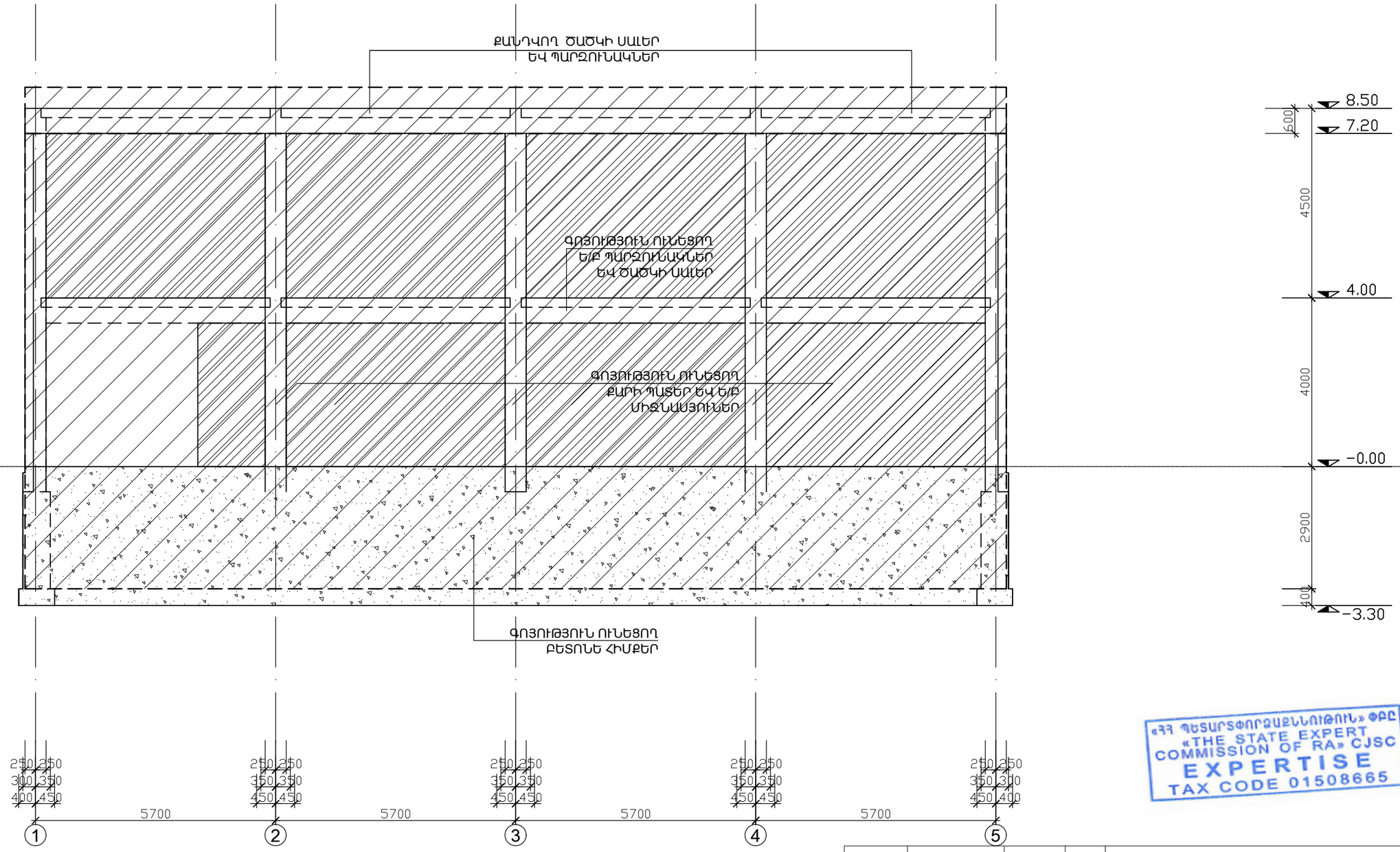

«ՀՀ ՊԵՏԱՐՏՓՈՐՁԱՔՆՆՈՒԹՅՈՒՆ» ՓԲԸ
«THE STATE EXPERT COMMISSION OF RA» CJSC
EXPERTISE
TAX CODE 01508665

				Հ. ԹՈՒՄԱՆՅԱՆԻ ՏՈՒՆ ԹԱՆԳԱՐԱՆԻ ՆՈՐՈԳՄԱՆ, 2-ՐԴ ՄԱՍՆԱՇԵՆՔԻ ՔԱՆԴՄԱՆ ԵՎ ՆՈՐԻ ԿԱՌՈՒՑՄԱՆ Հասցե՝ ք. Երևան, Մոսկովյան փողոց հ.40		
ՆԳՃ	Ա. ՀԱԿՈԲՋԱՆՅԱՆ			ԿՈՆՍՏՐՈՒԿՏԻՎ ԼՈՒԾՈՒՄՆԵՐ	ՓՈՒԼ	ԹԵՐԹ	ԹԵՐԹԵՐ
ԿՈՆՍՏՐ.	Տ. ՀԱՅՐԱՊԵՏՅԱՆ				ԱՆ	Կ-10	92
				ՔԱՆԴՄԱՆ ԱՇԽԱՏԱՆՔՆԵՐ. ԳՈՅՈՒԹՅՈՒՆ ՈՒՆԵՑՈՂ ԵՐԿԱՅՆԱԿԱՆ ԿՏՐՎԱԾՔ «Ա» ԱՌԱՆՑՔՈՎ	«ԷՄ ՋԻ ԴԻԶԱՅՆ» ՍՊԸ ԼԻՑԵՆԶԻԱ ՔՊՆ - 000649	

ՔԱՆԴՄԱՆ ԱՇԽԱՏԱՆՔՆԵՐ

ԳՈՅՈՒԹՅՈՒՆ ՈՒՆԵՑՈՂ ԵՐԿԱՅՆԱԿԱՆ ԿՏՐՎԱԾՔ «Բ» ԱՌԱՆՑՔՈՎ

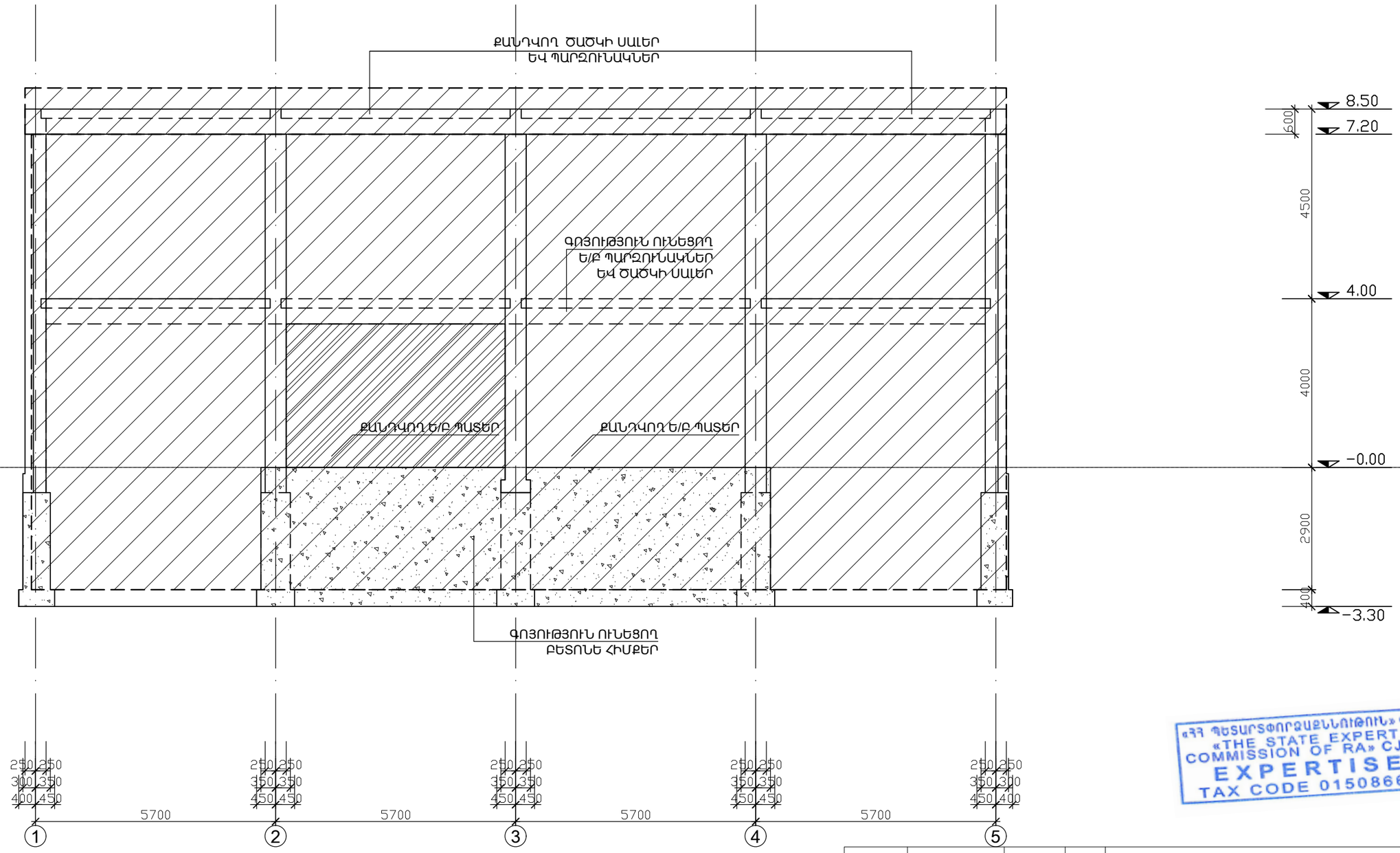

«ՀՀ ՊԵՏԱՐՏՓՈՐՁԱՔՆՆՈՒԹՅՈՒՆ» ՓԲԸ
«THE STATE EXPERT COMMISSION OF RA» CJSC
EXPERTISE
TAX CODE 01508665

				Հ. ԹՈՒՄԱՆՅԱՆԻ ՏՈՒՆ ԹԱՆԳԱՐԱՆԻ ՆՈՐՈԳՄԱՆ, 2-ՐԴ ՄԱՍՆԱՇԵՆՔԻ ՔԱՆԴՄԱՆ ԵՎ ՆՈՐԻ ԿԱՌՈՒՑՄԱՆ Հասցե՝ ք. Երևան, Մոսկովյան փողոց h.40		
ՆԳՃ	Ա. ՀԱԿՈԲՋԱՆՅԱՆ			ԿՈՆՍՏՐՈՒԿՏԻՎ ԼՈՒԾՈՒՄՆԵՐ	ՓՈՒԼ	ԹԵՐԹ	ԹԵՐԹԵՐ
ԿՈՆՍՏՐ.	Տ. ՀԱՅՐԱՊԵՏՅԱՆ				ԱՆ	Կ-11	92
				ՔԱՆԴՄԱՆ ԱՇԽԱՏԱՆՔՆԵՐ. ԳՈՅՈՒԹՅՈՒՆ ՈՒՆԵՑՈՂ ԵՐԿԱՅՆԱԿԱՆ ԿՏՐՎԱԾՔ «Բ» ԱՌԱՆՑՔՈՎ	«ԷՄ ՋԻ ԴԻԶԱՅՆ» ՍՊԸ ԼԻՑԵՆԶԻԱ ՔՊՆ - 000649	

ՔԱՆԴՄԱՆ ԱՇԽԱՏԱՆՔՆԵՐ

ԳՈՅՈՒԹՅՈՒՆ ՈՒՆԵՑՈՂ ԵՐԿԱՅՆԱԿԱՆ ԿՏՐՎԱԾՔ «Գ» ԱՌԱՆՑՔՈՎ

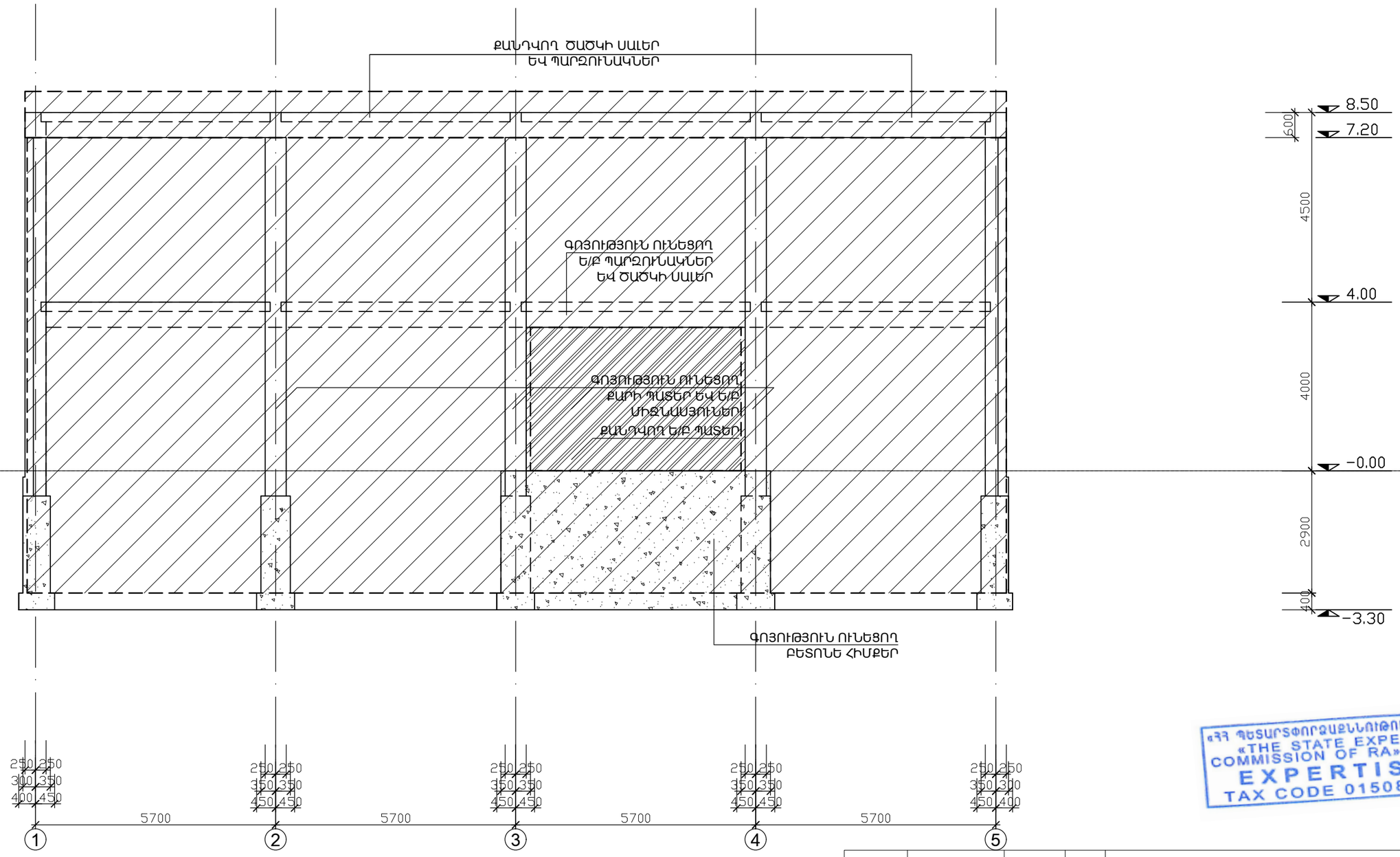

«ՀՀ ՊԵՏԱՐՏՓՈՐՁԱՔՆՆՈՒԹՅՈՒՆ» ՓԲԸ
«THE STATE EXPERT COMMISSION OF RA» CJSC
EXPERTISE
TAX CODE 01508665

				Հ. ԹՈՒՄԱՆՅԱՆԻ ՏՈՒՆ ԹԱՆԳԱՐԱՆԻ ՆՈՐՈԳՄԱՆ, 2-ՐԴ ՄԱՍՆԱՇԵՆՔԻ ՔԱՆԴՄԱՆ ԵՎ ՆՈՐԻ ԿԱՌՈՒՑՄԱՆ Հասցե՝ ք. Երևան, Մոսկովյան փողոց հ.40		
ՆԳՃ	Ա. ՀԱԿՈԲՋԱՆՅԱՆ			ԿՈՆՍՏՐՈՒԿՏԻՎ ԼՈՒԾՈՒՄՆԵՐ	ՓՈՒԼ	ԹԵՐԹ	ԹԵՐԹԵՐ
ԿՈՆՍՏՐ.	Տ. ՀԱՅՐԱՊԵՏՅԱՆ				ԱՆ	Կ-12	92
				ՔԱՆԴՄԱՆ ԱՇԽԱՏԱՆՔՆԵՐ. ԳՈՅՈՒԹՅՈՒՆ ՈՒՆԵՑՈՂ ԵՐԿԱՅՆԱԿԱՆ ԿՏՐՎԱԾՔ «Գ» ԱՌԱՆՑՔՈՎ	«ԷՄ ՋԻ ԴԻԶԱՅՆ» ՍՊԸ ԼԻՑԵՆԶԻԱ ՔՊՆ - 000649	

ՔԱՆԴՄԱՆ ԱՇԽԱՏԱՆՔՆԵՐ

ԳՈՅՈՒԹՅՈՒՆ ՈՒՆԵՑՈՂ ԵՐԿԱՅՆԱԿԱՆ ԿՏՐՎԱԾՔ «Դ» ԱՌԱՆՑՔՈՎ

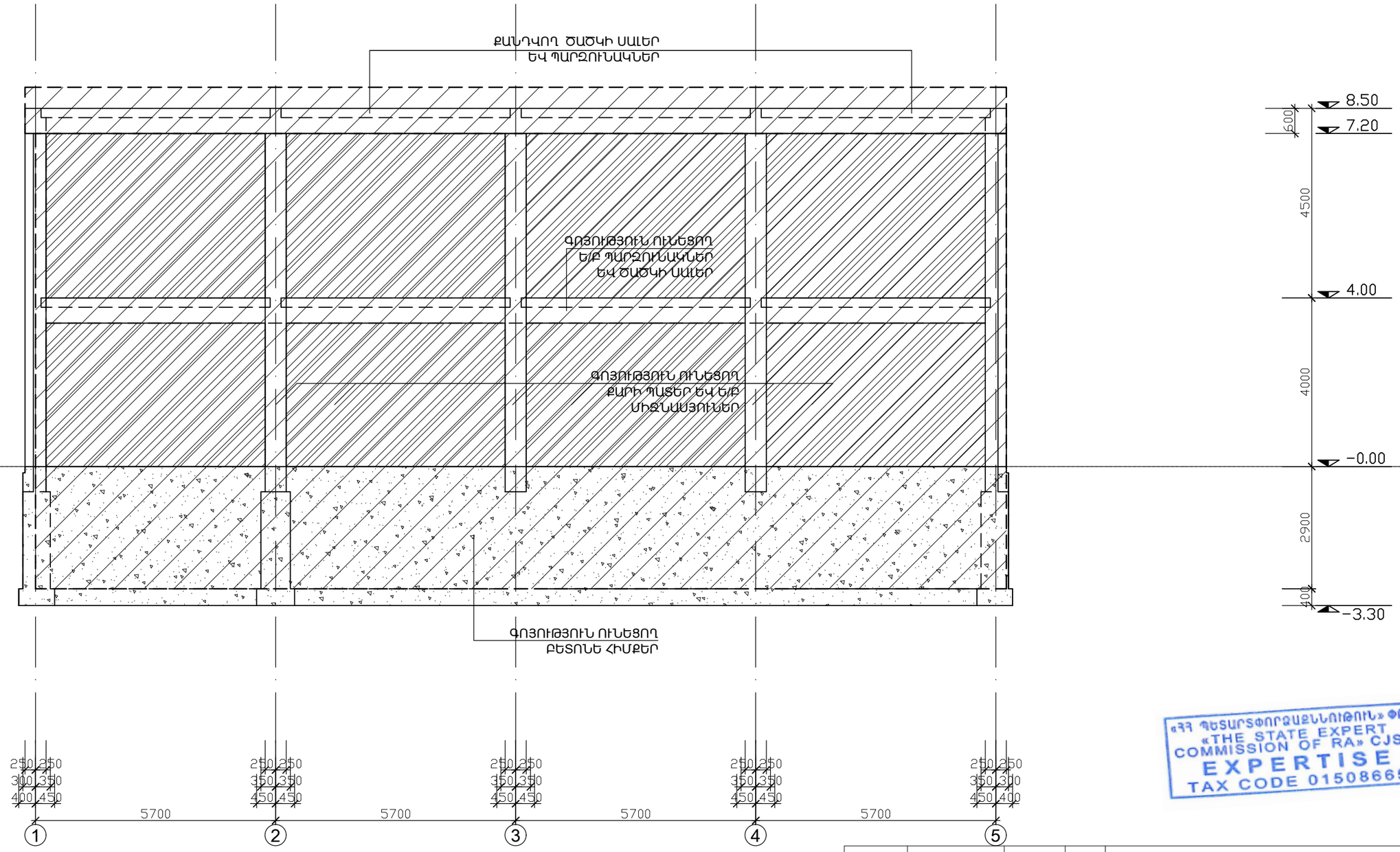

«ՀՀ ՊԵՏԱՐՏՓՈՐՁԱՔՆՆՈՒԹՅՈՒՆ» ՓԲԸ
«THE STATE EXPERT
COMMISSION OF RA» CJSC
EXPERTISE
TAX CODE 01508665

				Հ. ԹՈՒՄԱՆՅԱՆԻ ՏՈՒՆ ԹԱՆԳԱՐԱՆԻ ՆՈՐՈԳՄԱՆ, 2-ՐԴ ՄԱՍՆԱՇԵՆՔԻ ՔԱՆԴՄԱՆ ԵՎ ՆՈՐԻ ԿԱՌՈՒՑՄԱՆ Հասցե՝ ք. Երևան, Մոսկովյան փողոց h.40		
ՆԳՃ	Ա. ՀԱԿՈԲՋԱՆՅԱՆ			ԿՈՆՍՏՐՈՒԿՏԻՎ ԼՈՒԾՈՒՄՆԵՐ	ՓՈՒԼ	ԹԵՐԹ	ԹԵՐԹԵՐ
ԿՈՆՍՏՐ.	Տ. ՀԱՅՐԱՊԵՏՅԱՆ				ԱՆ	Կ-13	92
				ՔԱՆԴՄԱՆ ԱՇԽԱՏԱՆՔՆԵՐ. ԳՈՅՈՒԹՅՈՒՆ ՈՒՆԵՑՈՂ ԵՐԿԱՅՆԱԿԱՆ ԿՏՐՎԱԾՔ «Դ» ԱՌԱՆՑՔՈՎ	«ԷՄ ՋԻ ԴԻԶԱՅՆ» ՍՊԸ ԼԻՑԵՆԶԻԱ ՔՊՆ - 000649	

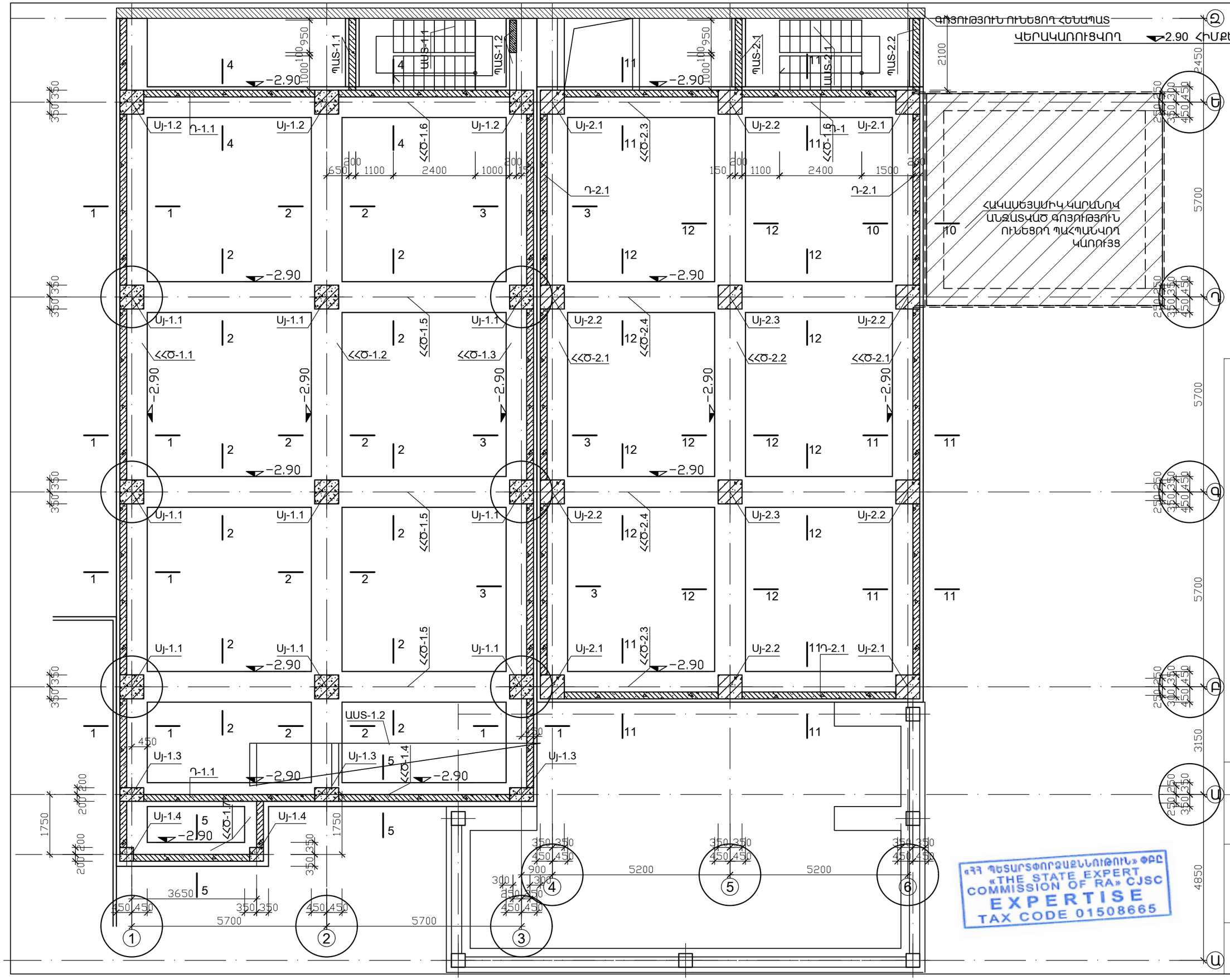

«ՀՀ ՊԵՏԱՐՏՈՐԾԱՅԻՆՈՒԹՅՈՒՆ» ՓԲԸ
«THE STATE EXPERT COMMISSION OF RA» CJSC
EXPERTISE
TAX CODE 01508665

Հ. ԹՈՒՄԱՆՅԱՆԻ ՏՈՒՆ ԹԱՆԳԱՐԱՆԻ ՆՈՐԳԱՍԱ, 2-ՐԴ ՄԱՍՆԱՇԵՆՔԻ ԵՎ ՆՈՐԻ ԿԱՌՈՒՑԱՆ
Հասցե՝ ք. Երևան, Մուսայան փողոց հ.40

ԿՈՆՍՏՐՈՒԿՏԻՎ ԼՈՒԾՈՒՄՆԵՐ

ՓՈՒԼ	ԹԵՐԹ	ԹԵՐԹԵՐ
Ստ	Կ-14	92

«ԷՄ ՋԻ ԴԻԶԱՅՆ» ՍՊԸ
DESIGN LIGHT GROUP
ՊԵՐՈՒԿԱՌՈՒՑՎՈՂ -2.90 ՀԻՄՔԵՐԻ ՀԱՏԱԿԱԳԻԾ

ՀԳՏ
Կոնստր. տ. Հայրապետյան
Ստուգեց՝ Ա. Հակոբյան

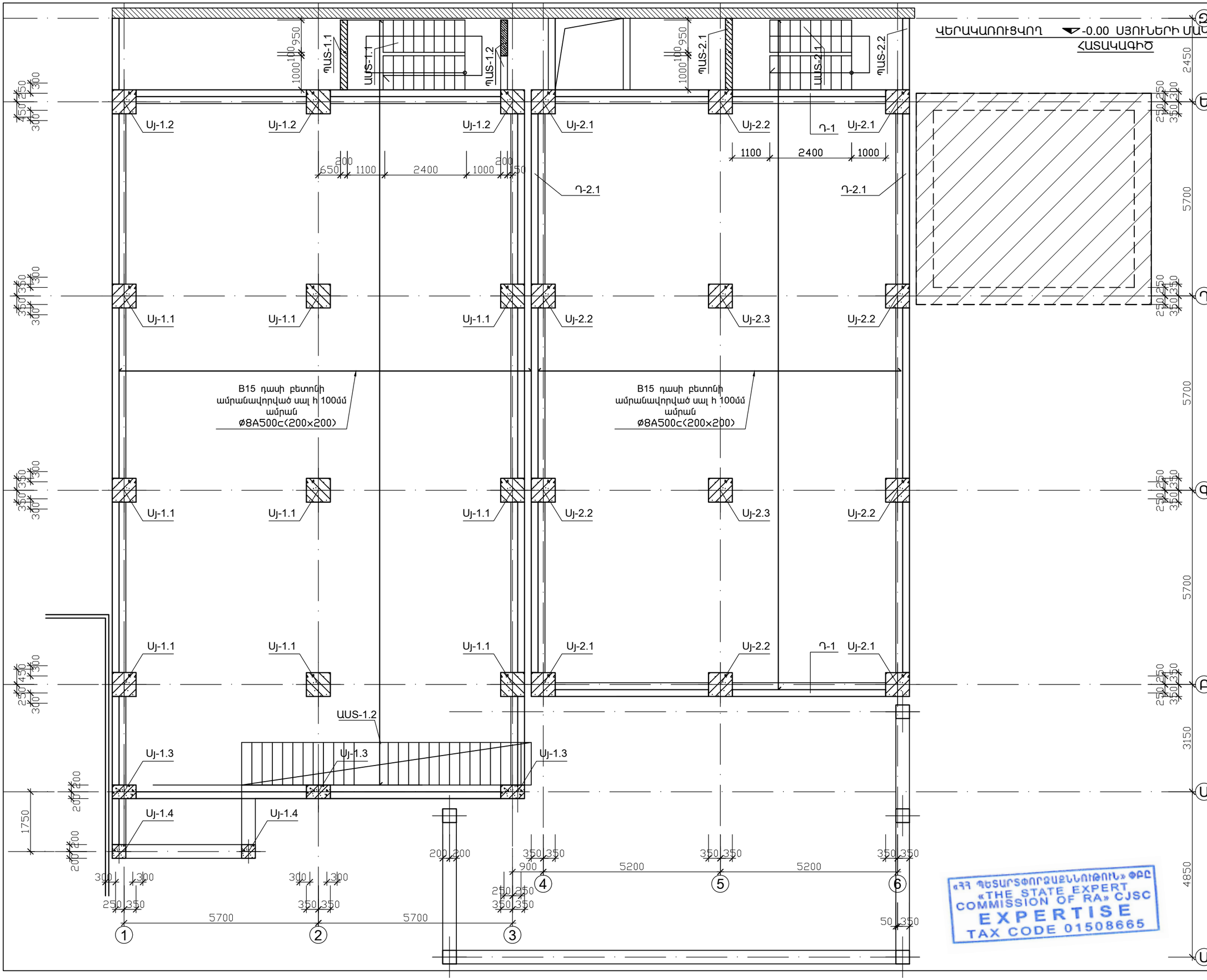

Հ. ԹՈՒՄԱՆՅԱՆԻ ՏՈՒՆ ԹԱՆԳԱՐԱՆԻ ՆՈՐՈՒՄԱՆ, 2-ՐԴ ՄԱՍԱՇԵՆՔԻ ՔԱՆԴԱՄԱՆ ԵՎ ՆՈՐԻ ԿԱՌՈՒՑՄԱՆ
Հասցե՝ ք. Երևան, Մոսկովյան փողոց h.40

ԿՈՆՍՏՐՈՒԿՏԻՎ ԼՈՒԾՈՒՄՆԵՐ

ՎԵՐԱԿԱՌՈՒՑՎՈՂ -0.00 ՀԱՏԱԿԱԳԻԾ

ՓՈՒԼ	ԹԵՐԹԵՐ
Ա	Կ-15
	92

«ԷՊ ՁԻ ԴԻԶԱՅՆ» ՍՊԸ
DESIGNՀԻՑԵՆԶԻԼ ՔՊԼ - 000649

ՊՄՁ
ԿՈՆՍՏՐ. Ս. ՀԱՅՈՊԵՏՅԱՆ
Ա. ՀԱԿՈԲՅԱՆ

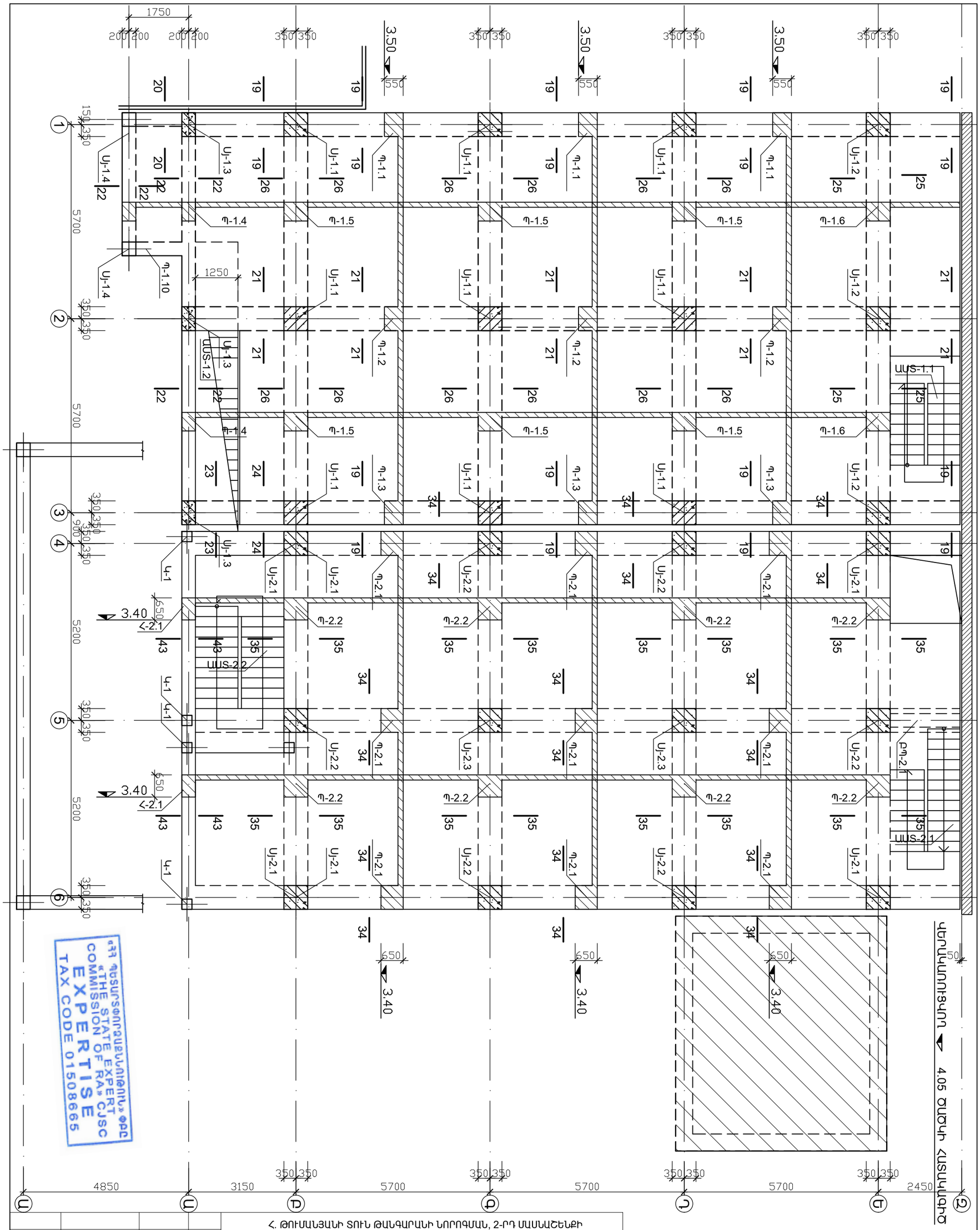

«ՀՀ ՊԵՏԱԿԱՆ ՓՈՐՁԱՔՆՆՈՒԹՅՈՒՆ» ՓԲԸ
«THE STATE EXPERT COMMISSION OF RA» CJSC
EXPERTISE
TAX CODE 01508665

Հ. ԹՈՒՄԱՆՅԱՆԻ ՏՈՒՆ ԹԱՆԳԱՐԱՆԻ ՆՈՐՈԳՄԱՆ, 2-ՐԴ ՄԱՍՆԱՇԵՆՔԻ ՔԱՆԴՄԱՆ ԵՎ ՆՈՐԻ ԿԱՌՈՒՑՄԱՆ Հասցե՝ ք. Երևան, Մոսկովյան փողոց h.40			
ՆԳՄ Ա. ՀԱԿՈԲՋԱՆՅԱՆ	ԿՈՆՍՏՐՈՒԿՏԻՎ ԼՈՒԾՈՒՄՆԵՐ	ՓՈՒԼ	ԹԵՐԹ	ԹԵՐԹԵՐ
ԿՈՆՍՏՐ. Տ. ՀԱՅՐԱՊԵՏՅԱՆ		ԱՆ	Կ-16	92
ՎԵՐԱԿԱՌՈՒՑՎՈՂ 4.05 ԾԱԾԿԻ ՀԱՏԱԿԱԳԻԾ	«ԷՄ ՋԻ ԴԻԶԱՅՆ» ՍՊԸ ԼԻՑԵՆԶԻԱ ՔՊՆ - 000649			

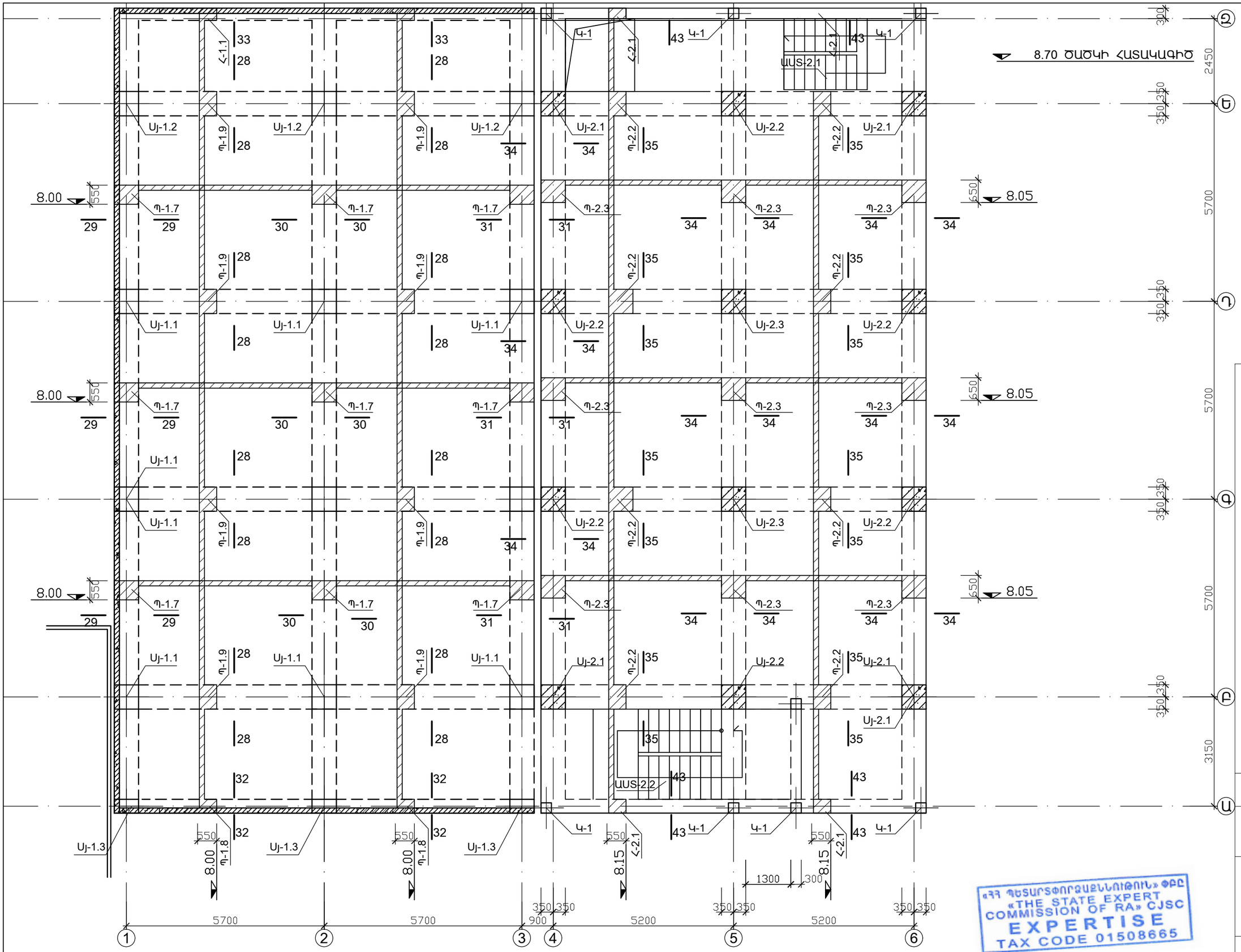

«ՀՀ ՊԵՏԱՐՏՈՐԾԱԳԻՏՈՒԹՅՈՒՆ» ՓԲԸ
«THE STATE EXPERT COMMISSION OF RA» CJSC
EXPERTISE
TAX CODE 01508665

2. ՕԹԻՈՒՆԱՅՆԻ ՏՈՒՆ ԹԱՆԳԱՐԱՆԻ ՆՈՐՈԳԱՍ, 2-ՐԴ ՄԱՍՆԱՇԵՆՔԻ ՔԱՆԴԱՍՆ ԵՎ ՆՈՐԻ ԿԱՌՈՒՑՄԱՆ
Հասցե՝ գ. Երևան, Նուպարյան փողոց հ. 40

ԿՈՆՍՏՐՈՒԿՏԻՎ ԼՈՒԾՈՒՄՆԵՐ

ԳԵՐԱՀԱՏԱԿԱԳԻԾ
8.70 ՇԱՇԿԻ ՀԱՏԱԿԱԳԻԾ

ՓՈՒԼ	ԹԵՐԹ	ԹԵՐԹԵՐ
ԿՄ	Կ-17	92

«ԷՄ ՋԻ ԴԻԶԱՅՆ» ՍՊԸ
DESIGN.LIMITED LLC - 000649

ԿՈՆՍՏՐ. Ն. ԽԱՉԱՏՐՅԱՆ
Տ. ՀԱՐՈՒԹՅՈՒՆՅԱՆ

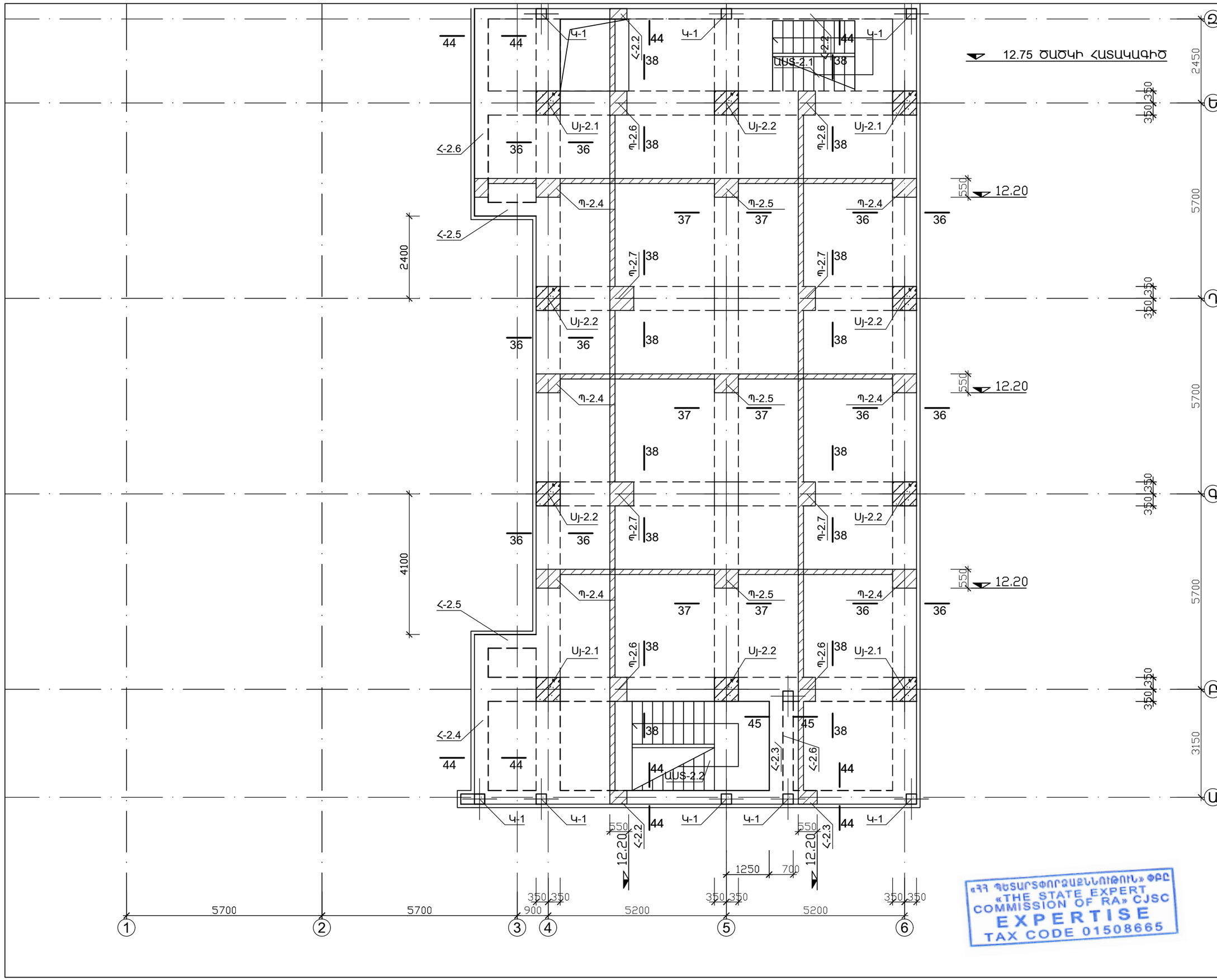
12.75 ԾԱԾԿԻ ՀԱՏԱԿԱԳԻԾ
12.20
Կ-1
Հ-2.2
Հ-2.3
Հ-2.4
Հ-2.5
Հ-2.6
Ս-2.1
Ս-2.2
Ս-2.3
Ս-2.4
Ս-2.5
Ս-2.6
Ս-2.7
Ս-2.8
Ս-2.9
Ս-2.10
Ս-2.11
Ս-2.12
Ս-2.13
Ս-2.14
Ս-2.15
Ս-2.16
Ս-2.17
Ս-2.18
Ս-2.19
Ս-2.20
Ս-2.21
Ս-2.22
Ս-2.23
Ս-2.24
Ս-2.25
Ս-2.26
Ս-2.27
Ս-2.28
Ս-2.29
Ս-2.30
Ս-2.31
Ս-2.32
Ս-2.33
Ս-2.34
Ս-2.35
Ս-2.36
Ս-2.37
Ս-2.38
Ս-2.39
Ս-2.40
Ս-2.41
Ս-2.42
Ս-2.43
Ս-2.44
Ս-2.45
Ս-2.46
Ս-2.47
Ս-2.48
Ս-2.49

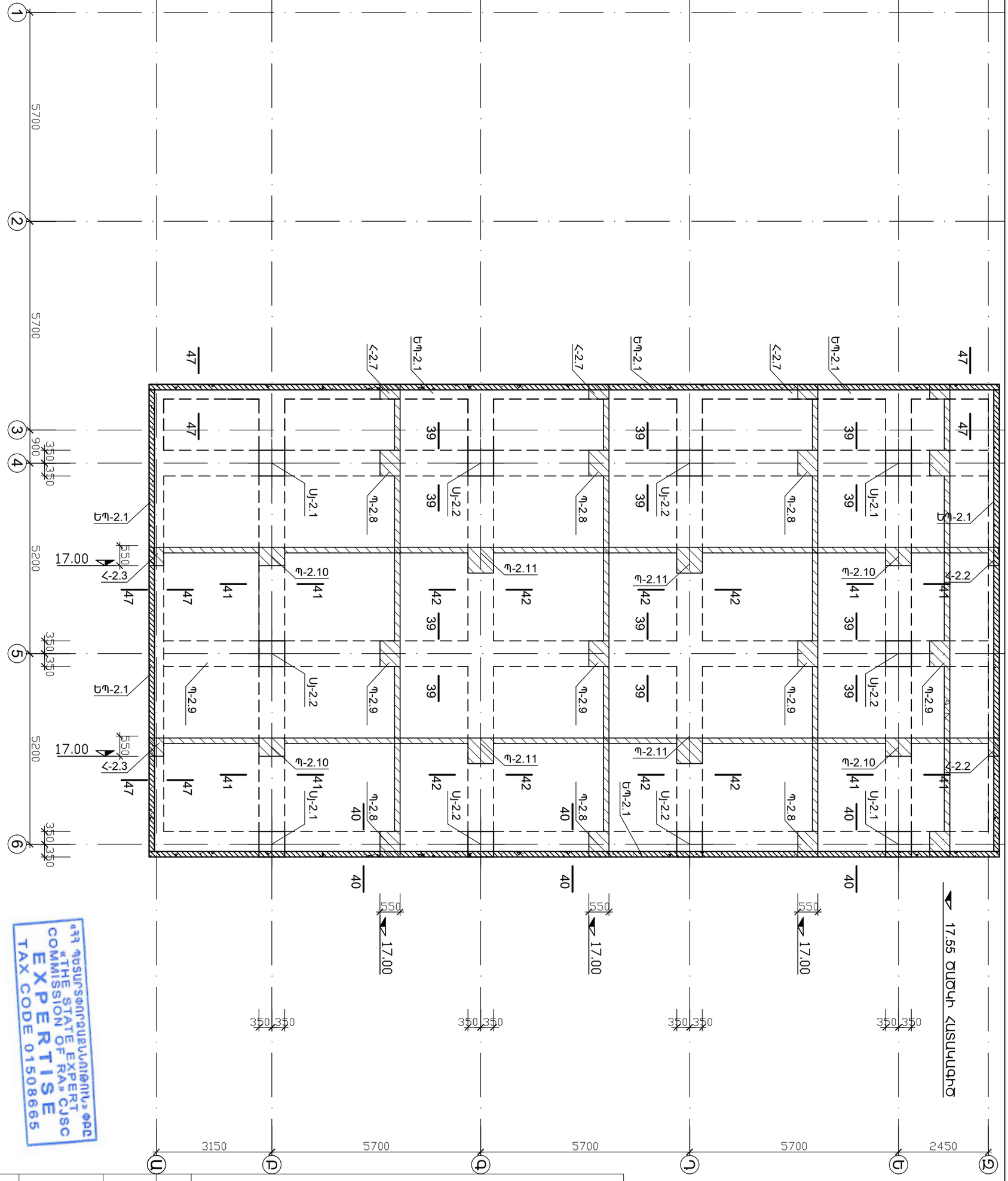
17.55 ծածկի հատակագիծ
17.00
550
350 350
3150
5700
5700
5700
2450
5200
5200
900
Ա
Բ
Գ
Դ
Ե
Զ
1
2
3
4
5
6
Ղ-2.1
Ղ-2.7
Ղ-2.8
Ղ-2.9
Ղ-2.10
Ղ-2.11
Ղ-2.2
Ղ-2.3
Ղ-2.1
Ղ-2.7
Ղ-2.1
Ղ-2.7
Ղ-2.1
Ղ-2.7
Ղ-2.1
Ղ-2.7
Ղ-2.1
Ղ-2.7
Ղ-2.1
Ղ-2.7
Ղ-2.1
Ղ-2.7
Ղ-2.1
Ղ-2.7
Ղ-2.8
Ղ-2.8
Ղ-2.8
Ղ-2.8
Ղ-2.8
Ղ-2.8
Ղ-2.8
Ղ-2.8
Ղ-2.9
Ղ-2.9
Ղ-2.9
Ղ-2.9
Ղ-2.9
Ղ-2.9
Ղ-2.10
Ղ-2.10
Ղ-2.10
Ղ-2.10
Ղ-2.11
Ղ-2.11
Ղ-2.11
Ղ-2.11
Ղ-2.2
Ղ-2.2
Ղ-2.2
Ղ-2.2
Ղ-2.2
Ղ-2.2
Ղ-2.2
Ղ-2.2
Ղ-2.3
Ղ-2.3
Ս-2.1
Ս-2.1
Ս-2.1
Ս-2.1
Ս-2.1
Ս-2.1
Ս-2.1
Ս-2.1
Ս-2.2
Ս-2.2
Ս-2.2

ԵՐԿԱՅՆԱԿԱՆ ԿՏՐՎԱԾՔ «1» ԱՌԱՆՑՔՈՎ

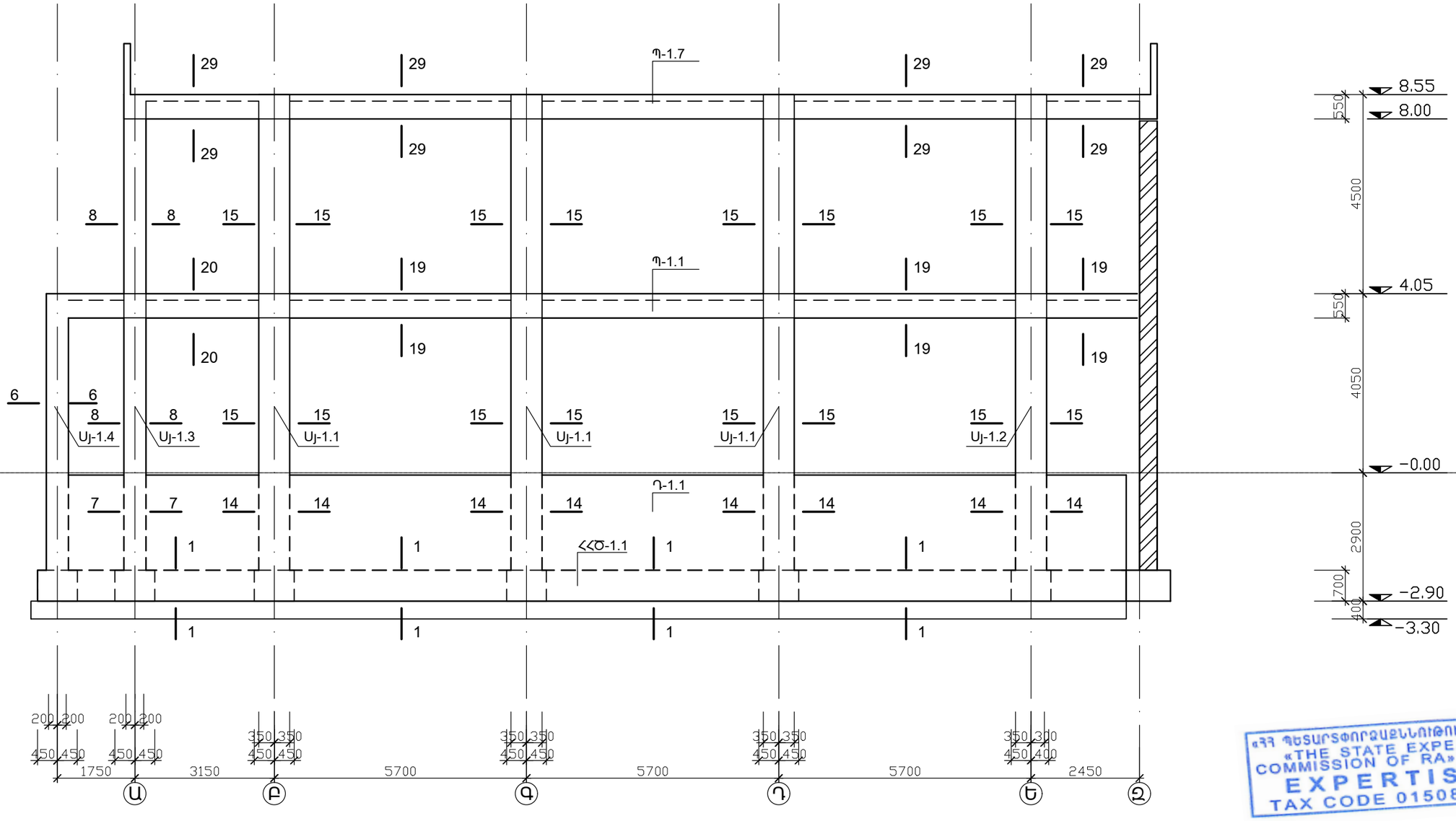

«ՀՀ ՊԵՏԱՐՏՓՈՐՁԱՔՆՆՈՒԹՅՈՒՆ» ՓԲԸ
«THE STATE EXPERT COMMISSION OF RA» CJSC
EXPERTISE
TAX CODE 01508665

				Հ. ԹՈՒՄԱՆՅԱՆԻ ՏՈՒՆ ԹԱՆԳԱՐԱՆԻ ՆՈՐՈԳՄԱՆ, 2-ՐԴ ՄԱՍՆԱՇԵՆՔԻ ՔԱՆԴՄԱՆ ԵՎ ՆՈՐԻ ԿԱՌՈՒՑՄԱՆ Հասցե՝ ք. Երևան, Մոսկովյան փողոց հ.40		
ՆԳՃ	Ա. ՀԱԿՈԲՋԱՆՅԱՆ			ԿՈՆՍՏՐՈՒԿՏԻՎ ԼՈՒԾՈՒՄՆԵՐ	ՓՈՒԼ	ԹԵՐԹ	ԹԵՐԹԵՐ
ԿՈՆՍՏՐ.	Տ. ՀԱՅՐԱՊԵՏՅԱՆ				ԱՆ	Կ-20	92
				ԵՐԿԱՅՆԱԿԱՆ ԿՏՐՎԱԾՔ «1» ԱՌԱՆՑՔՈՎ	«ԷՄ ՋԻ ԴԻԶԱՅՆ» ՍՊԸ ԼԻՑԵՆԶԻԱ ՔՊՆ - 000649	

ԵՐԿԱՅՆԱԿԱՆ ԿՏՐՎԱԾՔ «2» ԱՌԱՆՑՔՈՎ

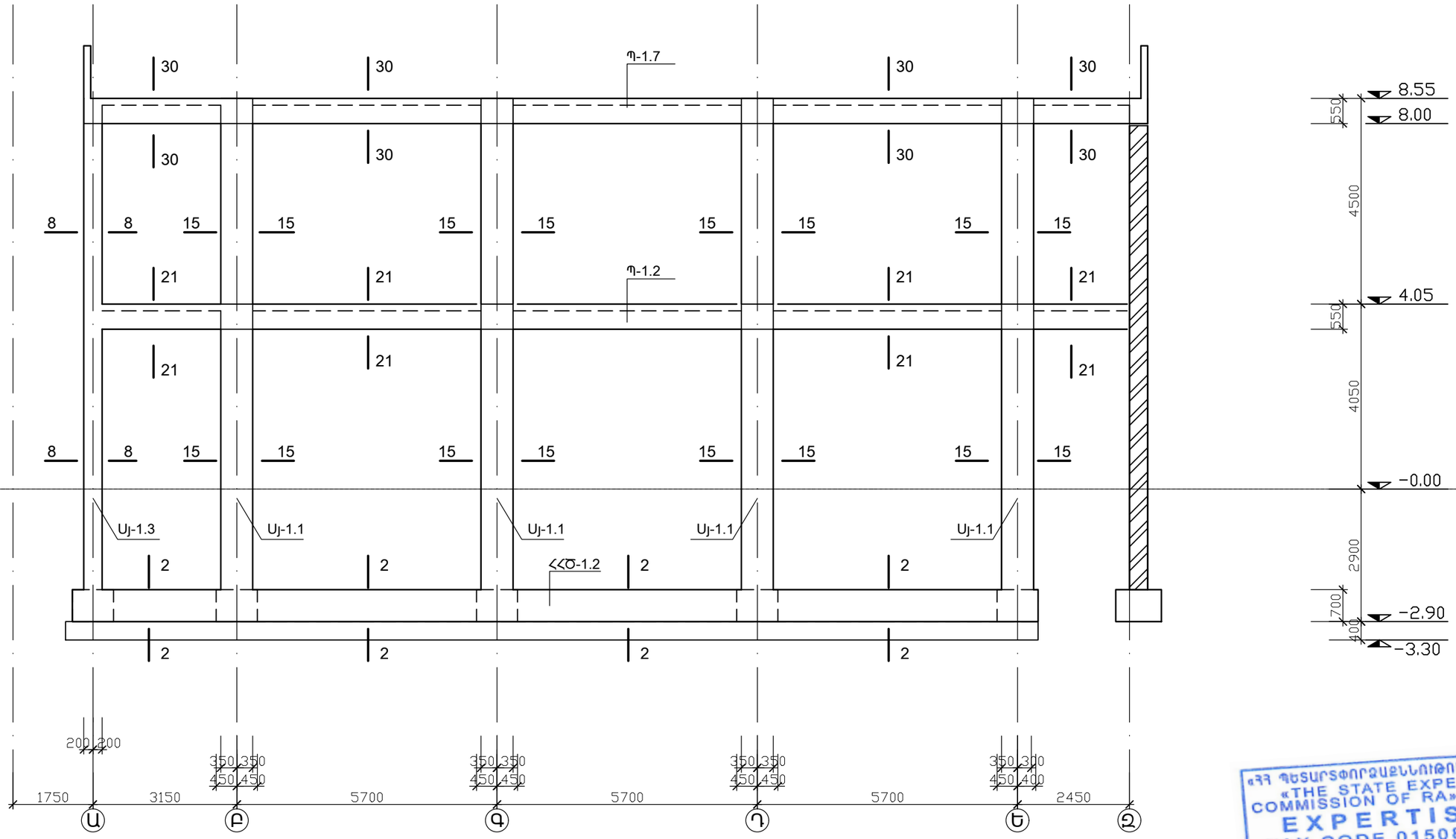

«ՀՀ ՊԵՏԱՐՏՈՐԾԱՔՆՆՈՒԹՅՈՒՆ» ՓԲԸ
«THE STATE EXPERT COMMISSION OF RA» CJSC
EXPERTISE
TAX CODE 01508665

				Հ. ԹՈՒՄԱՆՅԱՆԻ ՏՈՒՆ ԹԱՆԳԱՐԱՆԻ ՆՈՐՈԳՄԱՆ, 2-ՐԴ ՄԱՍՆԱՇԵՆՔԻ ՔԱՆԴՄԱՆ ԵՎ ՆՈՐԻ ԿԱՌՈՒՑՄԱՆ Հասցե՝ ք. Երևան, Մոսկովյան փողոց հ.4Փ		
ՆԳՃ	Ա. ՀԱԿՈԲՋԱՆՅԱՆ			ԿՈՆՍՏՐՈՒԿՏԻՎ ԼՈՒԾՈՒՄՆԵՐ	ՓՈՒԼ	ԹԵՐԹ	ԹԵՐԹԵՐ
ԿՈՆՍՏՐ.	Տ. ՀԱՅՐԱՊԵՏՅԱՆ				ԱՆ	Կ-21	92
				ԵՐԿԱՅՆԱԿԱՆ ԿՏՐՎԱԾՔ «2» ԱՌԱՆՑՔՈՎ	«ԷՄ ՋԻ ԴԻԶԱՅՆ» ՍՊԸ ԼԻՑԵՆԶԻԱ ՔՊՆ - 000649		

ԵՐԿԱՅՆԱԿԱՆ ԿՏՐՎԱԾՔ «3» ԱՌԱՆՑՔՈՎ

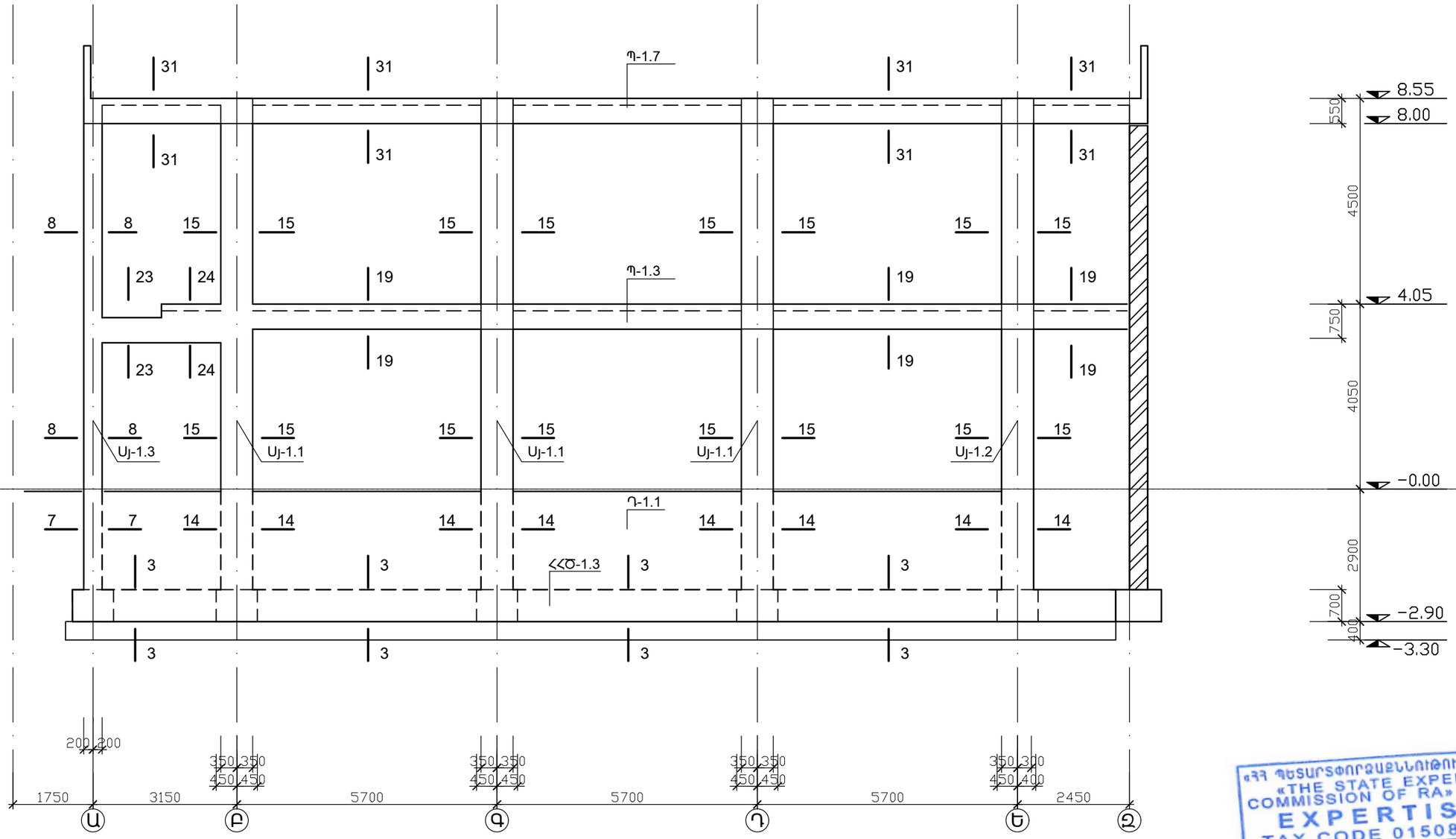

«ՀՀ ՊԵՏԱՐՏՓՈՐՁԱՔՆՆՈՒԹՅՈՒՆ» ՓԲԸ
«THE STATE EXPERT COMMISSION OF RA» CJSC
EXPERTISE
TAX CODE 01508665

				Հ. ԹՈՒՄԱՆՅԱՆԻ ՏՈՒՆ ԹԱՆԳԱՐԱՆԻ ՆՈՐՈԳՄԱՆ, 2-ՐԴ ՄԱՍՆԱՇԵՆՔԻ ՔԱՆԴՄԱՆ ԵՎ ՆՈՐԻ ԿԱՌՈՒՑՄԱՆ Հասցե՝ ք. Երևան, Մոսկովյան փողոց հ.40		
ՆԳՃ	Ա. ՀԱԿՈԲՋԱՆՅԱՆ			ԿՈՆՍՏՐՈՒԿՏԻՎ ԼՈՒԾՈՒՄՆԵՐ	ՓՈՒԼ	ԹԵՐԹ	ԹԵՐԹԵՐ
ԿՈՆՍՏՐ.	Տ. ՀԱՅՐԱՊԵՏՅԱՆ				ԱՆ	Կ-22	92
				ԵՐԿԱՅՆԱԿԱՆ ԿՏՐՎԱԾՔ «3» ԱՌԱՆՑՔՈՎ	«ԷՄ ՋԻ ԴԻԶԱՅՆ» ՍՊԸ ԼԻՑԵՆԶԻԱ ՔՊՆ - 000649		

ԵՐԿԱՅՆԱԿԱՆ ԿՏՐՎԱԾՔ «4» ԱՌԱՆՑՔՈՎ

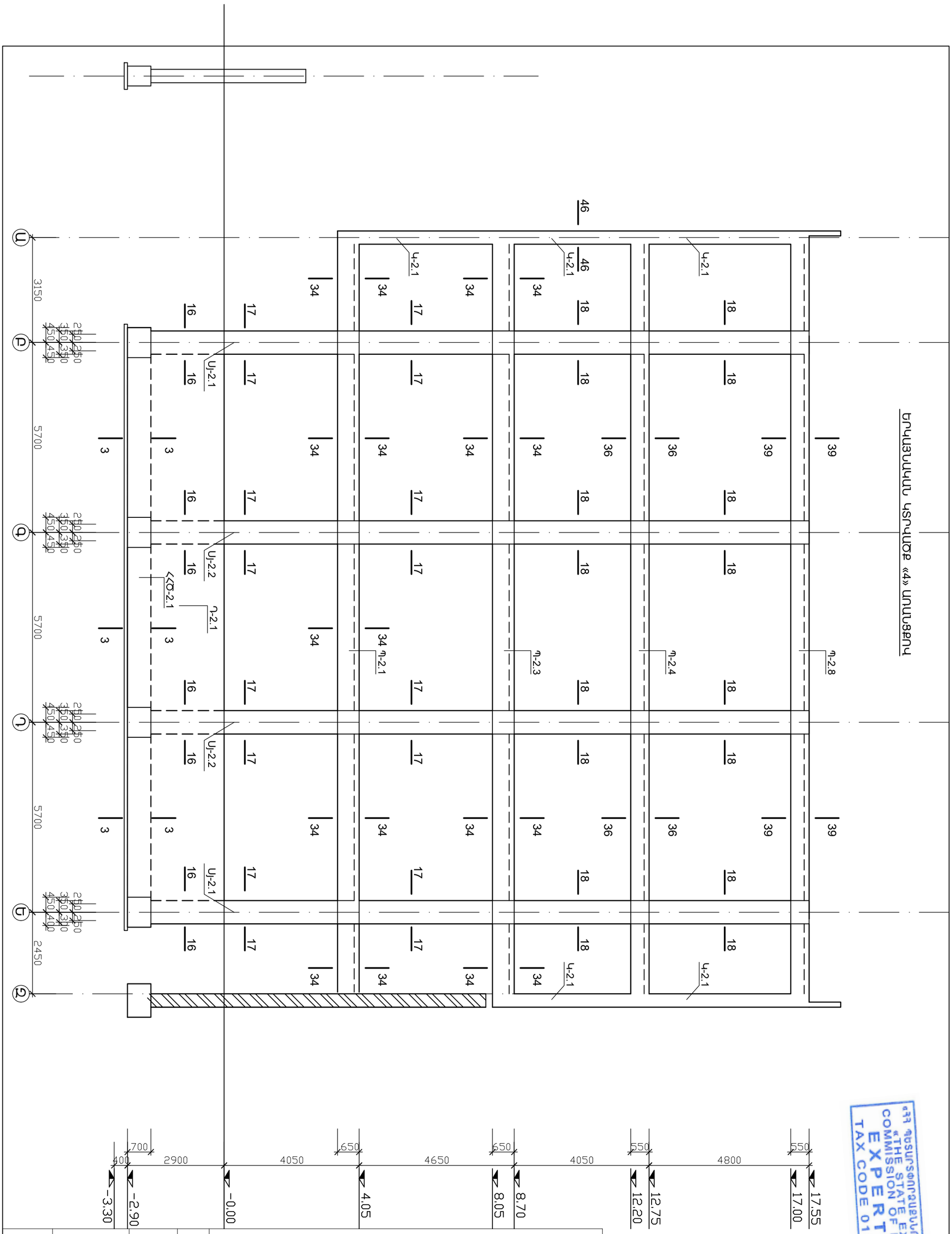

				Հ. ԹՈՒՄԱՆՅԱՆԻ ՏՈՒՆ ԹԱՆԳԱՐԱՆԻ ՆՈՐՈԳՄԱՆ, 2-ՐԴ ՄԱՍՆԱՇԵՆՔԻ ՔԱՆԴՄԱՆ ԵՎ ՆՈՐԻ ԿԱՌՈՒՑՄԱՆ Հասցե՝ ք. Երևան, Մոսկովյան փողոց հ.40			
ՆԳՄ	Ա. ՀԱԿՈԲՋԱՆՅԱՆ			ԿՈՆՍՏՐՈՒԿՏԻՎ ԼՈՒԾՈՒՄՆԵՐ	ՓՈՒԼ	ԹԵՐԹ	ԹԵՐԹԵՐ
ԿՈՆՍՏՐ.	Տ. ՀԱՅՐԱՊԵՏՅԱՆ				ԱՆ	Կ-23	92
				ԵՐԿԱՅՆԱԿԱՆ ԿՏՐՎԱԾՔ «4» ԱՌԱՆՑՔՈՎ	«ԷՄ ՋԻ ԴԻԶԱՅՆ» ՍՊԸ ԼԻՑԵՆԶԻԱ ՔՊՆ - 000649		

ՀՀ ՊԵՏԱԿԱՆ ՓՈՐՁԱՂԵՏՈՒԹՅՈՒՆ «ԷՔՍՊԵՐՏ» ՀԿԸ
«THE STATE EXPERT COMMISSION OF RA» CJSC
EXPERTISE
TAX CODE 01508665

«ՀՀ ՊԵՏԱՐՏՓՈՐՁԱՔՆՆՈՒԹՅՈՒՆ» ՓԲԸ
«THE STATE EXPERT COMMISSION OF RA» CJSC
EXPERTISE
TAX CODE 01508665

ԵՐԿԱՅՆԱԿԱՆ ԿՏՐՎԱԾՔ «5» ԱՌԱՆՑՔՈՎ

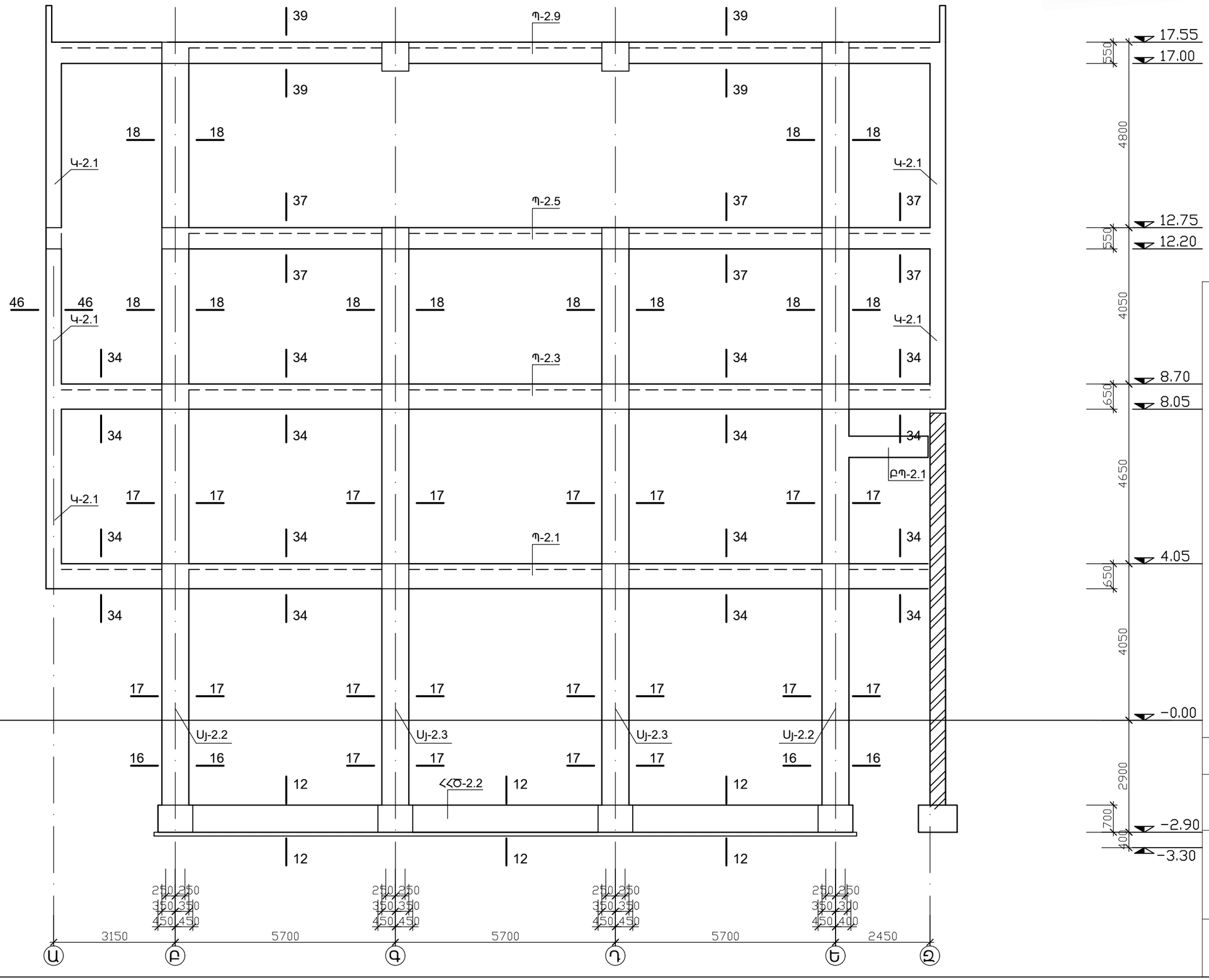

Հ. ԹՈՒՄԱՆՅԱՆԻ ՏՈՒՆ ԹԱՆԳԱՐԱՆԻ ՆՈՐՈՒՄԱՆ, 2-ՐԴ ՄԱՍՆԱՇԵՆՔԻ ՔԱՌԱՍԱՆ ԵՎ ՆՈՐԻ ԿԱՌՈՒՑՄԱՆ
Հասցե՝ ք. Երևան, Մոսկովյան փողոց հ.40

ԿՈՆՍՏՐՈՒԿՏԻՎ ԼՈՒԾՈՒՄՆԵՐ

ՓՈՒԼ	ԱՌ	թերթերը
թերթ	Կ-24	92

«ԷՄ ՋԻ ԴԻԶԱՅՆ» ՍՊԸ
DESIGN Լիցենզիայի քարտ - 000649

ԵՐԿԱՅՆԱԿԱՆ ԿՏՐՎԱԾՔ «5» ԱՌԱՆՑՔՈՎ

ԼԳՄ	Ա. Հովսեփյան	
ԿՈՆՍՏՐ.	Տ. Հայոցյան	

ԵՐԿԱՅՆԱԿԱՆ ԿՏՐՎԱԾՔ «6» ԱՌԱՆՑՔՈՎ

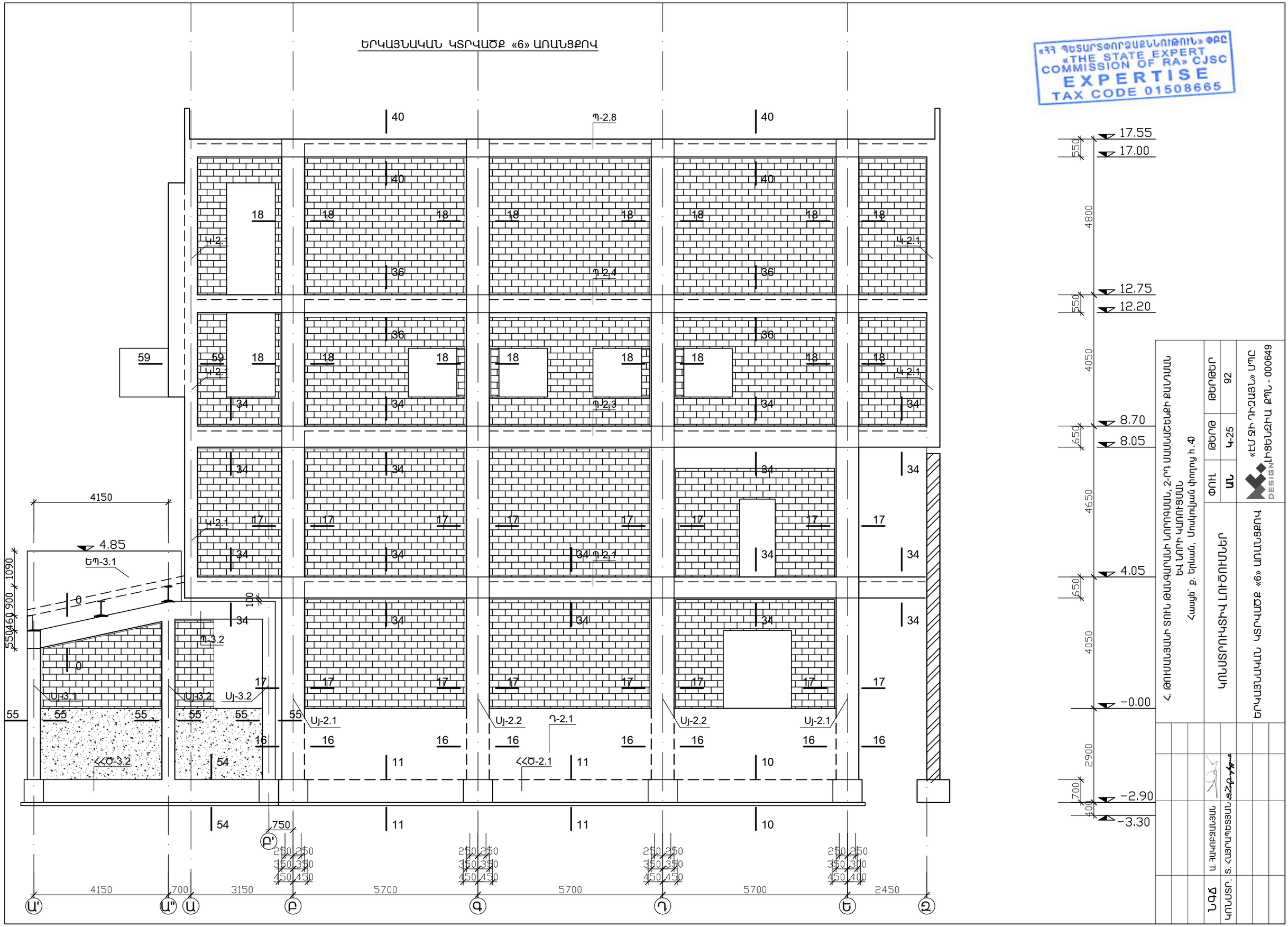

ԵՐԿԱՅՆԱԿԱՆ ԿՏՐՎԱԾՔ «Ա» ԱՌԱՆՑՔՈՎ

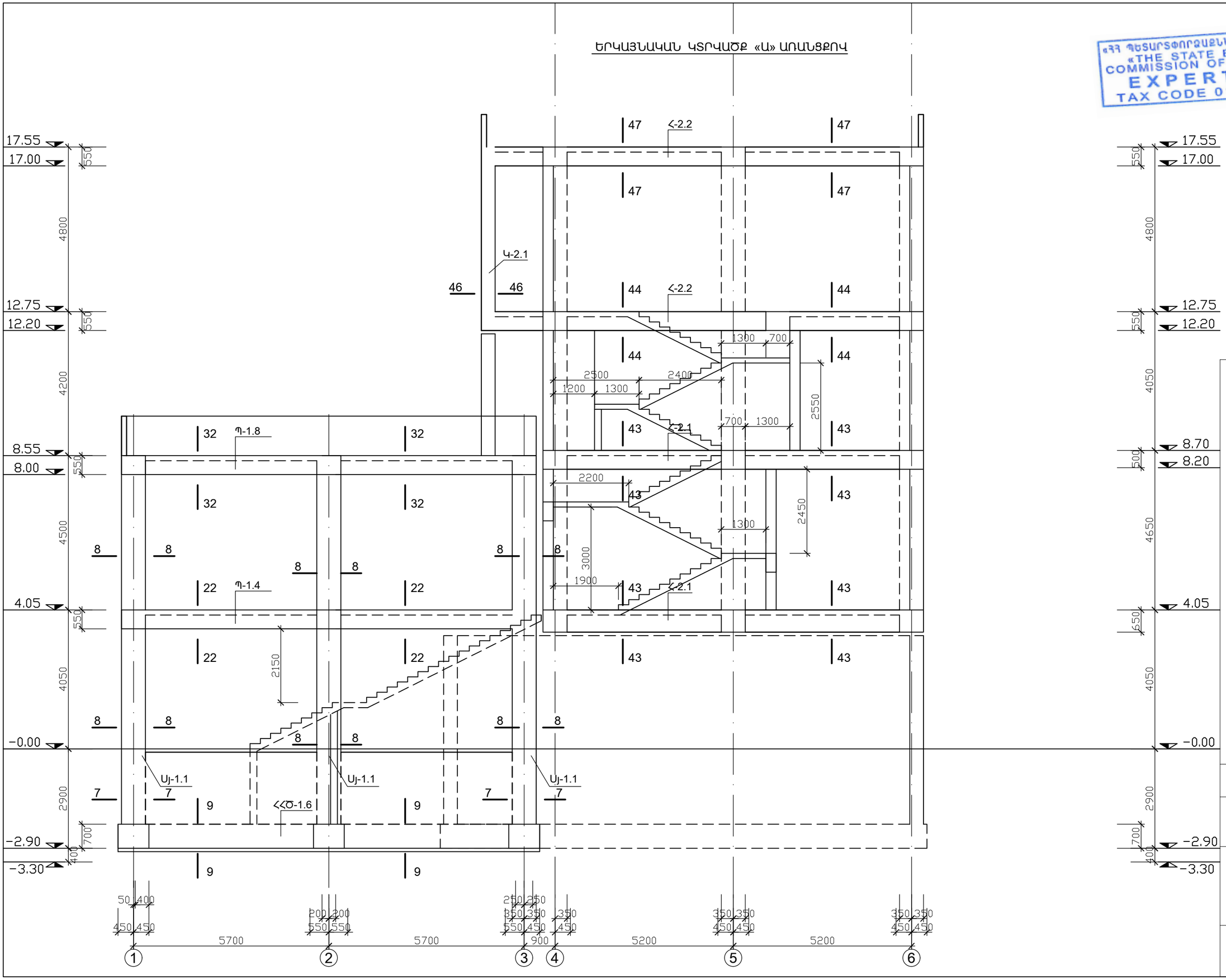

«ՀՀ ՊԵՏԱՐՏՈՒԳԱՔՆՆՈՒԹՅՈՒՆ» ՓԲԸ
«THE STATE EXPERT COMMISSION OF RA» CJSC
EXPERTISE
TAX CODE 01508665

Հ. ՄՈՒՍԱՅԱՆԻ ՏՈՒՆ ԹԱՆԳԱՐԱՆԻ ՆՈՐՈԳԱՆ, 2-ՐԴ ՄԱՍՆԱՇԵՆՔԻ ՔԱՆԴԱԿԱՆ ԵՎ ՆՈՐ ԿԱՌՈՒՑՄԱՆ
Հասցե՝ ք. Երևան, Մոսկովյան փողոց հ.40

ԿՈՆՍՏՐՈՒԿՏԻՎ ԼՈՒԾՈՒՄՆԵՐ

ՓՈՒԼ	ԹԵՐԹԵՐ
Կ-26	92

ԵՐԿԱՅՆԱԿԱՆ ԿՏՐՎԱԾՔ «Ա» ԱՌԱՆՑՔՈՎ

«ԷՄ ՋԻ ԴԻԶԱՅՆ» ՍՊԸ
DESIGN LIMITED ՔՊՆ - 00649

ԼԳՏ	Ա. Հովսեփյան	
ԿՈՆՍՏՐ.	Տ. Հայոտեցյան	

ԵՐԿԱՅՆԱԿԱՆ ԿՏՐՎԱԾՔ «Բ» ԱՌԱՆՑՔՈՎ

«ՀՀ ՊԵՏԱՐՏՈՐԾԱՔՆՆՈՒԹՅՈՒՆ» ՓԲԸ
«THE STATE EXPERT COMMISSION OF RA» CJSC
EXPERTISE
TAX CODE 01508665

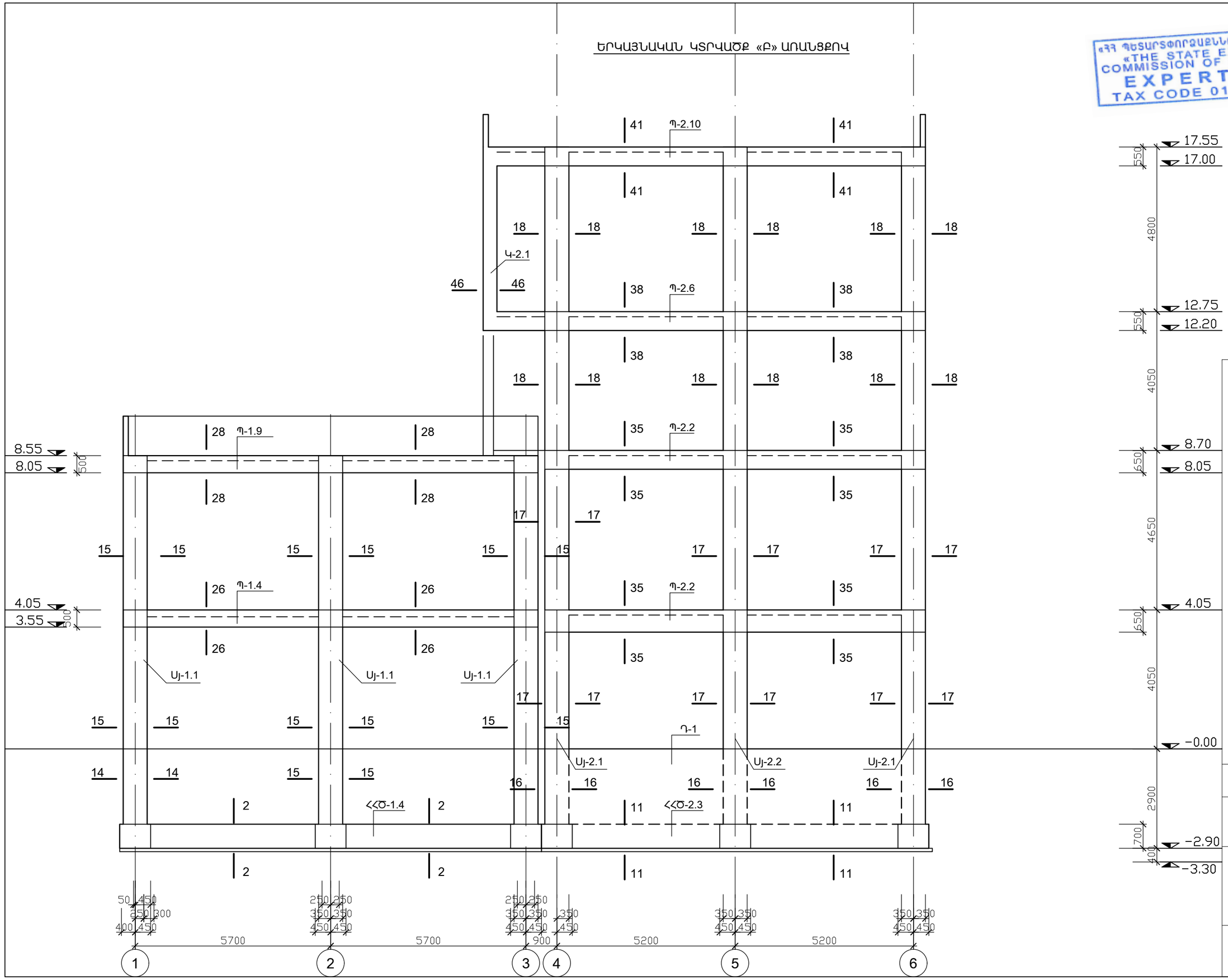

Հ. ՀՈՒՄԱՅԱԿԻ ՏՈՒՆ ԹԱՆԳԱՐԱՆԻ ՆՈՐՈՒԹՅԱՆ, 2-ՐԴ ՄԱՍՆԱՇԵՆՔԻ ՔԱՐԴԱՍԱՆ ԵՎ ՆՈՐԻ ԿԱՌՈՒՑՄԱՆ
Հասցե՝ ք. Երևան, Մասկվայի փողոց հ.40

ԿՈՄԱՏՈՒԻՏԻՎ ԼՈՒԾՈՒՄՆԵՐ

ԲԵՌՆԱՇԻՆԱԿԱՆ ԿՏՐՎԱԾՔ «Բ» ԱՌԱՆՑՔՈՎ

ՓՈՒԼ	ԱՌ	ԹԵՐԹԵՐ
ԹԵՐՄ	Կ-27	92

«ԷՄ ՋԻ ԴԻԶԱՅՆ» ՍՊԸ
DESIGN LIMITED ՔՊՀ - 00064

ԼԾՎ
ԿՈՄՍՏՐ. Ս. ՀԱՄԱՊԵՏՅԱՆ
Ս. ՀԱԿՈԲՅԱՆ

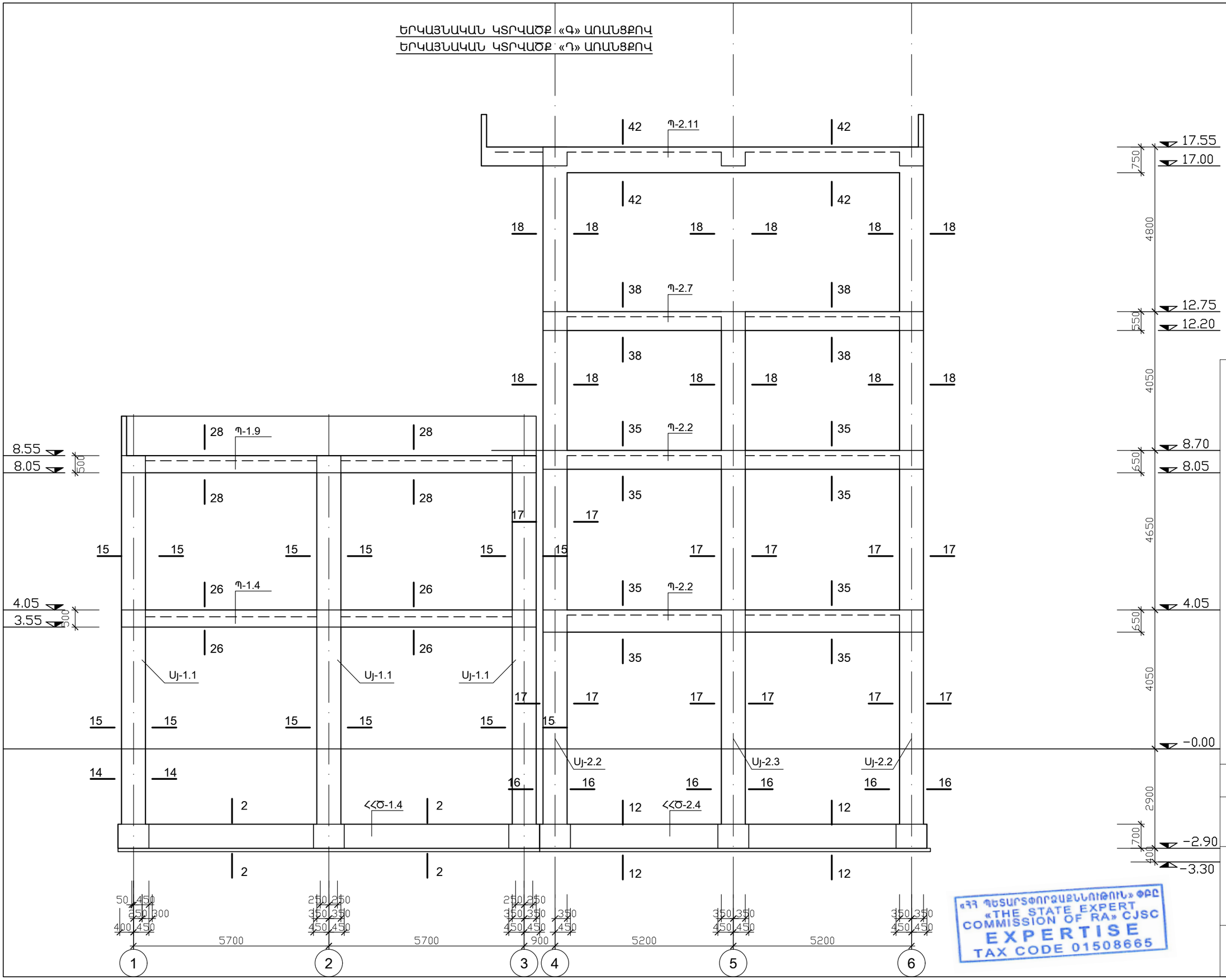
ԵՐԿԱՅՆԱԿԱՆ ԿՏՐՎԱԾՔ «Գ» ԱՌԱՆՑՔՈՎ
ԵՐԿԱՅՆԱԿԱՆ ԿՏՐՎԱԾՔ «Դ» ԱՌԱՆՑՔՈՎ
Պ-2.11
Պ-2.7
Պ-2.2
Պ-1.9
Պ-1.4
Սյ-1.1
Սյ-2.2
Սյ-2.3
<<Ծ-1.4
<<Ծ-2.4
17.55
17.00
12.75
12.20
8.70
8.05
4.05
-0.00
-2.90
-3.30
8.55
3.55
5700
5700
900
5200
5200
«ԳՀ ՊԵՏԱՐԵՏՈՐԱԳԱՆՉՆԵՐԻ ԿՈՄԻՏԵ»
«THE STATE EXPERT COMMISSION OF RA» CJSC
EXPERTISE
TAX CODE 01508665
Հ. ԹՈՒՄԱՆՅԱՆԻ ԱՆՎԱՆԱԿԱՆ ԹԱՏՐՈՆԻ ՄԱՍՆԱՇԵՆՔԻ ՔԱՆԴԱԿԱՆ ԵՎ ՆՈՐԻ ԿԱՌՈՒՑՄԱՆ
Հասցե՝ ք. Երևան, Մոսկովյան փողոց թ.40
ԿՈՆՍՏՐՈՒԿՏԻՎ ԼՈՒԾՈՒՄՆԵՐ
ԱՌԱՆՑՔԱՅԻՆ ԿՏՐՎԱԾՔ «Գ», «Դ»
ՓՈՒԼ
ԱՆ
ԹԵՐԹԵՐ
Կ-28
92
«ԷՄ ՋԻ ԴԻԶԱՅՆ» ՍՊԸ
DESIGN LIMITED LLC - 00064
ՆԳԴ
ԿՈՆՍՏՐ.
Ս. ԴԱՎԹՅԱՆ
Տ. ՀԱՐՈՒԹՅՈՒՆ

ԵՐԿԱՅՆԱԿԱՆ ԿՏՐՎԱԾՔ «Ե» ԱՌԱՆՑՔՈՎ

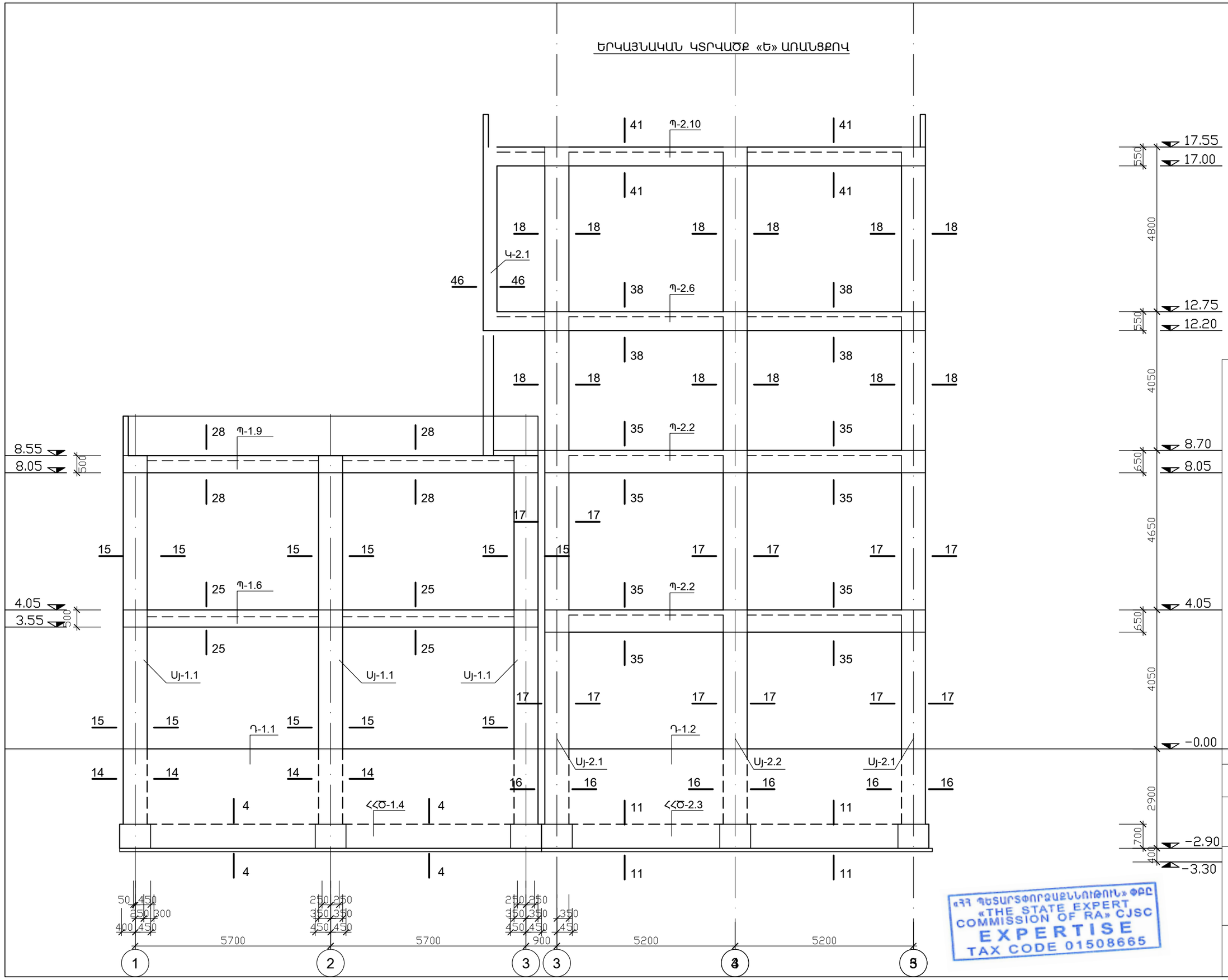

«ՀՀ ՊԵՏԱՐՏՈՐԱԳԱՔՆՆՈՒԹՅՈՒՆ» ՓԲԸ
«THE STATE EXPERT COMMISSION OF RA» CJSC
EXPERTISE
TAX CODE 01508665

Հ. ԹՈՒՄԱՆՅԱՆԻ ՏՈՒՆ ԹԱՆԳԱՐԱՆԻ ԽՈՐՀՐԴԱՆ, 2-ՐԴ ՄԱՍՆԱՀԵՏԵՎԻ ՔԱՂԱՂԱՅԻՆ ԵՎ ՆՈՐԻ ԿԱՌՈՒՑԱՅԻ
Հասցե՝ ք. Երևան, Մոսկվայի փողոց հ. 40

ԿՈՆՍՏՐՈՒԿՏԻՎ ԼՈՒԾՈՒՄՆԵՐ

ԵՐԿԱՅՆԱԿԱՆ ԿՏՐՎԱԾՔ «Ե» ԱՌԱՆՑՔՈՎ

ՓՈՒԼ	ԱՂ	թերթ	թերթեր
		Կ-29	92

«ԷՄ ՋԻ ԴԻԶԱՅՆ» ՍՊԸ
DESIGN LIMITED ՔՊՆ - 000649

ՆԳԼ	Ա. Հակոբյան	
ԿՈՆՍՏ.	Տ. Հարությունյան	

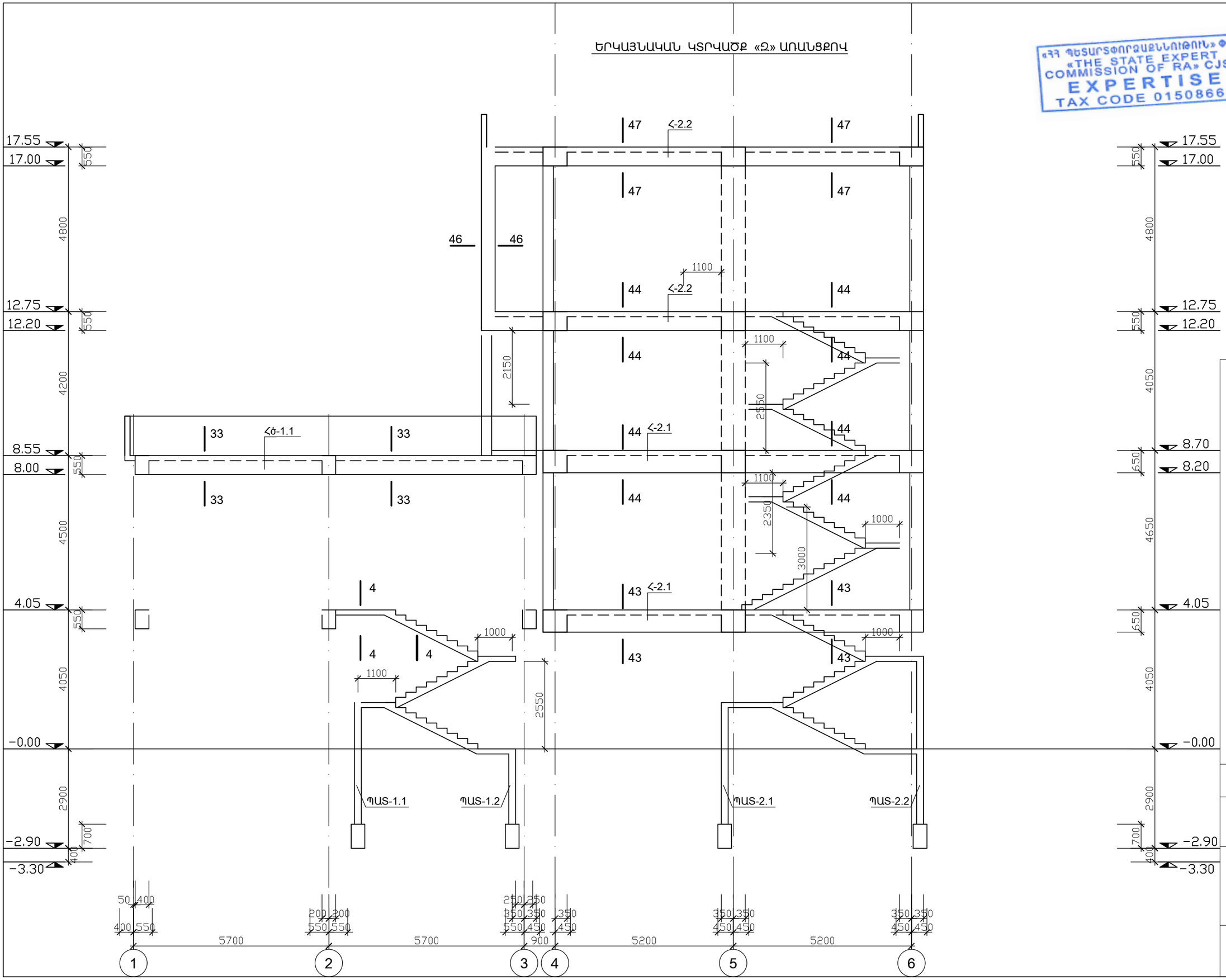

«ՀՀ ՊԵՏԱՐՏՓՈՐՁԱՔՆՆՈՒԹՅՈՒՆ» ՓԲԸ
«THE STATE EXPERT COMMISSION OF RA» CJSC
EXPERTISE
TAX CODE 01508665

Հ. ԹՈՒՄԱՆՅԱՆԻ ՏՈՒՆ ԹԱՆԳԱՐԱՆԻ ՀՈՐՈՂԱՄԱ, 2-ՐԴ ՄԱՍՆԱՇԵՆՔԻ ՔԱՆԴԱԿԱՆ ԵՎ ՆՈՐԻ ԿԱՌՈՒՑՄԱՆ
Հասցե՝ ք. Երևան, Մոսկովյան փողոց հ.40

ԿՈՆՍՏՐՈՒԿՏԻՎ ԼՈՒԾՈՒՄՆԵՐ

ՓՈՒԼ	ԹԵՐԹԵՐ
Ա	92
Կ-30	

«ԷՄ ՋԻ ԴԻԶԱՅՆ» ՍՊԸ
DESIGN LIMITED LLC - 00649

ԵՐԿԱՅՆԱԿԱՆ ԿՏՐՎԱԾՔ «4» ԱՌԱՆՑՔՈՎ

ՆԳԼ
ԿՈՆՍՏ. Ս. ՀԱՅՐԱՊԵՏՅԱՆ
Ս. ԱԿԻՖԵՍԱՅԱՆ

ՀՀԾ-1.3 ԵՐԿԱՅՆԱԿԱՆ ԿՏՐՎԱԾՔ «3» ԱՌԱՆՑՔՈՎ

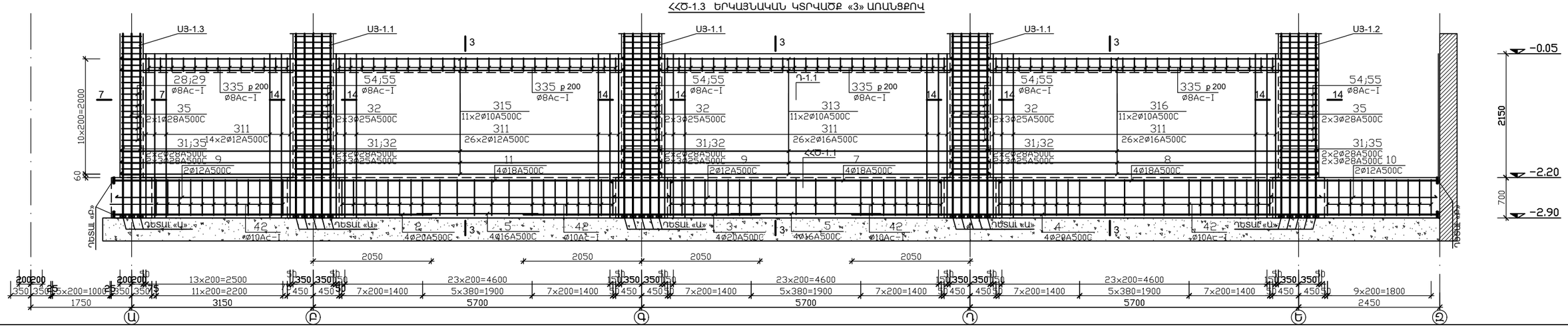

ՀՀԾ-1.1 ԵՐԿԱՅՆԱԿԱՆ ԿՏՐՎԱԾՔ «1» ԱՌԱՆՑՔՈՎ

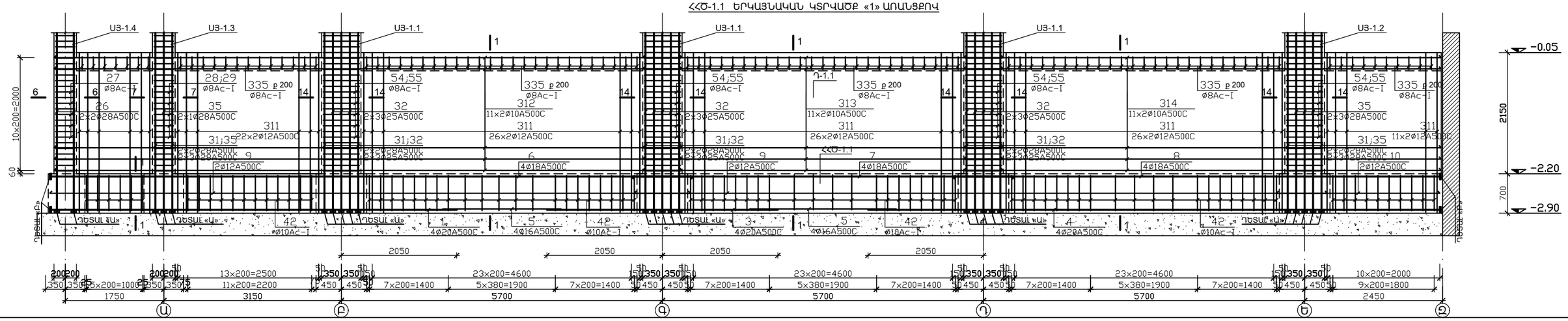

42	750 670 550 630	L=2600		335	340 480 360 220	L=1400		55	480 480 570 570	L=2100	
43	850	L=1200		282	450 450 350 350	L=1600		54	750 750 650 650	L=2800	

29	380 380 470 470	L=1700				
28	450 750 350 650	L=2200				

				Հ. ԹՈՒՄԱՆՅԱՆԻ ՏՈՒՆ ԹԱՆԳԱՐԱՆԻ ՆՈՐՈԳՄԱՆ, 2-ՐԴ ՄԱՍՆԱՇԵՆՔԻ ՔԱՆԴՄԱՆ ԵՎ ՆՈՐԻ ԿԱՌՈՒՑՄԱՆ Հասցե՝ ք. Երևան, Մոսկովյան փողոց հ.4			
ՆԳԱ	Ա. ՀԱԿՈԲՋԱՆՅԱՆ			ԿՈՆՍՏՐՈՒԿՏԻՎ ԼՈՒԾՈՒՄՆԵՐ	ՓՈՒԼ	ԹԵՐԹ	ԹԵՐԹԵՐ
ԿՈՆՍՏՐ.	Տ. ՀԱՅՐԱՊԵՏՅԱՆ				ԱՆ	Կ-31	92
				ՀՀԾ-1.1, ՀՀԾ-1.3, Դ-1.1 ԵՐԿԱՅՆԱԿԱՆ ԿՏՐՎԱԾՔՆԵՐ	«ԷՄ ՋԻ ԴԻԶԱՅՆ» ՍՊԸ ՔԱՂԱՔԱՑԻԱԿԱՆ ԳՐԱՍԵՆՅԱԿ - 000649		

«ՀՀ ՊԵՏԱՐՏՓՈՐՁԱՔՆՆՈՒԹՅՈՒՆ» ՓԲԸ
«THE STATE EXPERT COMMISSION OF RA» CJSC
EXPERTISE
TAX CODE 01508665

336	160	L=350		004	8425 175	L=8600		005	350 9450	L=9800		008	375 4150 375 L=4900
335	340 480 220 360	L=1400		002	350 11150	L=11500		007	350 6450	L=6800		009	350 1900 350 L=2600

ՀՀՇ-1.2 ԵՐԿԱՅՆԱԿԱՆ ԿՏՐՎԱԾՔ «2» ԱՌԱՆՑՔՈՎ

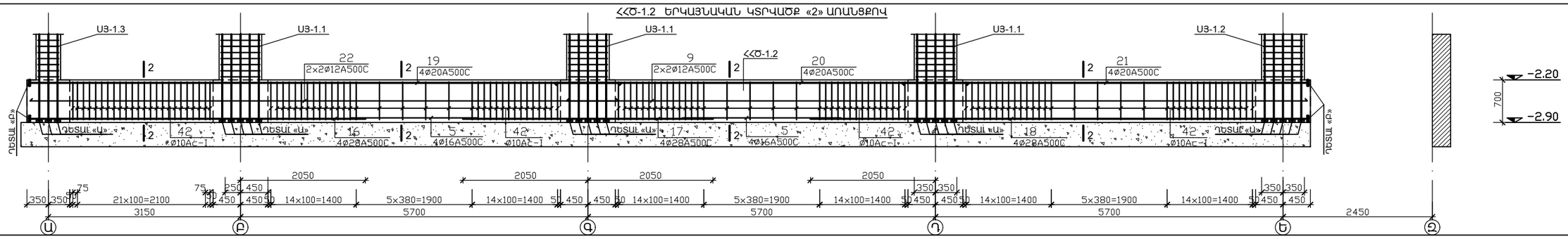

ՀՀՇ-1.5 ԵՐԿԱՅՆԱԿԱՆ ԿՏՐՎԱԾՔ «Դ» ԱՌԱՆՑՔՈՎ
ՀՀՇ-1.5 ԵՐԿԱՅՆԱԿԱՆ ԿՏՐՎԱԾՔ «Գ» ԱՌԱՆՑՔՈՎ

ՀՀՇ-2.4 ԵՐԿԱՅՆԱԿԱՆ ԿՏՐՎԱԾՔ «Դ» ԱՌԱՆՑՔՈՎ
ՀՀՇ-2.4 ԵՐԿԱՅՆԱԿԱՆ ԿՏՐՎԱԾՔ «Գ» ԱՌԱՆՑՔՈՎ

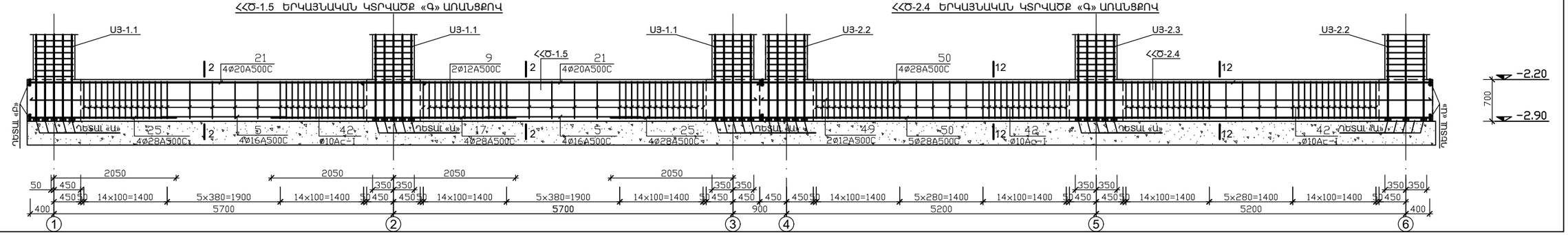

42	750 670 630 550	L=2600		55	480 480 570 570	L=2100		29	380 380 470 470	L=1700			
43	850	L=1200		54	750 750 650 650	L=2800		28	450 750 350 650	L=2200			

				Հ. ԹՈՒՄԱՆՅԱՆԻ ՏՈՒՆ ԹԱՆԳԱՐԱՆԻ ՆՈՐՈԳՄԱՆ, 2-ՐԴ ՄԱՍՆԱՀԵՆԵՔԻ ՔԱՆԴՄԱՆ ԵՎ ՆՈՐԻ ԿԱՌՈՒՑՄԱՆ Հասցե՝ ք. Երևան, Մոսկովյան փողոց հ.4		
ՆԳՁ	Ա. ՀԱԿՈԲՋԱՆՅԱՆ			ԿՈՆՍՏՐՈՒԿՏԻՎ ԼՈՒԾՈՒՄՆԵՐ	ՓՈՒԼ	ԹԵՐԹ	ԹԵՐԹԵՐ
ԿՈՆՍՏՐ.	Տ. ՀԱՅՐԱՊԵՏՅԱՆ				ԱՆ	Կ-32	92
				ՀՀՇ-1.2, ՀՀՇ-1.5, ՀՀՇ-2.4 ԵՐԿԱՅՆԱԿԱՆ ԿՏՐՎԱԾՔՆԵՐ	«ԷՄ ՋԻ ԴԻԶԱՅՆ» ՍՊԸ ԴԻԶԵՆՉԻԿ ՔՊՆ - 000649		

«ՀՀ ՊԵՏԱՐՏՓՈՐՁԱՔՆՆՈՒԹՅՈՒՆ» ՓԲԸ
«THE STATE EXPERT COMMISSION OF RA» CJSC
EXPERTISE
TAX CODE 01508665

ՀՀԾ-1.4 ԵՐԿԱՅՆԱԿԱՆ ԿՏՐՎԱԾՔ «Ա» ԱՌԱՆՑՔՈՎ

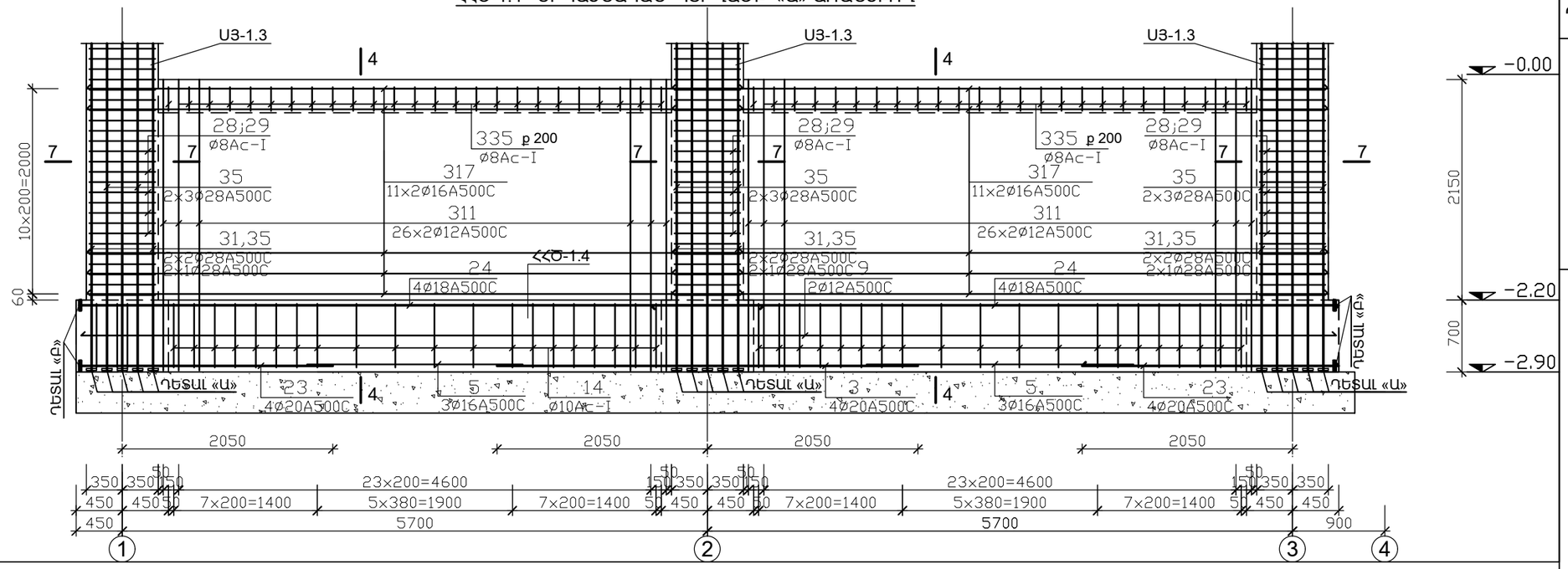

ՄԱՆՐԱՄԱՍՆԵՐԻ ՏԵՂԵԿԱԳԻՐ

ԴԻՐՔ	Է Ս ՔԻ Զ
ԴԵՏԱԼ «Գ»	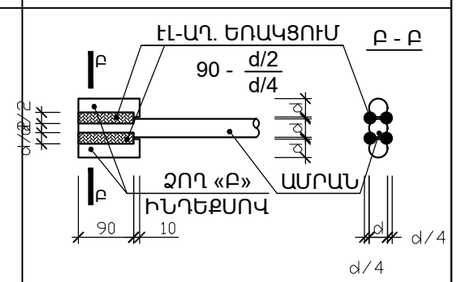
ԴԵՏԱԼ «Բ»	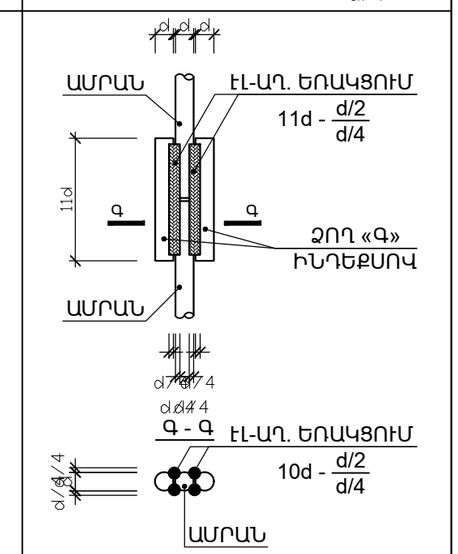
ԴԵՏԱԼ «Ա»	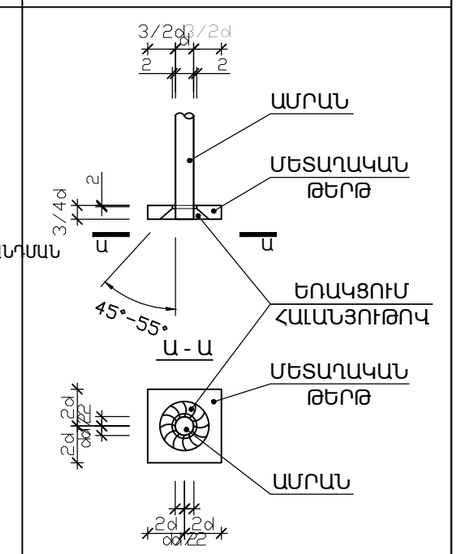

315	350 — 9450	L=9800		318	375 — 4150 — 375	L=4900	
317	350 — 6450	L=6800		319	350 — 1900 — 350	L=2600	
55	480 / 480 / 570 / 570	L=2100		29	380 / 380 / 470 / 470	L=1700	
54	750 / 750 / 650 / 650	L=2800		28	450 / 750 / 350 / 650	L=2200	
336	160	L=350		332	475 — 11050 — 475	L=12000	
335	340 / 480 / 220 / 360	L=1400		333	400 — 6400	L=6800	
43	850	L=1100		15	650	L=900	
42	750 / 670 / 630 / 550	L=2600		14	750 / 470 / 630 / 350	L=2200	

314	8425 — 175	L=8600	
312	350 — 11150	L=11500	

Հ. ԹՈՒՄԱՆՅԱՆԻ ՏՈՒՆ ԹԱՆԳԱՐԱՆԻ ՆՈՐՈԳՄԱՆ, 2-ՐԴ ՄԱՍՆԱՇԵՆՔԻ ՔԱՆԴՄԱՆ
ԵՎ ՆՈՐԻ ԿԱՌՈՒՑՄԱՆ
Հասցե՝ ք. Երևան, Մոսկովյան փողոց հ.40

«ՀՀ ՊԵՏԱՐՏՓՈՐՁԱՔՆՆՈՒԹՅՈՒՆ» ՓԲԸ
«THE STATE EXPERT COMMISSION OF RA» CJSC
EXPERTISE
TAX CODE 01508665

ՆԳՃ	Ա. ՀԱԿՈԲՋԱՆՅԱՆ		Հ. ԹՈՒՄԱՆՅԱՆԻ ՏՈՒՆ ԹԱՆԳԱՐԱՆԻ ՆՈՐՈԳՄԱՆ, 2-ՐԴ ՄԱՍՆԱՇԵՆՔԻ ՔԱՆԴՄԱՆ ԵՎ ՆՈՐԻ ԿԱՌՈՒՑՄԱՆ Հասցե՝ ք. Երևան, Մոսկովյան փողոց հ.40
ԿՈՆՍՏՐ.	Տ. ՀԱՅՐԱՊԵՏՅԱՆ		ԿՈՆՍՏՐՈՒԿՏԻՎ ԼՈՒԾՈՒՄՆԵՐ
			ՀՀԾ-1.4, Դ-1.1 ԵՐԿԱՅՆԱԿԱՆ ԿՏՐՎԱԾՔՆԵՐ

ՓՈՒԼ	ԹԵՐԹ	ԹԵՐԹԵՐ
ԱՆ	Կ-33	92

«ԷՄ ՋԻ ԴԻԶԱՅՆ» ՍՊԸ
DESIGN ԼԻՑԵՆԶԻԱ ՔՊՆ - 000649

ՀՀԾ-1.6 ԵՐԿԱՅՆԱԿԱՆ ԿՏՐՎԱԾՔ «Ե» ԱՌԱՆՑՔՈՎ

ՀՀԾ-2.3 ԵՐԿԱՅՆԱԿԱՆ ԿՏՐՎԱԾՔ «Ե» ԱՌԱՆՑՔՈՎ

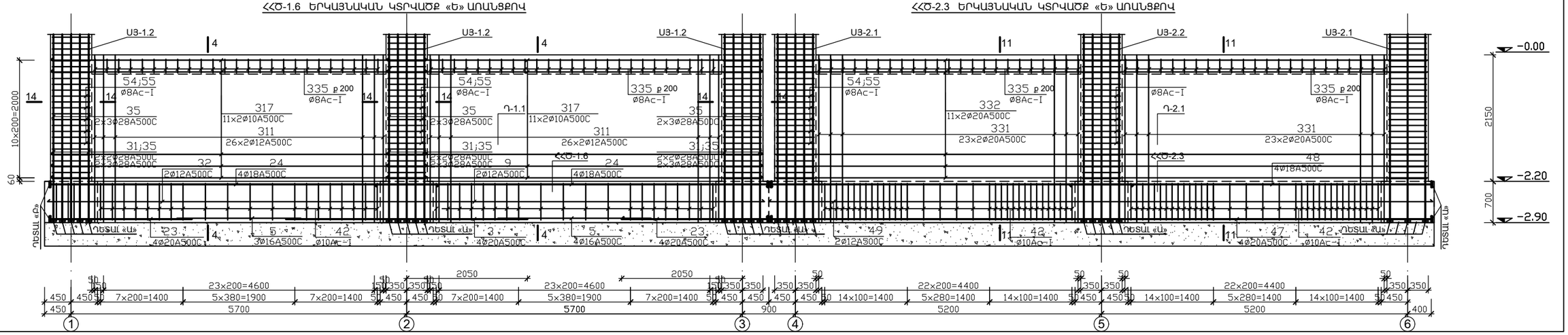

ՀՀԾ-1.5 ԵՐԿԱՅՆԱԿԱՆ ԿՏՐՎԱԾՔ «Բ» ԱՌԱՆՑՔՈՎ

ՀՀԾ-2.3 ԵՐԿԱՅՆԱԿԱՆ ԿՏՐՎԱԾՔ «Բ» ԱՌԱՆՑՔՈՎ

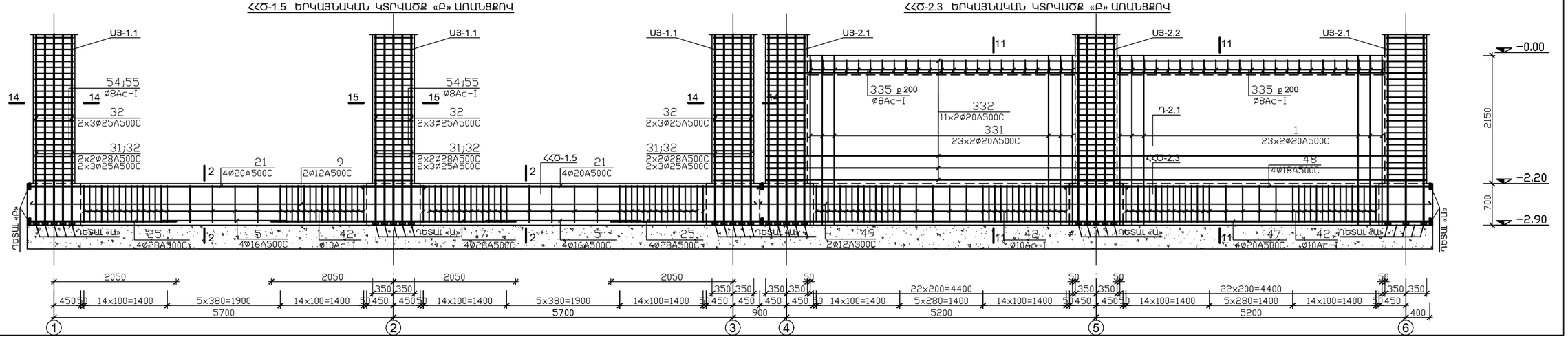

42	750 670 550 630	L=2600		55	480 480 570 570	L=2100		336	160	L=350	
43	850	L=1200		54	750 750 650 650	L=2800		335	340 480 220 360	L=1400	

332	475 11050 475	L=12000		Հ. ԹՈՒՄԱՆՅԱՆԻ ՏՈՒՆ ԹԱՆԳԱՐԱՆԻ ՆՈՐՈԳՄԱՆ, 2-ՐԴ ՄԱՍՆԱՇԵՆՔԻ ՔԱՆԴԱՄԱՆ ԵՎ ՆՈՐԻ ԿԱՌՈՒՑՄԱՆ Հասցե՝ ք. Երևան, Մոսկովյան փողոց հ. 40			
333	400 6400	L=6800		ՆԳԱ	Ա. ՀԱԿՈԲՋԱՆՅԱՆ		
				ԿՈՆՍՏՐ.	Տ. ՀԱՅՐԱՊԵՏՅԱՆ	ԿՈՆՍՏՐՈՒԿՏԻՎ ԼՈՒԾՈՒՄՆԵՐ	ՓՈՒԼ / ԹՈՒՄ / ԹԵՐԹԵՐ
							Ա Ն / Կ-34 / 92
						ՀՀԾ-1.6, ՀՀԾ-1.5, ՀՀԾ-2.3, Դ-1.1, Դ-2.1 ԵՐԿԱՅՆԱԿԱՆ ԿՏՐՎԱԾՔՆԵՐ	«ԷՄ ՋԻ ԴԻԶԱՅՆ» ՍՊԸ ԻՊԵՆԶԻԱ ՔՊՆ - 000649

«ՊԵՏԱԿԱՆ ՓՈՐՁԱՔՆՆՈՒԹՅՈՒՆ» ՓԲԸ
«THE STATE EXPERT COMMISSION OF RA» CJSC
EXPERTISE
TAX CODE 01508665

ՀՀԾ-2.1 ԵՐԿԱՅՆԱԿԱՆ ԿՏՐՎԱԾՔ «4» ԱՌԱՆՑՔՈՎ
ՀՀԾ-2.1 ԵՐԿԱՅՆԱԿԱՆ ԿՏՐՎԱԾՔ «6» ԱՌԱՆՑՔՈՎ

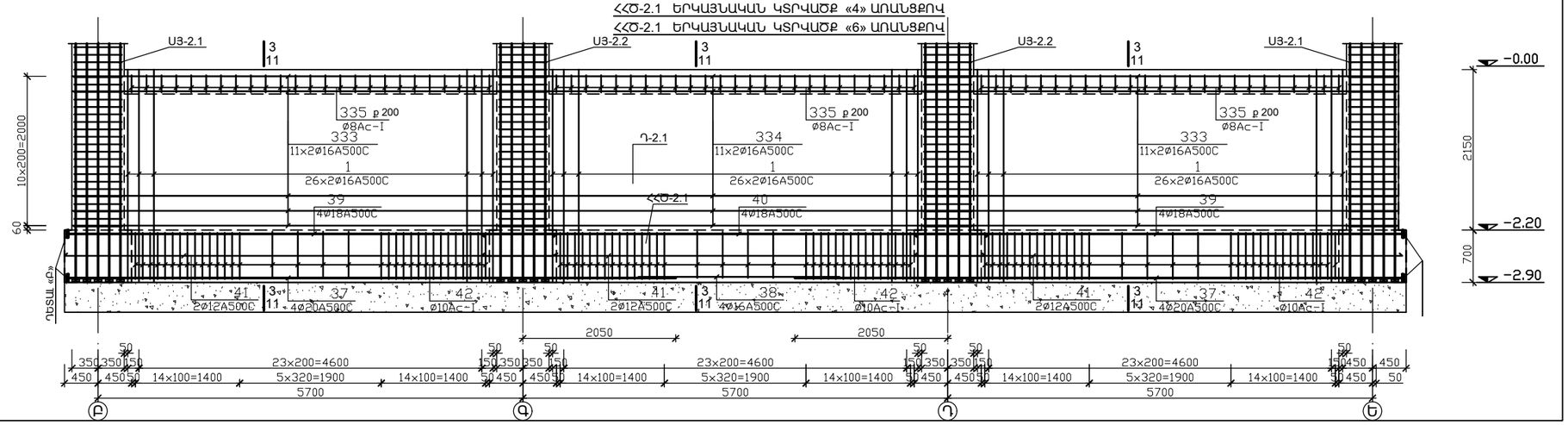

ՀՀԾ-2.2 ԵՐԿԱՅՆԱԿԱՆ ԿՏՐՎԱԾՔ «5» ԱՌԱՆՑՔՈՎ

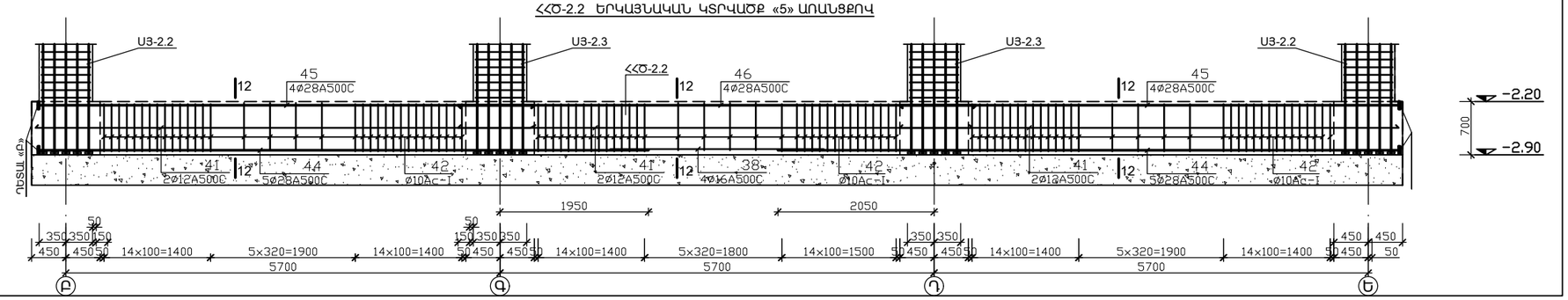

42	750 670 550 630	L=2600	
43	850	L=1200	

55	480 480 570 570	L=2100	
54	750 750 650 650	L=2800	

336	160	L=350	
335	340 480 360 220	L=1400	

332	475 11050 475	L=12000	
333	400 6400	L=6800	

				Հ. ԹՈՒՄԱՆՅԱՆԻ ՏՈՒՆ ԹԱՆԿԱՐԱՆԻ ՆՈՐՈԳՄԱՆ, 2-ՐԴ ՄԱՍՆԱՇԵՆՔԻ ՔԱՆԴՄԱՆ ԵՎ ՆՈՐԻ ԿԱՌՈՒՑՄԱՆ Հասցե՝ ք. Երևան, Մոսկովյան փողոց հ.40		
ՆԳԾ	Ա. ՀԱԿՈԲՋԱՆՅԱՆ			ԿՈՆՍՏՐՈՒԿՏԻՎ ԼՈՒԾՈՒՄՆԵՐ	ՓՈՒԼ	ԹԵՐԹ	ԹԵՐԹԵՐ
ԿՈՆՍՏՐ.	Տ. ՀԱՅՐԱՊԵՏՅԱՆ				ԱՆ	Կ-35	92
				ՀՀԾ-2.1, ՀՀԾ-2.2, Դ-2.1 ԵՐԿԱՅՆԱԿԱՆ ԿՏՐՎԱԾՔՆԵՐ	«ԷՄ ՋԻ ԴԻԶԱՅՆ» ՍՊԸ ԼԻՑԵՆԶԻԱ ՔՊՆ - 000649		

«ՀՀ ՊԵՏԱՐՏՓՈՐՁԱՔՆՆՈՒԹՅՈՒՆ» ՓԲԸ
«THE STATE EXPERT COMMISSION OF RA» CJSC
EXPERTISE
TAX CODE 01508665

315	350	9450	L=9800		318	375	4150	375	L=4900		314		8425	175	L=8600		336		160	L=350		332	475	11050	475	L=12000
317	350	6450	L=6800		319	350	1900	350	L=2600		312	350	11150		L=11500		335	340	480 / 360	220	L=1400		333	400	6400		L=6800

1 - 1. ՀՀՇ-1.1, Ղ-1

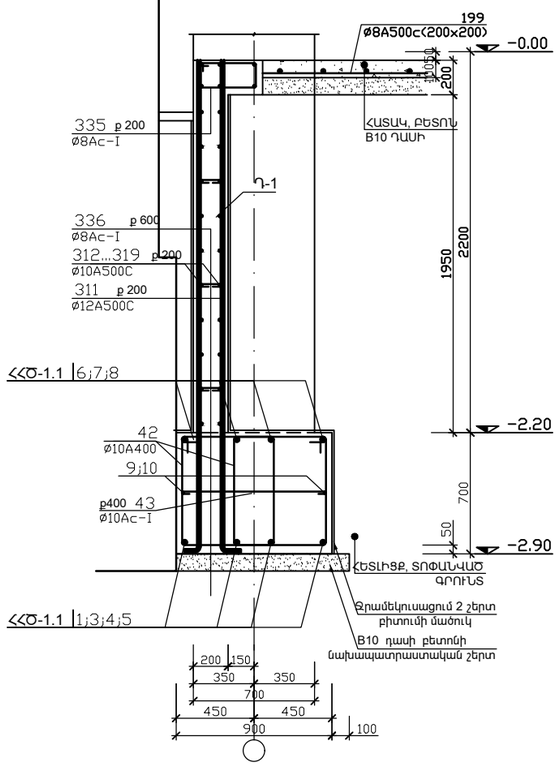

2 - 2. ՀՀՇ-1.2

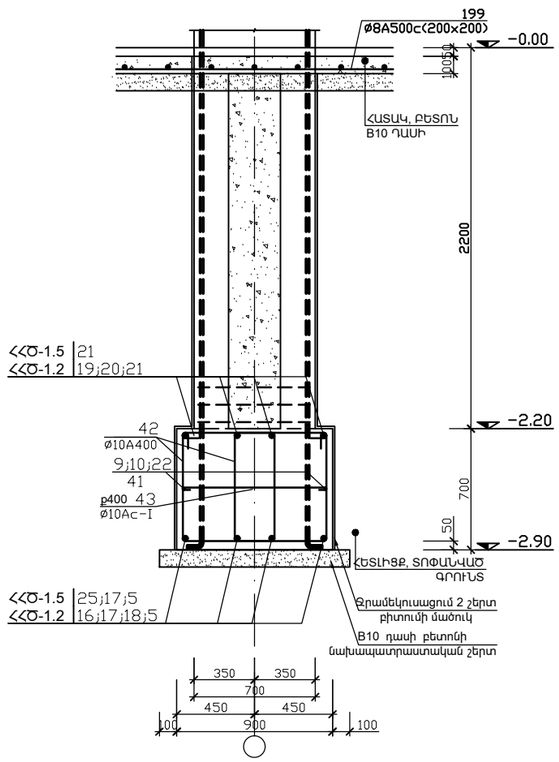

3 - 3. ՀՀՇ-1.3, Ղ-1.1, ՀՀՇ-2.1, Ղ-2.1

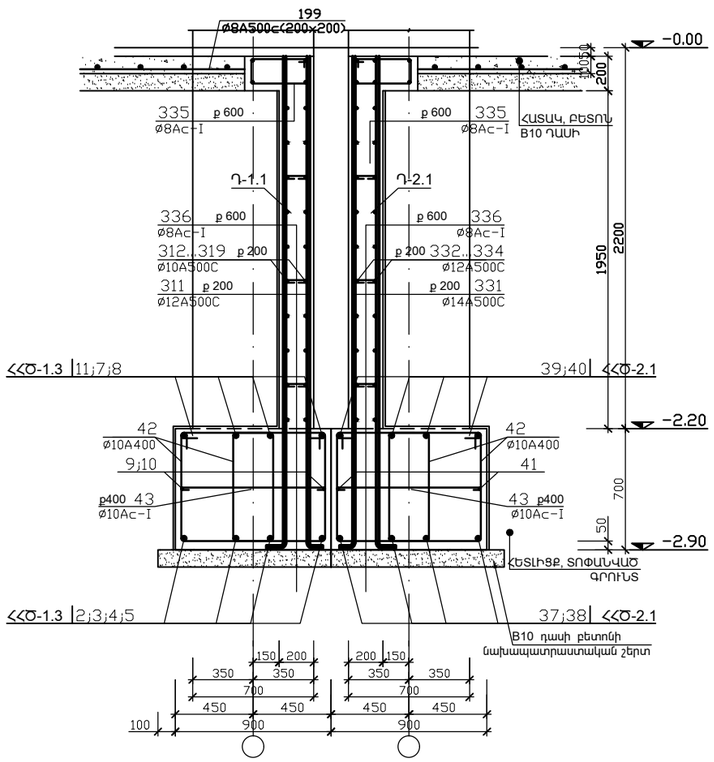

4 - 4. ՀՀՇ-1.6, Ղ-1.1,

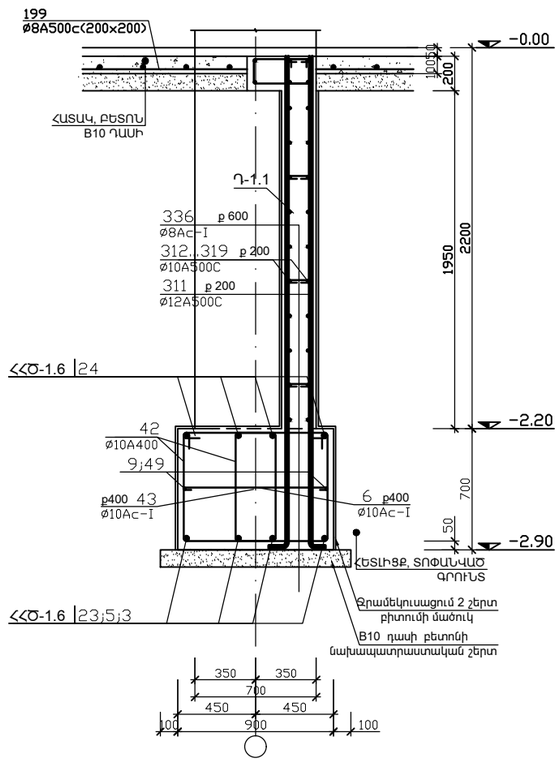

42	750	670 / 550	630	L=2600		55	480	570	480 / 570	L=2100									
43		850		L=1200		54	750	750 / 650	650	L=2800									

				Հ. ԹՈՒՄԱՆՅԱՆԻ ՏՈՒՆ ԹԱՆԳԱՐԱՆԻ ՆՈՐՈԳՄԱՆ, 2-ՐԴ ՄԱՍՆԱՇԵՆՔԻ ՔԱՆԴԱՄԱՆ ԵՎ ՆՈՐԻ ԿԱՌՈՒՑՄԱՆ Հասցե՝ ք. Երևան, Մոսկովյան փողոց հ.40		
ՆԳԱ	Ա. ՀԱԿՈԲՋԱՆՅԱՆ			ԿՈՆՍՏՐՈՒԿՏԻՎ ԼՈՒԾՈՒՄՆԵՐ	ՓՈՒԼ	ԹԵՐԹ	ԹԵՐԹԵՐ
ԿՈՆՍՏՐ.	Տ. ՀԱՅՐԱՊԵՏՅԱՆ				ԱՆ	Կ-36	92
				ԿՏՐՎ. 1-1...4-4. ՀԻՄՔԻ ՀԵԾԱՆՆԵՐ, Դ-1.1, Դ-1.2	«ԷՄ ՋԻ ԴԻԶԱՅՆ» ՍՊԸ ԼԻՑԵՆԶԻԱ ՔՊՆ - 000649		

«ՀՀ ՊԵՏԱՐՏՓՈՐՁԱՔՆՆՈՒԹՅՈՒՆ» ՓԲԸ
«THE STATE EXPERT COMMISSION OF RA» CJSC
EXPERTISE
TAX CODE 01508665

315	350	9450	L=9800		318	375	4150	375	L=4900		314		8425	175	L=8600		336	160	L=350
317	350	6450	L=6800		319	350	1900	350	L=2600		312	350	11150		L=11500		335	340 480 360 220	L=1400

332	475	11050	475	L=12000
333	400	6400		L=6800

5 - 5. ՀՀՇ-1.4, ՀՀՇ-1.7, Դ-1.1

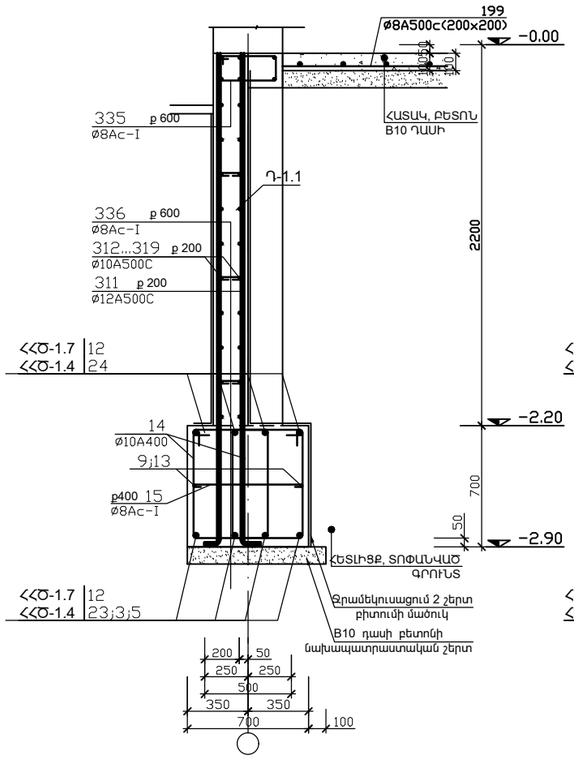

12 - 12. ՀՀՇ-2.2; ՀՀՇ-2.4

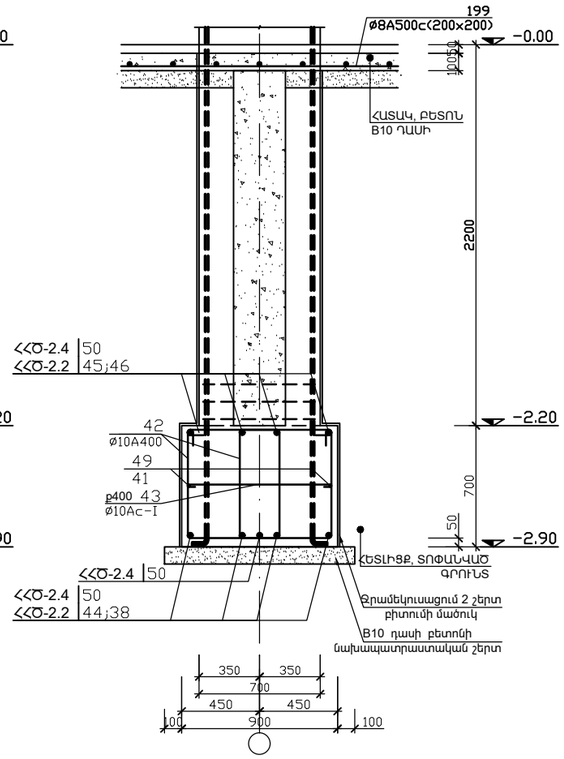

11 - 11. ՀՀՇ-2.1; ՀՀՇ-2.3, Դ-2.1

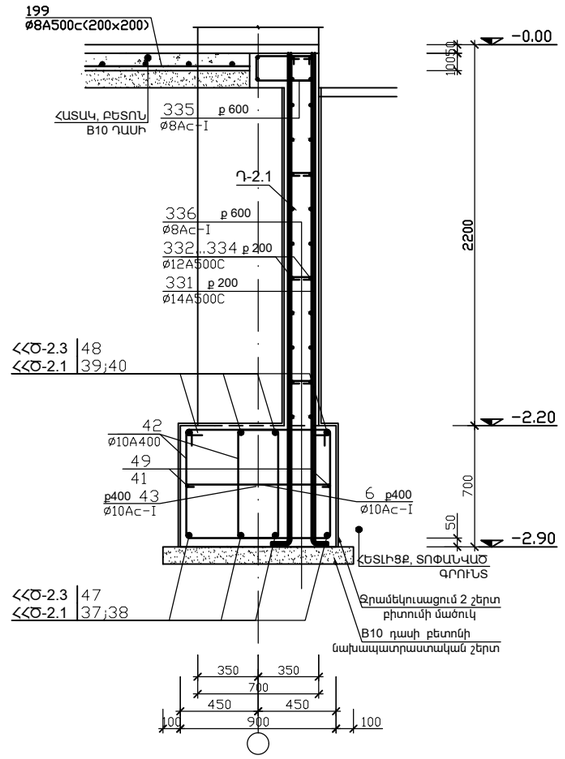

10 - 10. ՀՀՇ-2.1, Դ-2.1

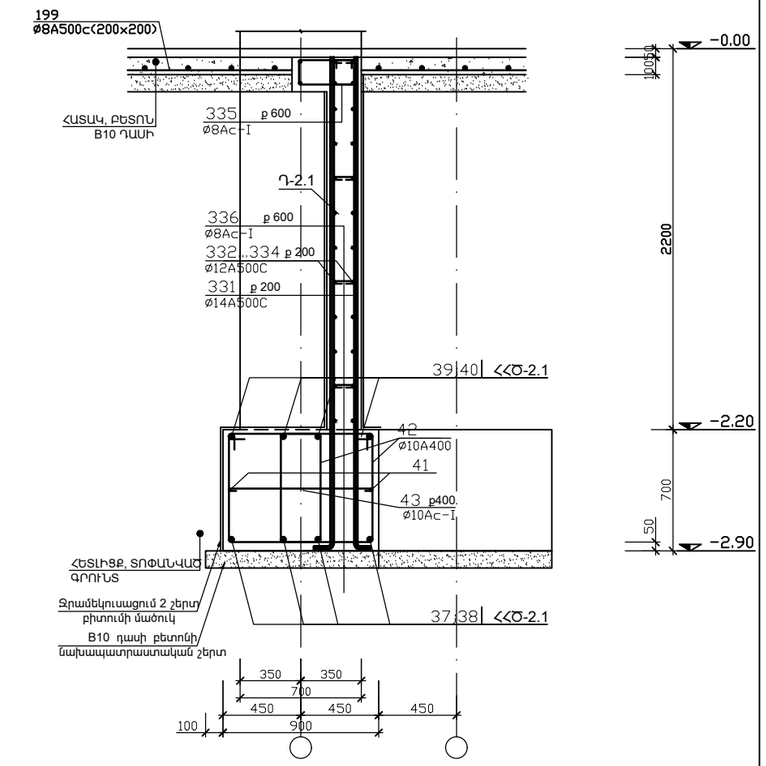

43	850	L=1100		15	650	L=900
42	750 670 550 630	L=2600		14	750 570 450 630	L=2400

				Հ. ԹՈՒՄԱՆՅԱՆԻ ՏՈՒՆ ԹԱՆԳԱՐԱՆԻ ՆՈՐՈԳՄԱՆ, 2-ՐԴ ՄԱՍՆԱՀԵՆՔԻ ՔԱՆԴՄԱՆ ԵՎ ՆՈՐԻ ԿԱՌՈՒՑՄԱՆ Հասցե՝ ք. Երևան, Մոսկովյան փողոց h.40
ՆԳԱ	Ա. ՀԱԿՈԲՋԱՆՅԱՆ			ԿՈՆՍՏՐՈՒԿՏԻՎ ԼՈՒԾՈՒՄՆԵՐ
ԿՈՆՍՏՐ.	Տ. ՀԱՅՐԱՊԵՏՅԱՆ			
				ԿՏՐՎ. 9-9...12-12. ՀԻՄՔԻ ՀԵԾԱՆՆԵՐ, Դ-1.1, Դ-1.2

ՓՈՒԼ	ԹԵՐԹ	ԹԵՐԹԵՐ
ԱՆ	Կ-37	92

«ԷՄ ՋԻ ԴԻԶԱՅՆ» ՍՊԸ
ԼԻՑԵՆԶԻԱ ՔՊՆ - 000649

«ՊԵՏԱԿԱՆ ՓՈՐՁԱՔՆՆՈՒԹՅՈՒՆ» ՓԲԸ
«THE STATE EXPERT COMMISSION OF RA» CJSC
EXPERTISE
TAX CODE 01508665

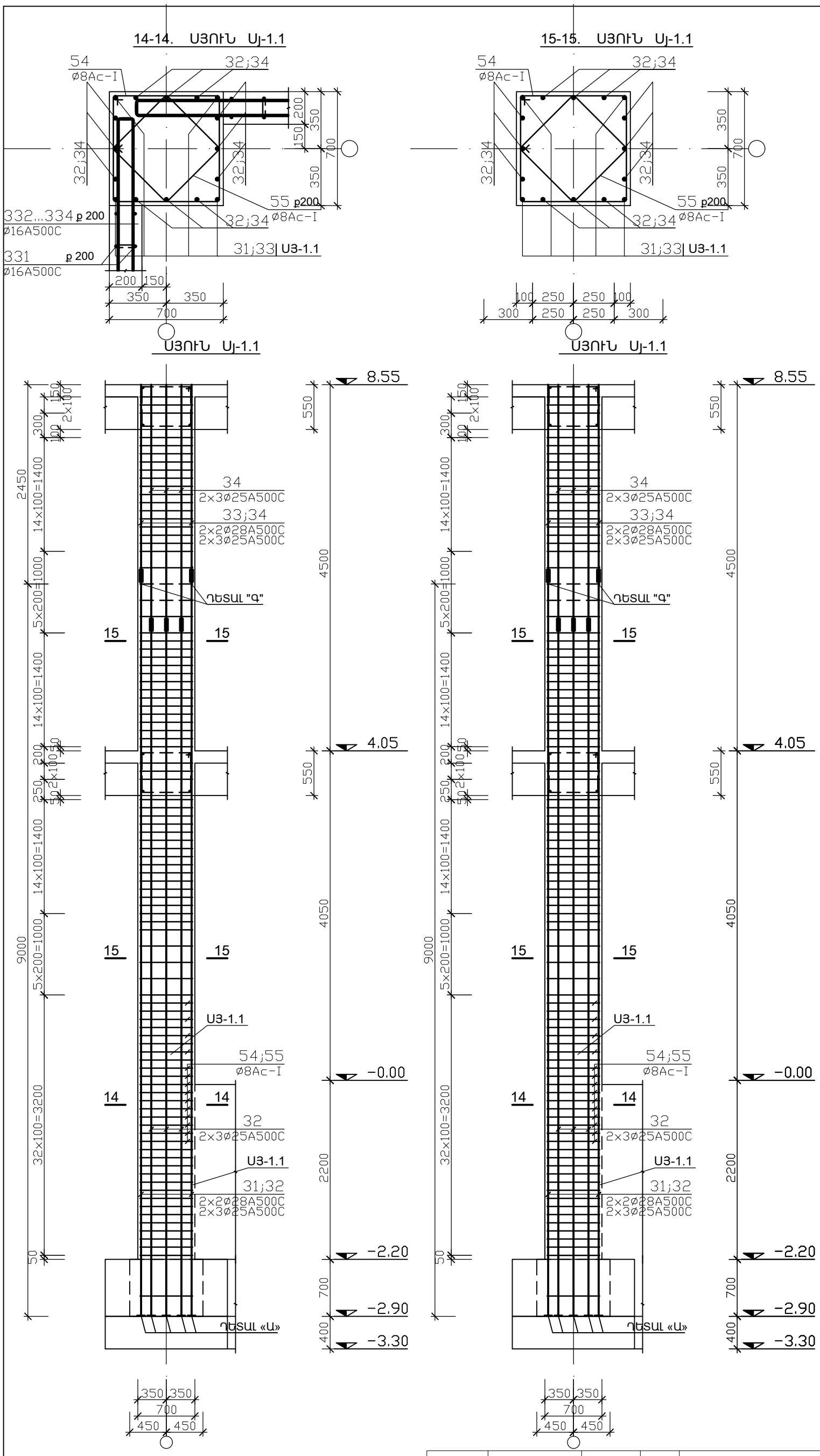

ՄԱՆՐԱՄԱՍՆԵՐԻ ՏԵՂԵԿԱԳԻՐ

ԴԻՐՔ	Է Ս Քֆ Ի Զ
ԴԵՏԱԼ «Գ»	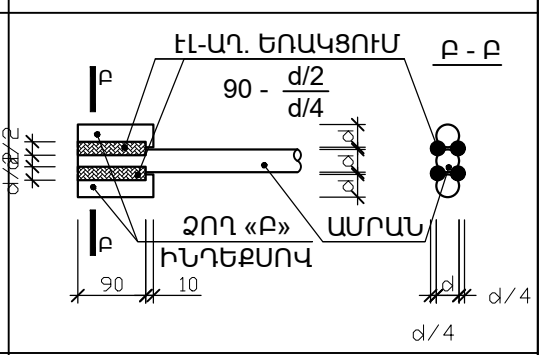
ԴԵՏԱԼ «Բ»	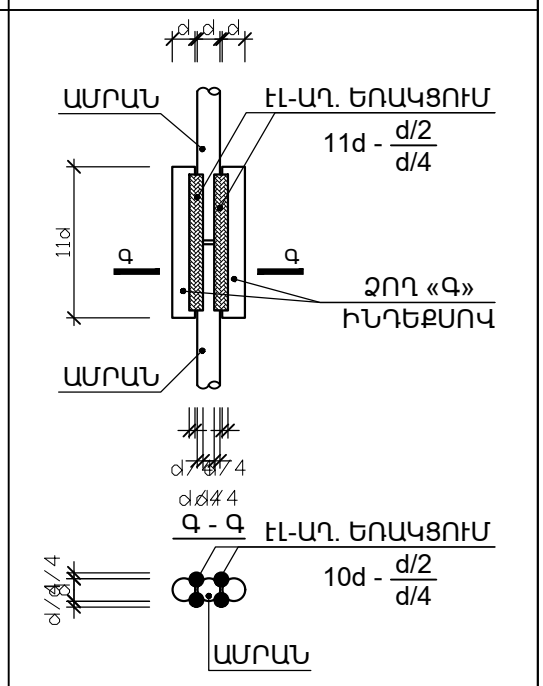
ԴԵՏԱԼ «Ա»	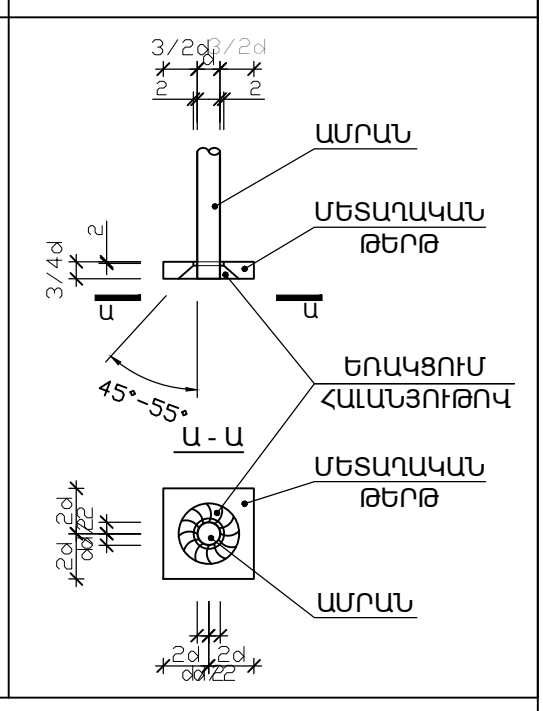

55	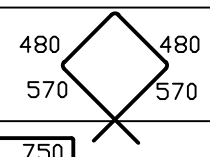	L=2100
54	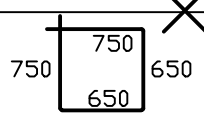	L=2800

				Հ. ԹՈՒՄԱՆՅԱՆԻ ՏՈՒՆ ԹԱՆԳԱՐԱՆԻ ՆՈՐՈԳՄԱՆ, 2-ՐԴ ՄԱՍՆԱՇԵՆՔԻ ՔԱՆԴՄԱՆ ԵՎ ՆՈՐԻ ԿԱՌՈՒՑՄԱՆ Հասցե՝ ք. Երևան, Մոսկովյան փողոց հ. 40			
ՆԳԾ	Ա. ՀԱԿՈԲՋԱՆՅԱՆ			ԿՈՆՍՏՐՈՒԿՏԻՎ ԼՈՒԾՈՒՄՆԵՐ	ՓՈՒԼ	ԹԵՐԹ	ԹԵՐԹԵՐ
ԿՈՆՍՏՐ.	Տ. ՀԱՅՐԱՊԵՏՅԱՆ				ԱՆ	Կ-38	92
				Սj-1 ԵՐԿԱՅՆԱԿԱՆ ԿՏՐՎԱԾՔՆԵՐ, ԿՏՐՎԱԾՔ 16-16, 17-17; ԴԵՏԱԼ «Ա»;«Բ»;«Գ»	«ԷՄ ՋԻ ԴԻԶԱՅՆ» ՍՊԸ ԼԻՑԵՆԶԻԱ ՔՊՆ - 000649		

«THE STATE EXPERT COMMISSION OF RA» CJSC
EXPERTISE
TAX CODE 01508665

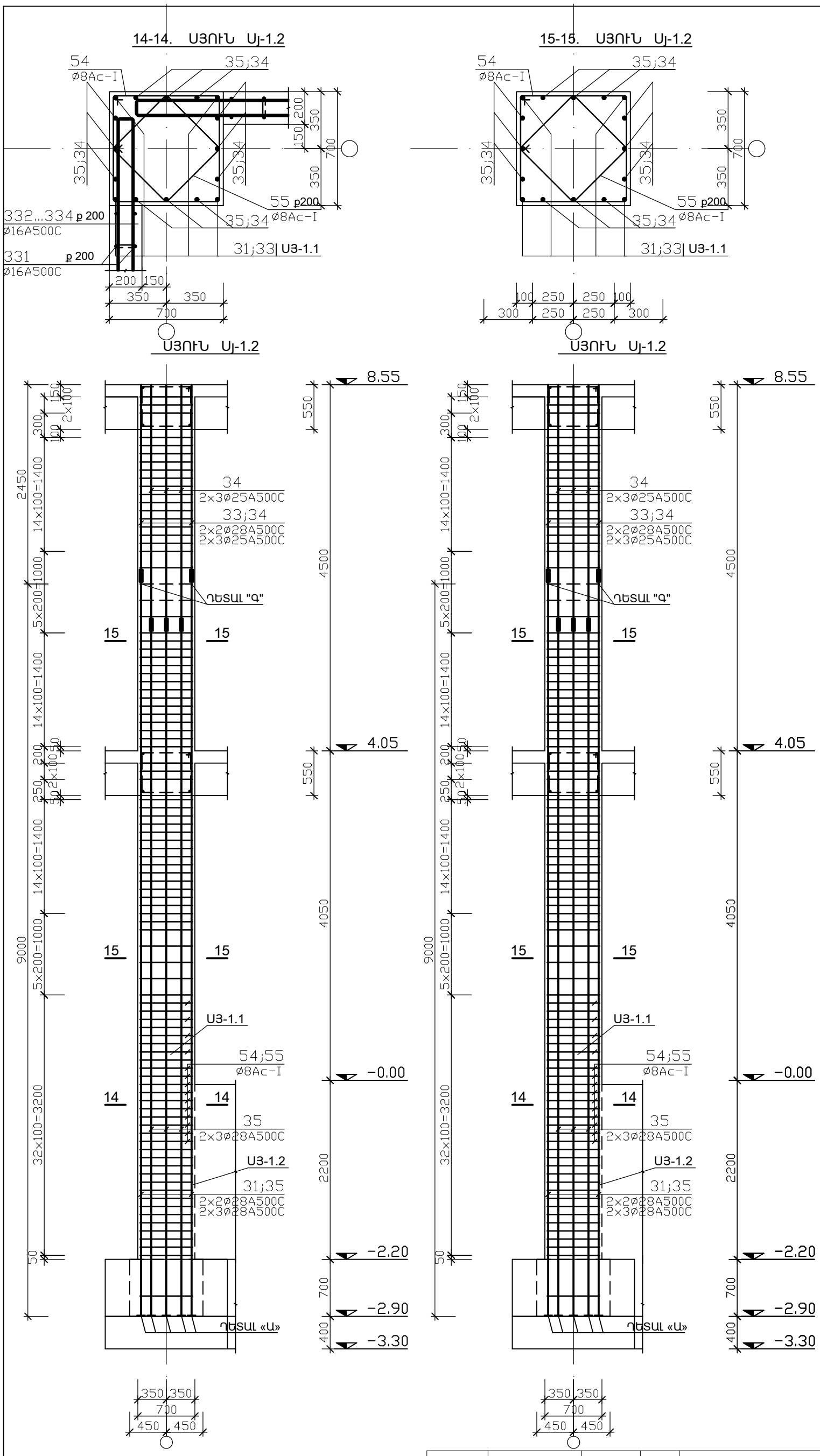

ՄԱՆՐԱՄԱՍՆԵՐԻ ՏԵՂԵԿԱԳԻՐ

ԴԻՐՔ	Է Ս Ք Ի Զ
ԴԵՏԱԼ «Գ»	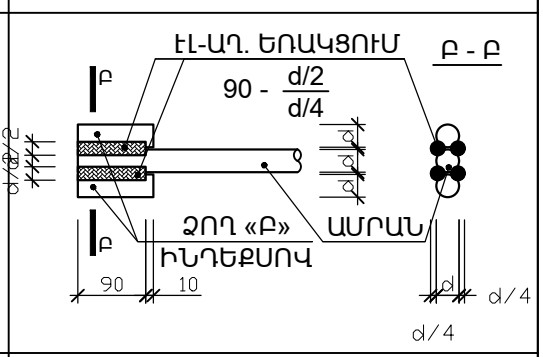
ԴԵՏԱԼ «Բ»	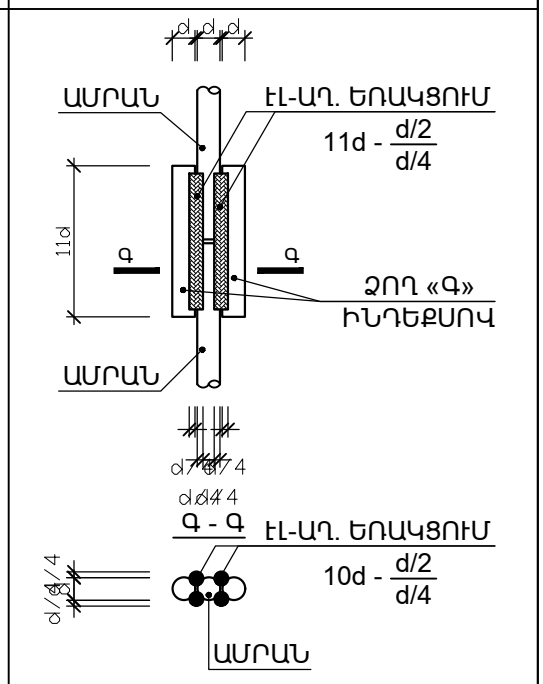
ԴԵՏԱԼ «Ա»	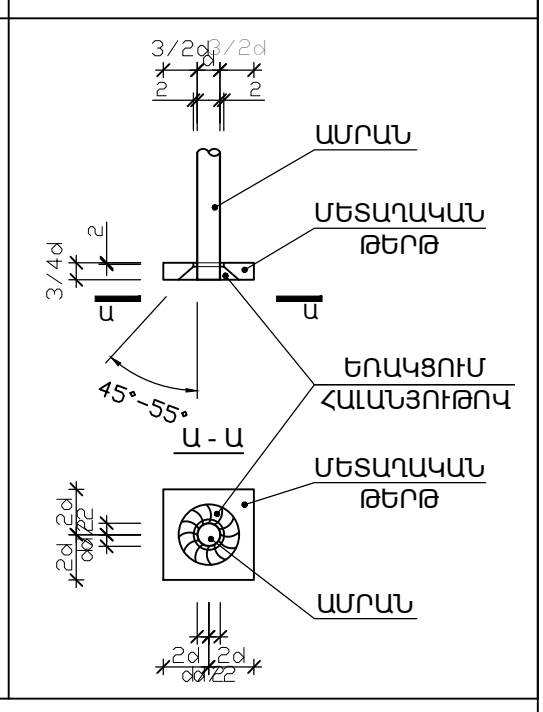

55	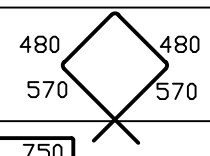	L=2100
54	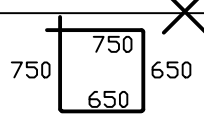	L=2800

				Հ. ԹՈՒՄԱՆՅԱՆԻ ՏՈՒՆ ԹԱՆԳԱՐԱՆԻ ՆՈՐՈԳՄԱՆ, 2-ՐԴ ՄԱՍՆԱՇԵՆՔԻ ՔԱՆԴՄԱՆ ԵՎ ՆՈՐԻ ԿԱՌՈՒՑՄԱՆ Հասցե՝ ք. Երևան, Մոսկովյան Մոսկովյան փողոց հ. 40		
ՆԳԾ	Ա. ՀԱԿՈԲՋԱՆՅԱՆ			ԿՈՆՍՏՐՈՒԿՏԻՎ ԼՈՒԾՈՒՄՆԵՐ	ՓՈՒԼ	ԹԵՐԹ	ԹԵՐԹԵՐ
ԿՈՆՍՏՐ.	Տ. ՀԱՅՐԱՊԵՏՅԱՆ				ԱՆ	Կ-39	92
				Սj-1 ԵՐԿԱՅՆԱԿԱՆ ԿՏՐՎԱԾՔՆԵՐ, ԿՏՐՎԱԾՔ 16-16, 17-17; ԴԵՏԱԼ «Ա»;«Բ»;«Գ»	«ԷՄ ՋԻ ԴԻԶԱՅՆ» ՍՊԸ ԼԻՑԵՆԶԻԱ ՔՊՆ - 000649		

STATE EXPERT COMMISSION OF RA CJSC
EXPERTISE
TAX CODE 01508665

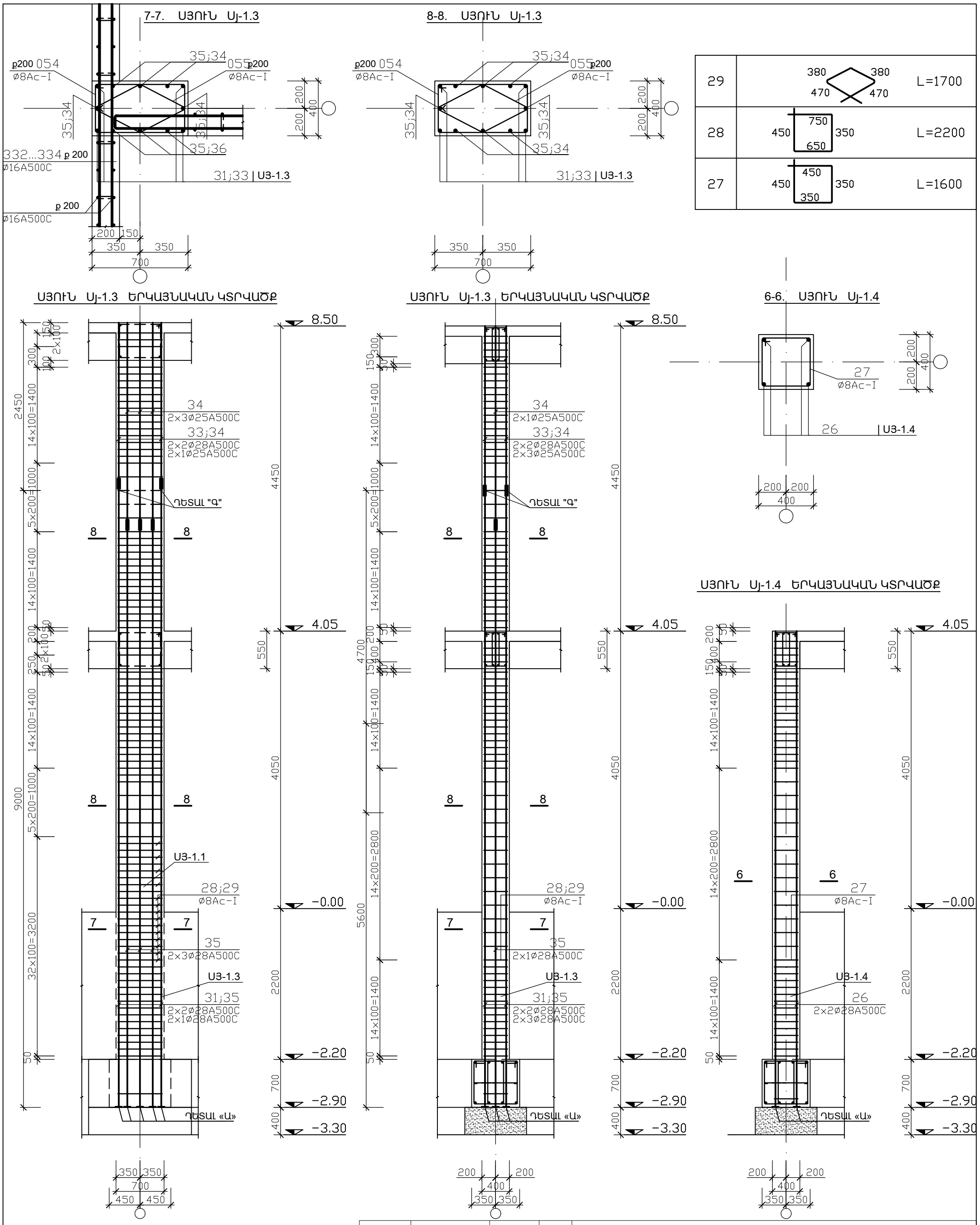

«ԷՔՍՊԵՐՏԱՅԻՆ ՀԱՆՁՆԱԺՈՂՈՎ» ՊԵՏ
«THE STATE EXPERT COMMISSION OF RA» CJSC
EXPERTISE
TAX CODE 01508665

				Հ. ԹՈՒՄԱՆՅԱՆԻ ՏՈՒՆ ԹԱՆԳԱՐԱՆԻ ՆՈՐՈԳՄԱՆ, 2-ՐԴ ՄԱՍՆԱՇԵՆՔԻ ՔԱՆԴՄԱՆ ԵՎ ՆՈՐԻ ԿԱՌՈՒՑՄԱՆ Հասցե՝ ք. Երևան, Մոսկովյան փողոց հ. 40		
ՆԳՃ	Ա. ՀԱԿՈԲՋԱՆՅԱՆ			ԿՈՆՍՏՐՈՒԿՏԻՎ ԼՈՒԾՈՒՄՆԵՐ	ՓՈՒԼ	ԹԵՐԹ	ԹԵՐԹԵՐ
ԿՈՆՍՏՐ.	Տ. ՀԱՅՐԱՊԵՏՅԱՆ				ԱՆ	Կ-40	92
				Սյ-1.1; Սյ-1.2 ԵՐԿԱՅՆԱԿԱՆ ԿՏՐՎԱԾՔՆԵՐ, ԿՏՐՎԱԾՔ 15-15	«ԷՄ ՋԻ ԴԻԶԱՅՆ» ՍՊԸ ԼԻՑԵՆԶԻԱ ՔՊՆ - 000649		

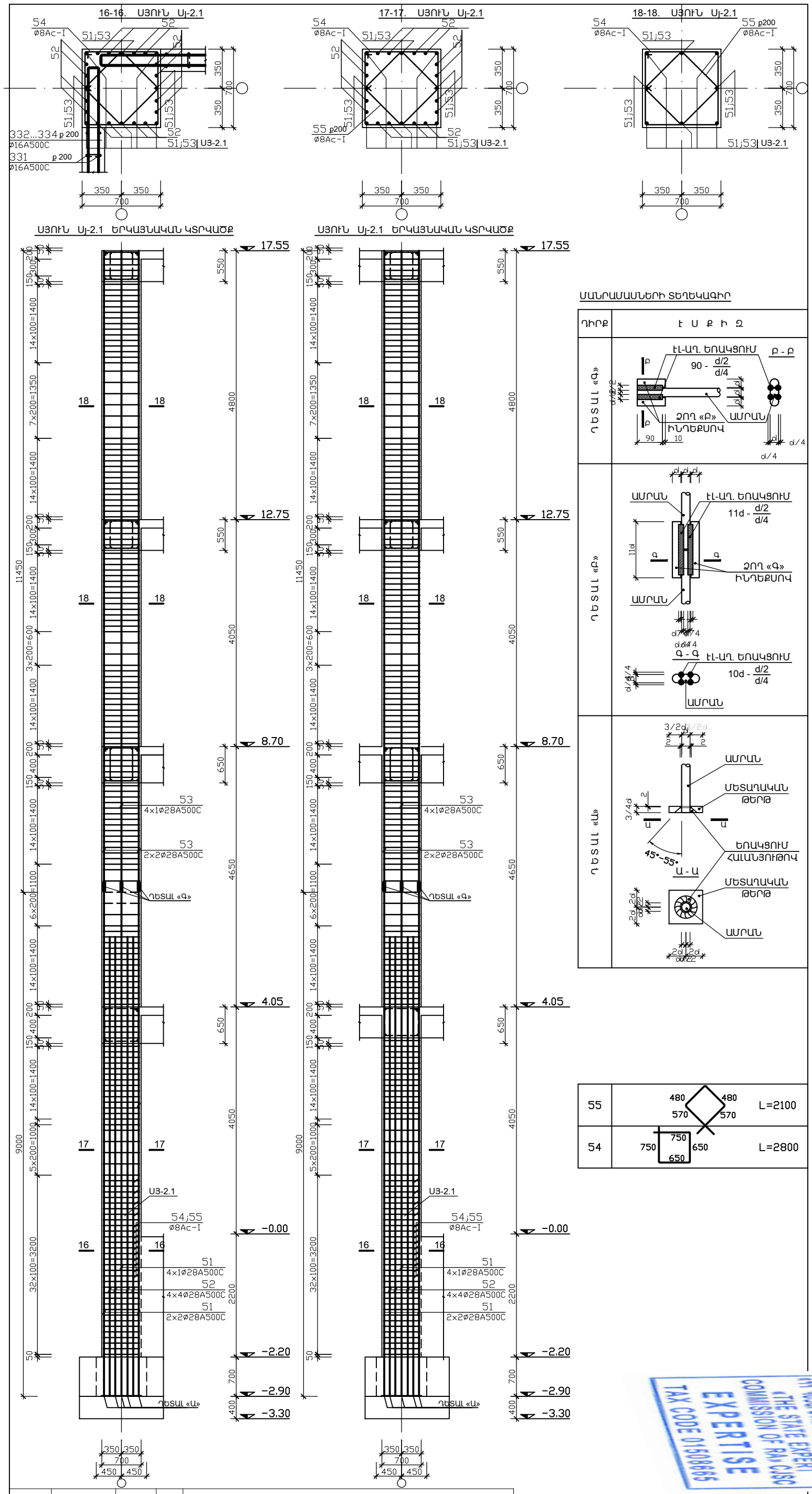

ՆԳՃ	Ա. ՀԱԿՈԲՋԱՆՅԱՆ	ՀՀ. ԹՈՒՄԱՆՅԱՆԻ ՏՈՒՆ ԹԱՆԳԱՐԱՆԻ ՆՈՐՈԳՄԱՆ, 2-ՐԴ ՄԱՍՆԱՇԵՆՔԻ ՔԱՆԴՄԱՆ ԵՎ ՆՈՐԻ ԿԱՌՈՒՑՄԱՆ Հասցե՝ ք. Երևան, Մոսկովյան փողոց հ. 40	
ԿՈՆՍՏՐ.	Տ. ՀԱՅՐԱՊԵՏՅԱՆ	ԿՈՆՍՏՐՈՒԿՏԻՎ ԼՈՒԾՈՒՄՆԵՐ	ՓՈՒԼ ԹԵՐԹ ԹԵՐԹԵՐ ԱՆ Կ-41 92
		ՍՅ-2.1 ԵՐԿԱՅՆԱԿԱՆ ԿՏՐՎԱԾՔԵՐ, ԿՏՐՎԱԾՔ 16-16; 17-17; 18-18	DESIGN

«ԷՄ ՋԻ ԴԻԶԱՅՆ» ՍՊԸ
ԼԻՑԵՆԶԻԱ ՔՊՆ - 000649

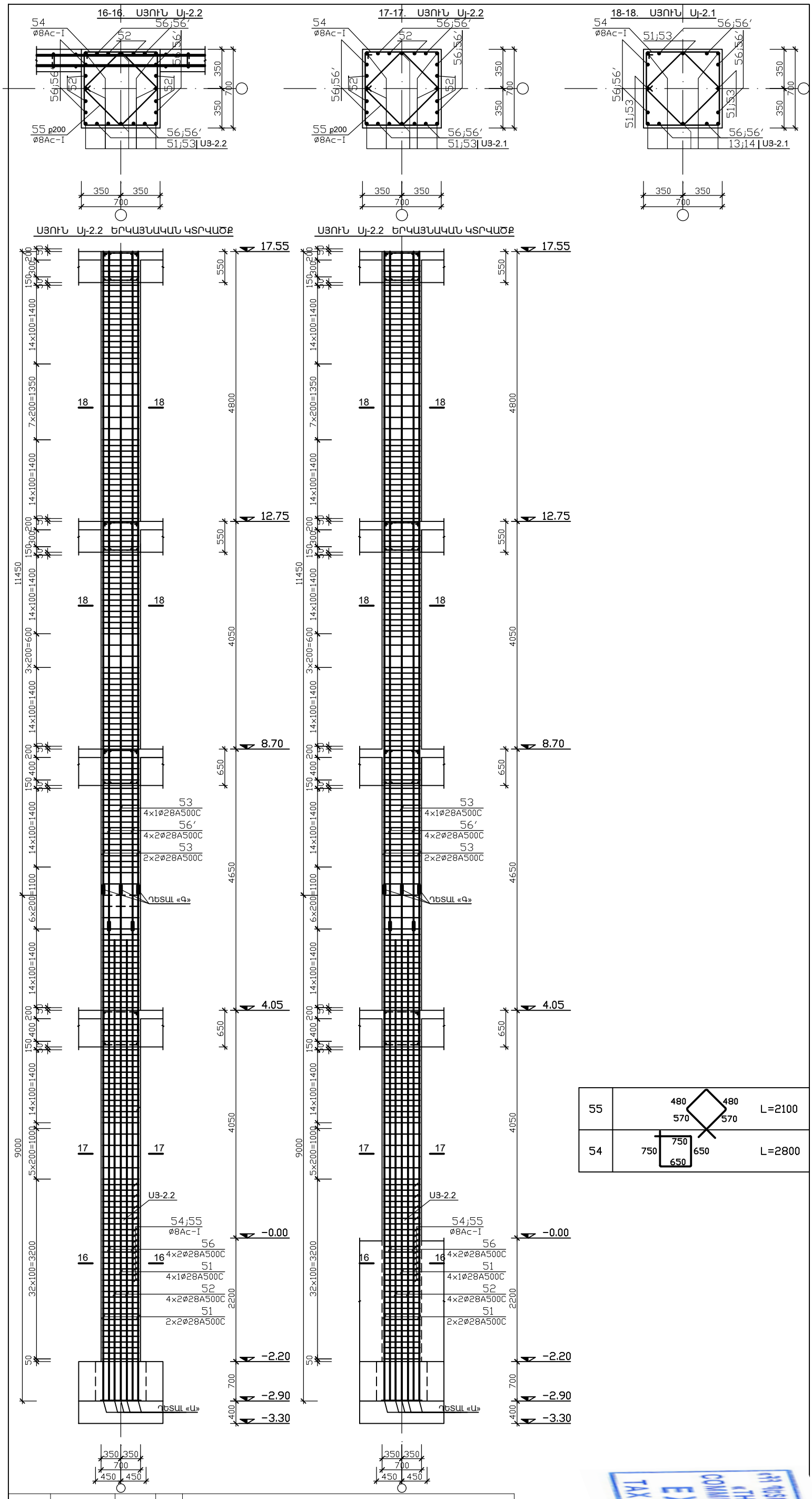

ՆԳՃ	Ա. ՀԱԿՈԲՋԱՆՅԱՆ		
ԿՈՆՍՏՐ.	Տ. ՀԱՅՐԱՊԵՏՅԱՆ		

Հ. ԹՈՒՄԱՆՅԱՆԻ ՏՈՒՆ ԹԱՆԳԱՐԱՆԻ ՆՈՐՈԳՍԱՆ, 2-ՐԴ ՄԱՍՆԱՇԵՆՔԻ ՔԱՆԴԱՆ ԵՎ ՆՈՐԻ ԿԱՌՈՒՑՄԱՆ
Հասցե՝ ք. Երևան, Մոսկովյան փողոց հ. 40

ԿՈՆՍՏՐՈՒԿՏԻՎ ԼՈՒԾՈՒՄՆԵՐ

ՓՈՒԼ	ԹԵՐԹ	ԹԵՐԹԵՐ
ԱՆ	Կ-42	92

Ս3-2.2 ԵՐԿԱՅՆԱԿԱՆ ԿՏՐՎԱԾՔՆԵՐ, ԿՏՐՎԱԾՔ 16-16; 17-17; 18-18

DESIGN

«THE STATE EXPERT COMMISSION OF RA» CJSC
EXPERTISE
TAX CODE 01508665

17-17. ՍՅՈՒՆ Սյ-2.3

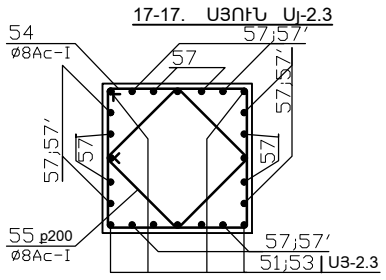

18-18. ՍՅՈՒՆ Սյ-2.3

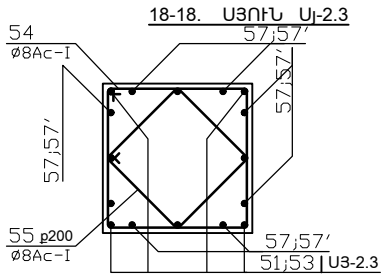

ՍՅՈՒՆ Սյ-2.3 ԵՐԿԱՅՆԱԿԱՆ ԿՏՐՎԱԾՔ

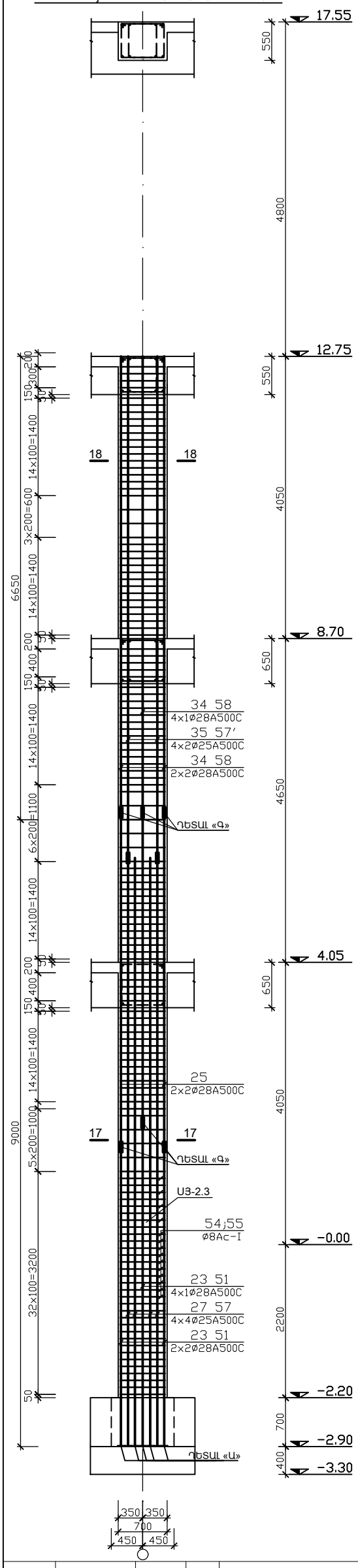

ՍՅՈՒՆ Սյ-2.3 ԵՐԿԱՅՆԱԿԱՆ ԿՏՐՎԱԾՔ

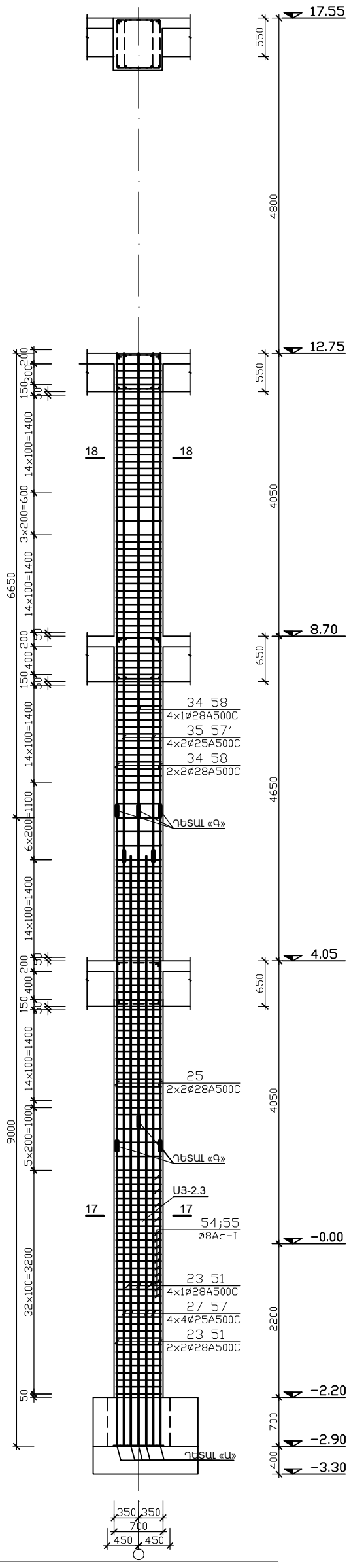

55	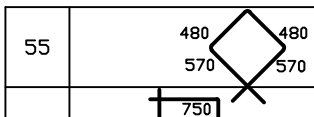	L=2100
54	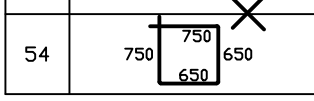	L=2800

«THE STATE EXPERT COMMISSION OF RA» CJSC
EXPERTISE
TAX CODE 01508665

				Հ. ԹՈՒՄԱՆՅԱՆԻ ՏՈՒՆ ԹԱՆԳԱՐԱՆԻ ՆՈՐՈԳՍԱՆ, 2-ՐԴ ՄԱՍՆԱՀԵՆՔԻ ՔԱՆԴԱՆ ԵՎ ՆՈՐԻ ԿԱՌՈՒՑՄԱՆ Հասցե՝ ք. Երևան, Մոսկովյան փողոց հ. 40		
ՆԳՃ	Ա. ՀԱԿՈԲՋԱՆՅԱՆ			ԿՈՆՍՏՐՈՒԿՏԻՎ ԼՈՒԾՈՒՄՆԵՐ	ՓՈՒԼ	ԹԵՐԹ	ԹԵՐԹԵՐ
ԿՈՆՍՏՐ.	Տ. ՀԱՅՐԱՊԵՏՅԱՆ				ԱՆ	Կ-43	92
				Ս3-2.1 ԵՐԿԱՅՆԱԿԱՆ ԿՏՐՎԱԾՔՆԵՐ, ԿՏՐՎԱԾՔ 17-17; 18-18	«ԷՄ ՋԻ ԴԻԶԱՅՆ» ՍՊԸ ԼԻՑԵՆԶԻԱ հ. 16965	

Պ-1.3 ԵՐԿԱՅՆԱԿԱՆ ԿՏՐՎԱԾՔ

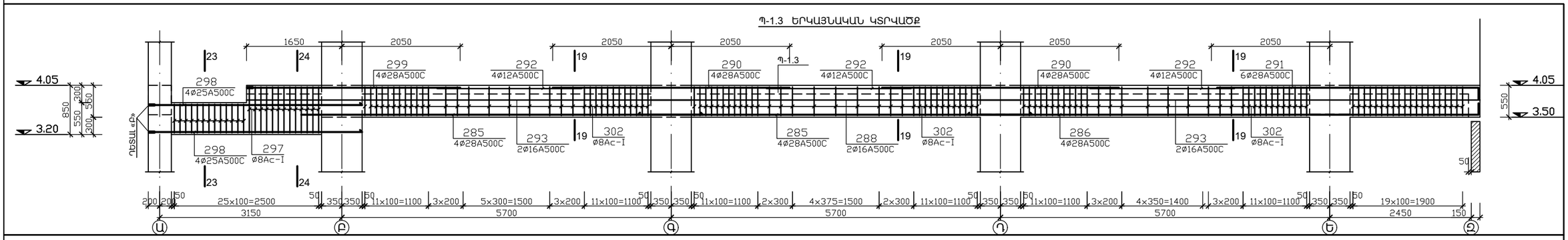

Պ-1.2 ԵՐԿԱՅՆԱԿԱՆ ԿՏՐՎԱԾՔ

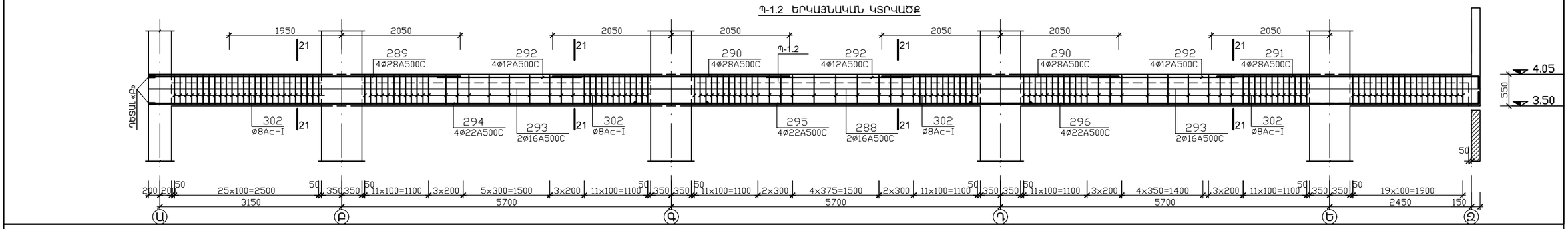

Պ-1.1 ԵՐԿԱՅՆԱԿԱՆ ԿՏՐՎԱԾՔ

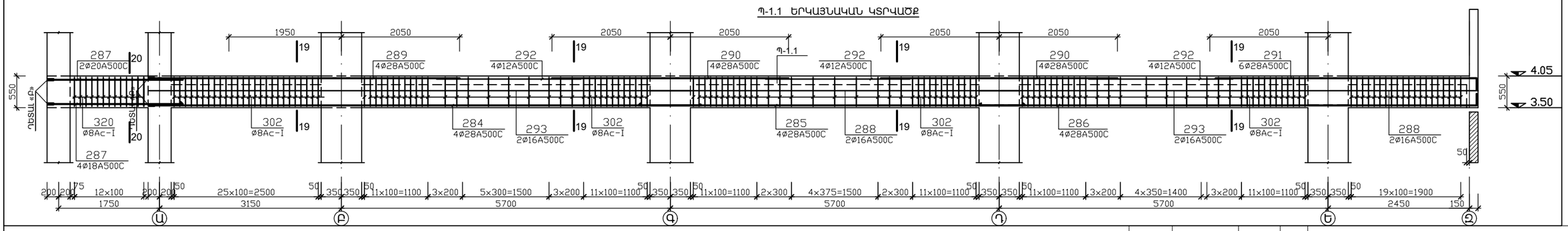

320	580 / 350 / 250 / 470	L=1650		297	880 / 630 / 520 / 770	L=2800
302	580 / 630 / 520 / 470	L=2200		69	650	L=900

ՆԳՃ	Ա. ՀԱԿՈԲՋԱՆՅԱՆ	
ԿՈՆՍՏՐ.	Տ. ՀԱՅՐԱՊԵՏՅԱՆ	

Հ. ԹՈՒՄԱՆՅԱՆԻ ՏՈՒՆ ԹԱՆԳԱՐԱՆԻ ՆՈՐՈԳԱՍԱՆ, 2-ՐԴ ՄԱՍՆԱՇԵՆՔԻ ՔԱՆԴԱՄԱՆ ԵՎ ՆՈՐԻ ԿԱՌՈՒՑՄԱՆ
Հասցե՝ ք. Երևան, Մոսկովյան փողոց հ. 40

ԿՈՆՍՏՐՈՒԿՏԻՎ ԼՈՒԾՈՒՄՆԵՐ

ՈՒՊ-1.1, ՈՒՊ-1.2, ՈՒՊ-1.3
ԵՐԿԱՅՆԱԿԱՆ ԿՏՐՎԱԾՔՆԵՐ

ՓՈՒԼ	ԹԵՐԹ	ԹԵՐԹԵՐ
ԱՆ	Կ-44	92

«ԷՄ ՋԻ ԴԻԶԱՅՆ» ՍՊԸ
ՇԱԲԼՈՆԱՅԻՆ ՔՊՆ - 000649

«ՀՀ ՊԵՏԱՐՏՈՐԾԱՔՆՆՈՒԹՅՈՒՆ» ՓԲԸ
«THE STATE EXPERT COMMISSION OF RA» CJSC
EXPERTISE
TAX CODE 01508665

Պ-1.6 ԵՐԿԱՅՆԱԿԱՆ ԿՏՐՎԱԾՔ

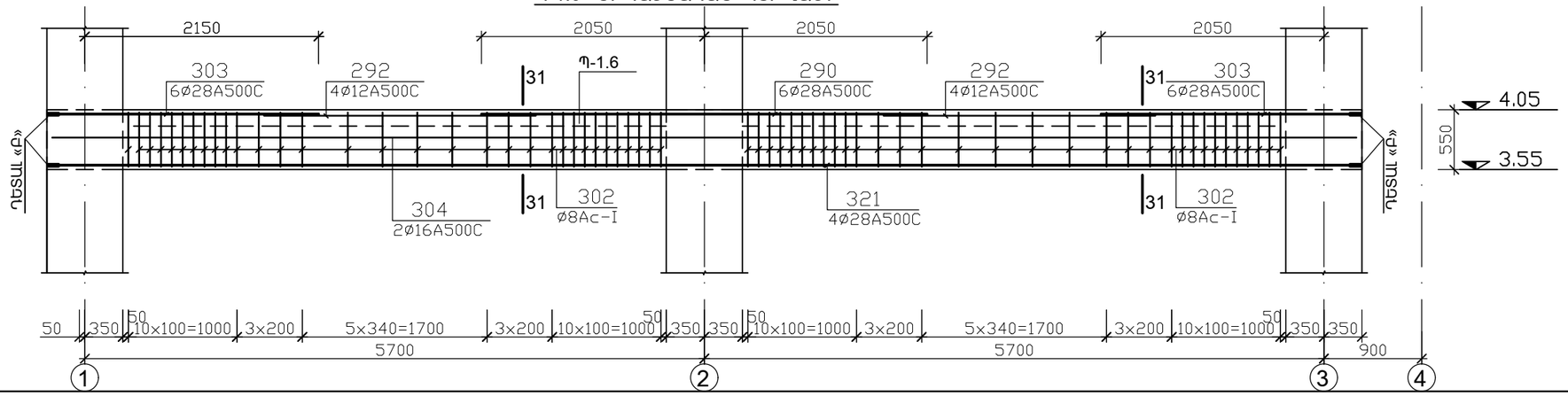

Պ-1.5 ԵՐԿԱՅՆԱԿԱՆ ԿՏՐՎԱԾՔ

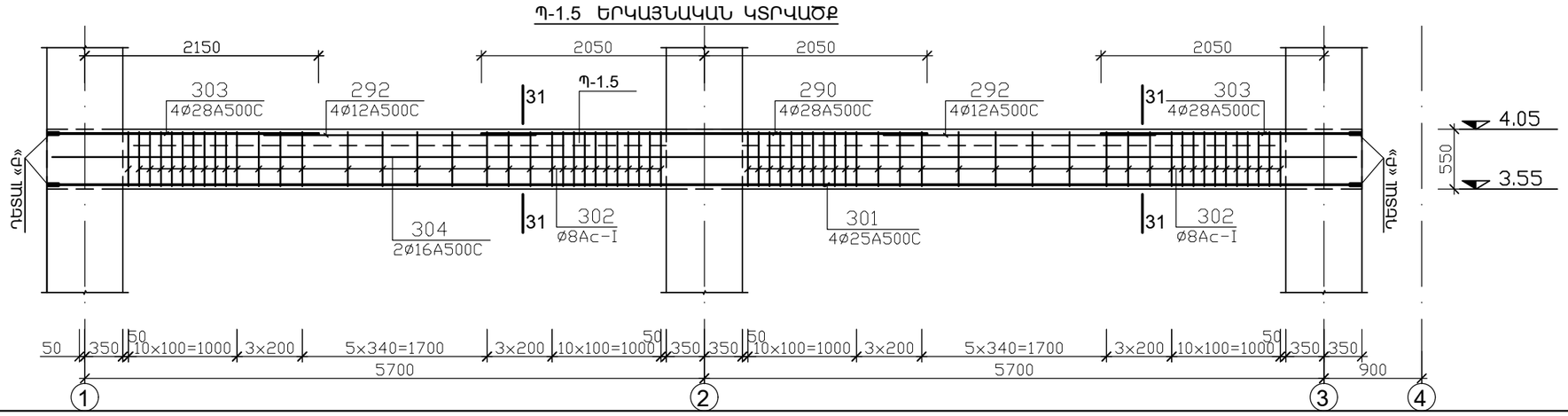

Պ-1.4 ԵՐԿԱՅՆԱԿԱՆ ԿՏՐՎԱԾՔ

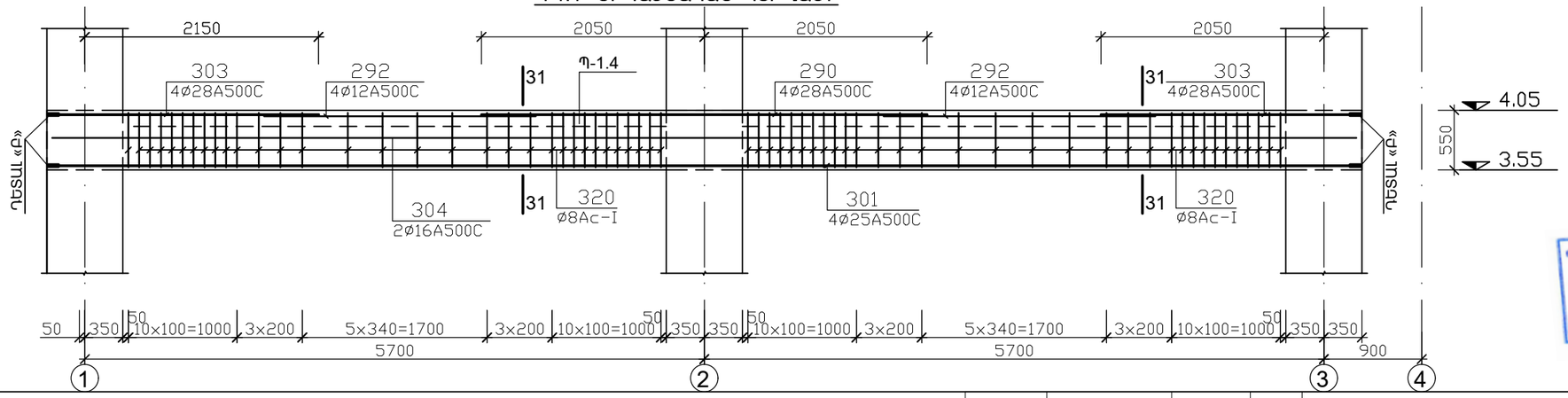

«ՀՀ ՊԵՏԱՐՏՓՈՐՁԱՔՆՆՈՒԹՅՈՒՆ» ՓԲԸ
«THE STATE EXPERT COMMISSION OF RA» CJSC
EXPERTISE
TAX CODE 01508665

320	580	350 / 250	470	L=1650	297	880	630 / 520	770	L=2800
302	580	630 / 520	470	L=2200	69	650	L=900

ՆԳՃ	Ա. ՀԱԿՈԲՋԱՆՅԱՆ	
ԿՈՆՍՏՐ.	Տ. ՀԱՅՐԱՊԵՏՅԱՆ	

Հ. ԹՈՒՄԱՆՅԱՆԻ ՏՈՒՆ ԹԱՆԳԱՐԱՆԻ ՆՈՐՈԳՄԱՆ, 2-ՐԴ ՄԱՍՆԱՇԵՆՔԻ ՔԱՆԴՄԱՆ ԵՎ ՆՈՐԻ ԿԱՌՈՒՑՄԱՆ
Հասցե՝ ք. Երևան, Մոսկովյան փողոց h. 40

ԿՈՆՍՏՐՈՒԿՏԻՎ ԼՈՒԾՈՒՄՆԵՐ

ՓՈՒԼ	ԹԵՐԹ	ԹԵՐԹԵՐ
ԱՆ	Կ-45	92

Պ-1.4, Պ-1.5, Պ-1.6 ԵՐԿԱՅՆԱԿԱՆ ԿՏՐՎԱԾՔՆԵՐ, ԿՏՐՎ. 26-26...28-28

DESIGN

«ԷՄ ՋԻ ԴԻԶԱՅՆ» ՍՊԸ
ԼԻՑԵՆԶԻԱ h. 16965

Պ-1.9 ԵՐԿԱՅՆԱԿԱՆ ԿՏՐՎԱԾՔ

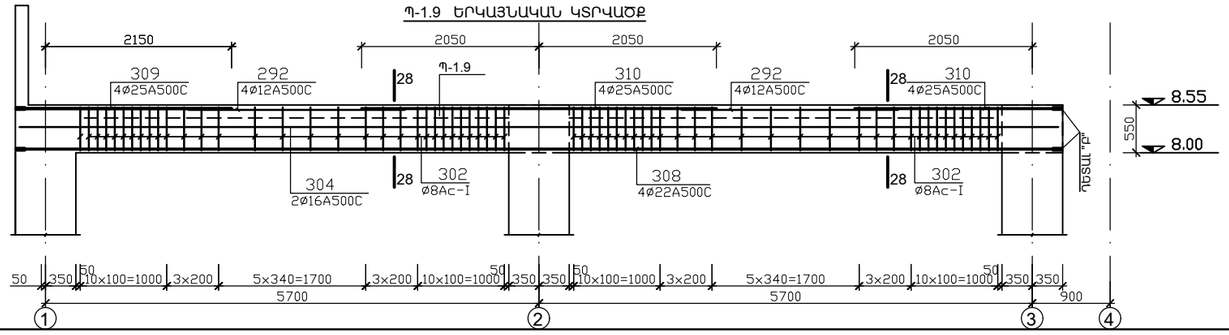

Պ-1.8 ԵՐԿԱՅՆԱԿԱՆ ԿՏՐՎԱԾՔ

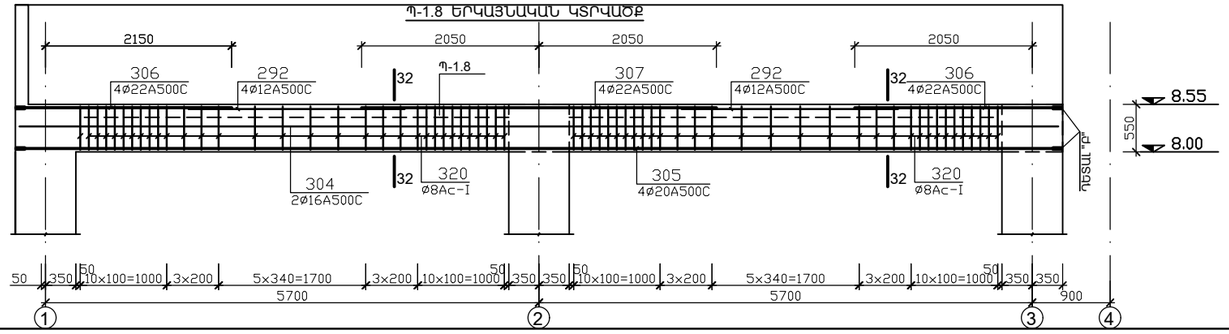

Պ-1.7 ԵՐԿԱՅՆԱԿԱՆ ԿՏՐՎԱԾՔ

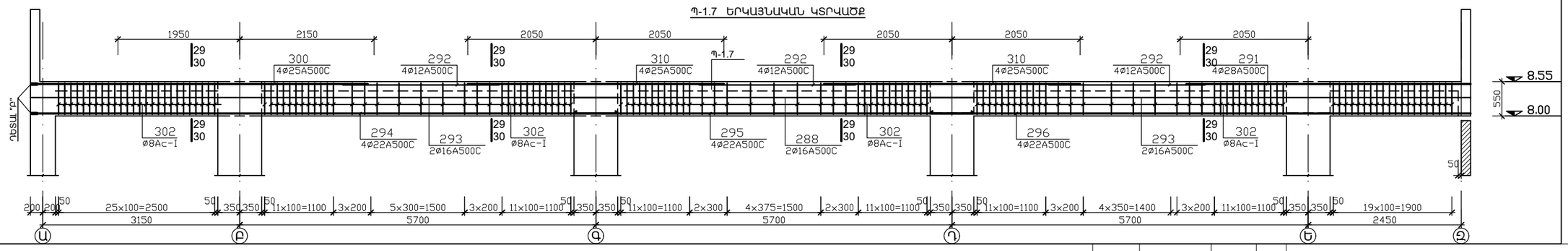

320	580 350 250 470	L=1650		297	880 630 520 770	L=2800
302	580 630 520 470	L=2200		69	650	L=900

ՆԳՃ	Ա. ՀԱԿՈԲՋԱՆՅԱՆ		
ԿՈՆՍՏՐ.	Տ. ՀԱՅՐԱՊԵՏՅԱՆ		

ԿՈՆՍՏՐՈՒԿՏԻՎ ԼՈՒԾՈՒՄՆԵՐ

ՈՒՊ-1.1, ՈՒՊ-1.2, ՈՒՊ-1.3
ԵՐԿԱՅՆԱԿԱՆ ԿՏՐՎԱԾՔՆԵՐ

ՓՈՒԼ	ԹԵՐԹ	ԹԵՐԹԵՐ
ԱՆ	Կ-46	92

«ԷՄ ՋԻ ԴԻԶԱՅՆ» ՍՊԸ
ԼԻՑԵՆԶԻԱ h. 16965

Հ. ԹՈՒՄԱՆՅԱՆԻ ՏՈՒՆ ԹԱՆԳԱՐԱՆԻ ՆՈՐՈՂՄԱՆ, 2-ՐԴ ՄԱՍՆԱՇԵՆՔԻ ՔԱՆԴՄԱՆ
ԵՎ ՆՈՐԻ ԿԱՌՈՒՑՄԱՆ
Հասցե՝ ք. Երևան, Մոսկովյան փողոց h. 40

«ՀՀ ՊԵՏԱՐՏՓՈՐՁԱՔՆՆՈՒԹՅՈՒՆ» ՓԲԸ
«THE STATE EXPERT COMMISSION OF RA» CJSC
EXPERTISE
TAX CODE 01508665

«ՀՀ ՊԵՏԱՐՏՈՐԱԳԱՆՈՒԹՅՈՒՆ» ՓԲԸ
«THE STATE EXPERT COMMISSION OF RA» CJSC
EXPERTISE
TAX CODE 01508665

24-24. Պ-1.1, Պ-1.3

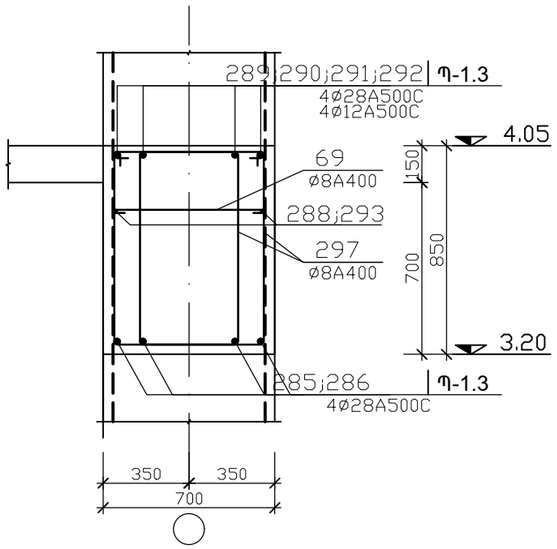

23-23. ՈՒՊ-1.3

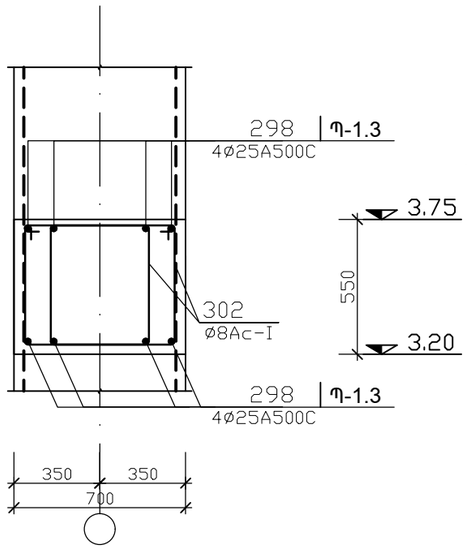

26-26. Պ-1.5

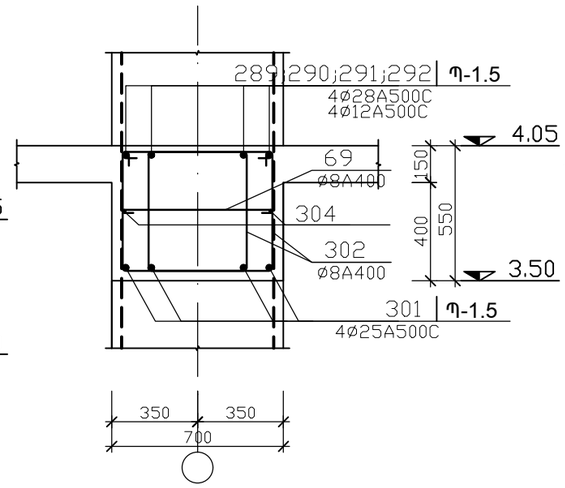

25-25. Պ-1.6

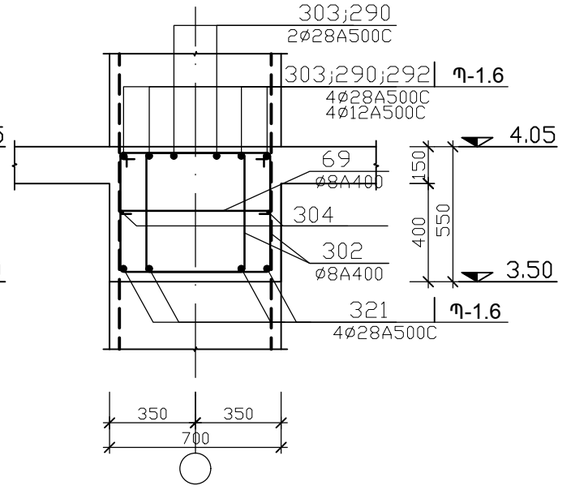

19-19. Պ-1.1, Պ-1.3

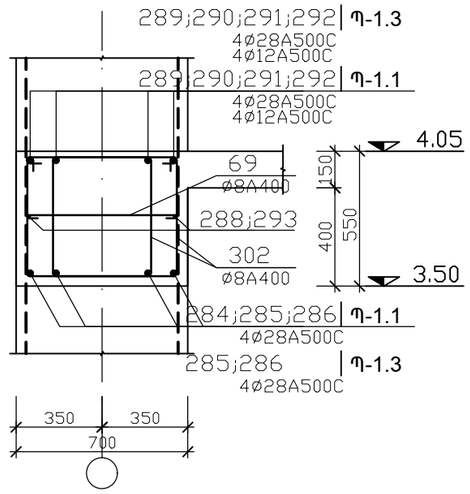

20-20. Պ-1.1

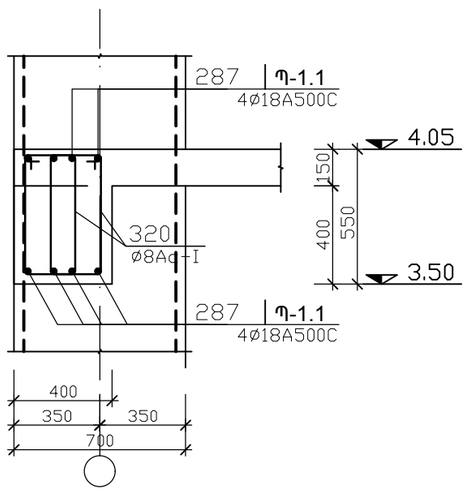

21-21. Պ-1.2

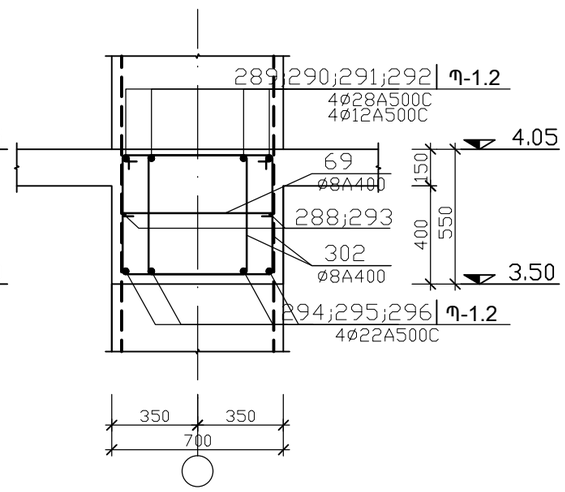

22-22. Պ-1.4, Պ-1.10

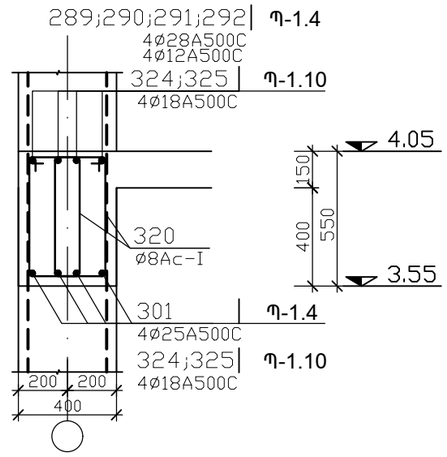

104	580	350 / 250	470	L=1650		
320	580	350 / 250	470	L=1650	297	880 / 630 / 520 / 770 L=2800
302	580	630 / 520	470	L=2200	69	650 L=900

ՆԳՃ	Ա. ՀԱԿՈԲՋԱՆՅԱՆ		
ԿՈՆՍՏՐ.	Տ. ՀԱՅՐԱՊԵՏՅԱՆ		

ՀՈՎՀԱՆՆԵՍ ԹՈՒՄԱՆՅԱՆԻ ԹԱՆԳԱՐԱՆԻ ՆՈՐՈԳՄԱՆ, 2-ՐԴ ՄԱՍՆԱՇԵՆՔԻ ՎԵՐԱԿԱՌՈՒՑՄԱՆ ԵՎ ՀԱՐԿԵՐԻ ԱՎԵԼԱՑՄԱՆ ՆԱԽԱԳԻԾ /ՓՈՓՈԽՎԱԾ/

ԿՈՆՍՏՐՈՒԿՏԻՎ ԼՈՒԾՈՒՄՆԵՐ

ՓՈՒԼ	ԹԵՐԹ	ԹԵՐԹԵՐ
ԱՆ	47	92

Պ-1.7, Պ-1.8, Պ-1.9 ԵՐԿԱՅՆԱԿԱՆ ԿՏՐՎԱԾՔՆԵՐ, ԿՏՐՎ. 29-29...33-33

«ԷՄ ՋԻ ԴԻԶԱՅՆ» ՍՊԸ
ԼԻՑԵՆԶԻԱ h. 16965

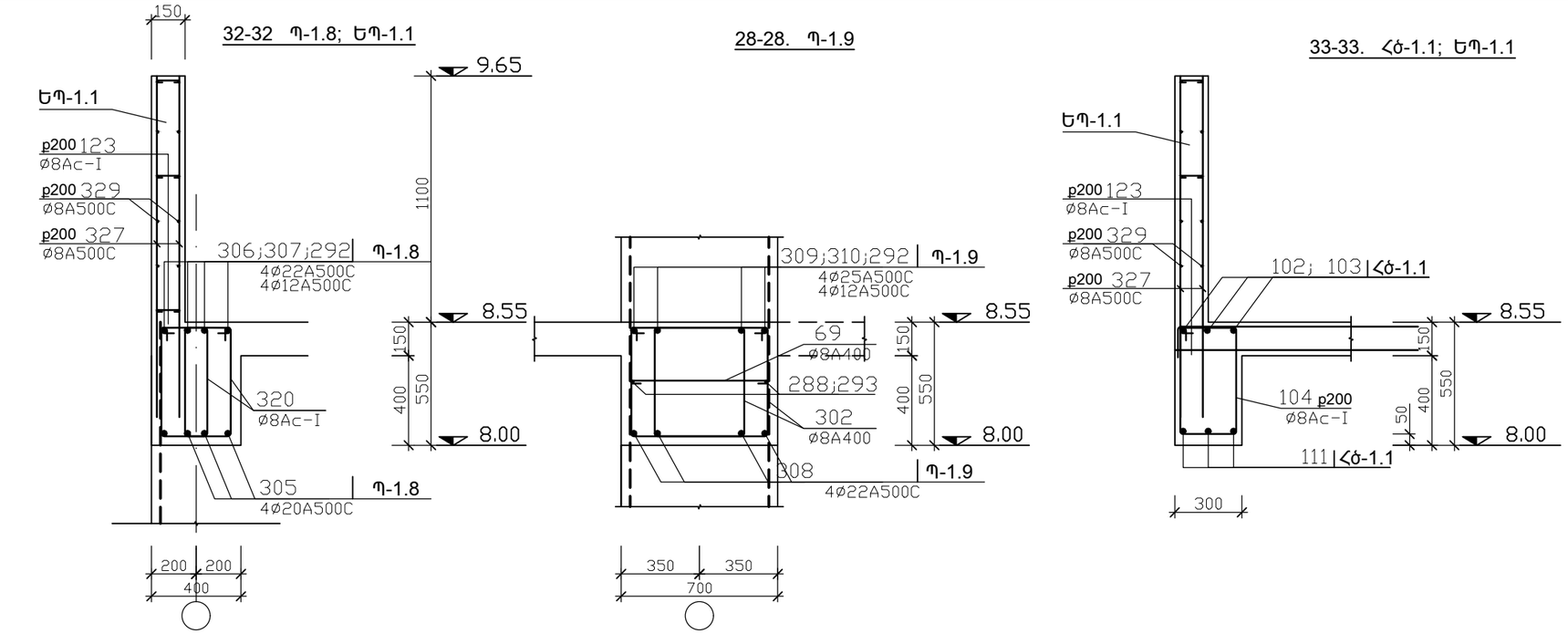

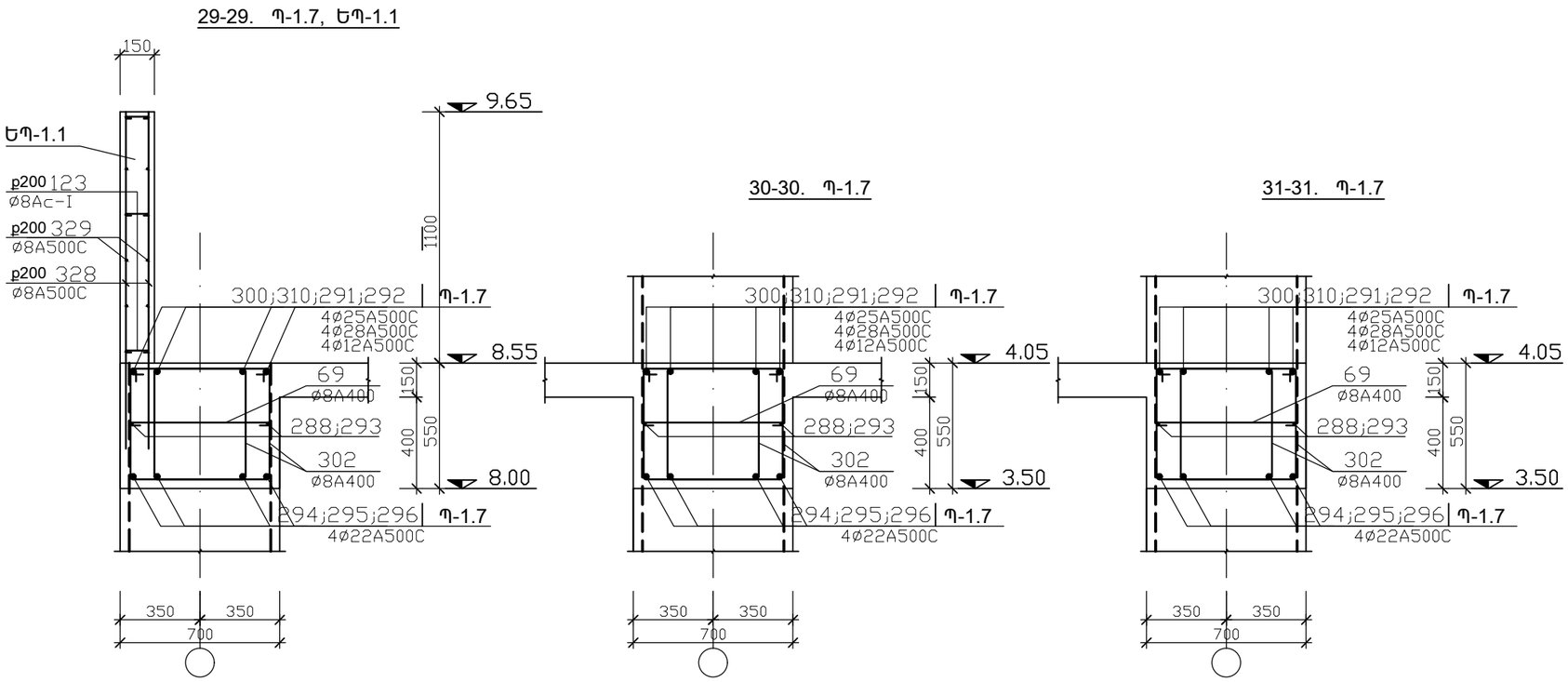

320	580 / 350 / 250 / 470	L=1650		297	880 / 630 / 520 / 770	L=2800
302	580 / 630 / 520 / 470	L=2200		69	650	L=900
104	580 / 350 / 250 / 470	L=1650				

ՀՈՎՀԱՆՆԵՍ ԹՈՒՄԱՆՅԱՆԻ ԹԱՆԳԱՐԱՆԻ ՆՈՐՈԳՄԱՆ, 2-ՐԴ ՄԱՍՆԱՇԵՆՔԻ ԿԵՐԱԿԱՌՈՒՑՄԱՆ ԵՎ ՀԱՐԿԵՐԻ ԱՎԵԼԱՑՄԱՆ ՆԱԽԱԳԻԾ /ՓՈՓՈԽՎԱԾ/

ՆԳՃ	Ա. ՀԱԿՈԲՋԱՆՅԱՆ	ԿՈՆՍՏՐՈՒԿՏԻՎ ԼՈՒԾՈՒՄՆԵՐ	
ԿՈՆՍՏՐ.	Տ. ՀԱՅՐԱՊԵՏՅԱՆ	Պ-1.7, Պ-1.8, Պ-1.9 ԵՐԿԱՅՆԱԿԱՆ ԿՏՐՎԱԾՔՆԵՐ, ԿՏՐՎ. 29-29...33-33	

ՓՈՒԼ	ԹԵՐԹ	ԹԵՐԹԵՐ
ԱՆ	48	92

«ԷՄ ՋԻ ԴԻԶԱՅՆ» ՍՊԸ
ԼԻՑԵՆԶԻԱ h. 16965

«ՀՀ ՊԵՏԱՐՏՓՈՐՁԱՔՆՆՈՒԹՅՈՒՆ» ՓԲԸ
«THE STATE EXPERT COMMISSION OF RA» CJSC
EXPERTISE
TAX CODE 01508665

Պ-2.3 ԵՐԿԱՅՆԱԿԱՆ ԿՏՐՎԱԾՔ

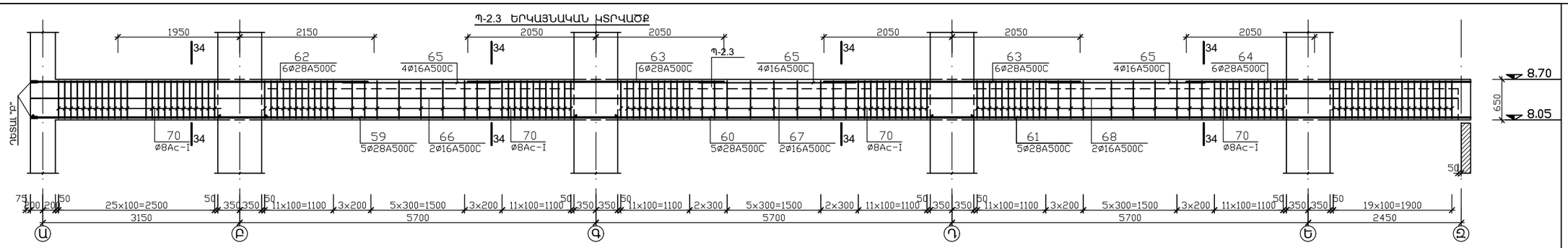

Պ-2.2 ԵՐԿԱՅՆԱԿԱՆ ԿՏՐՎԱԾՔ

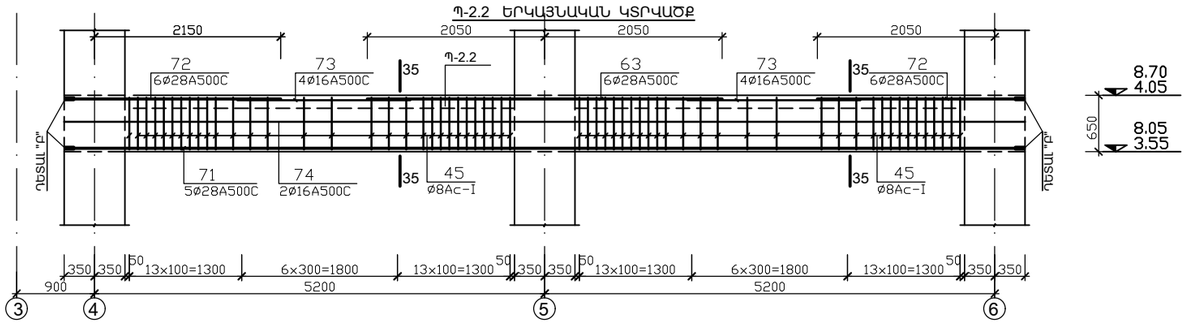

34-34. Պ-2.1; Պ-2.3

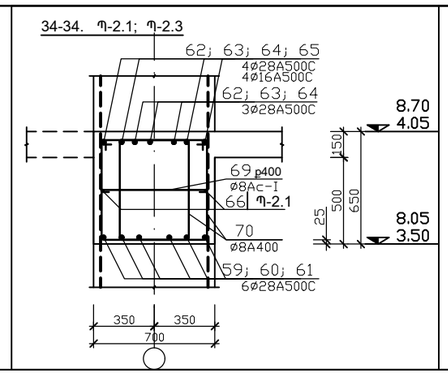

35-35. Պ-2.2

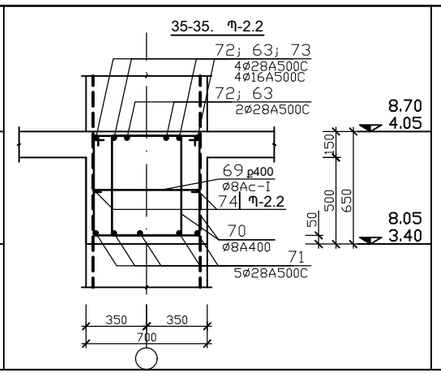

43-43 Հծ-2.1

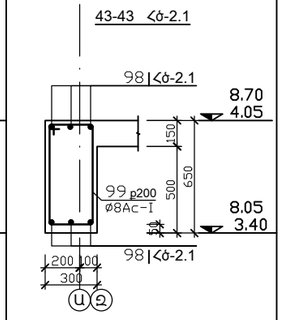

Պ-2.1 ԵՐԿԱՅՆԱԿԱՆ ԿՏՐՎԱԾՔ

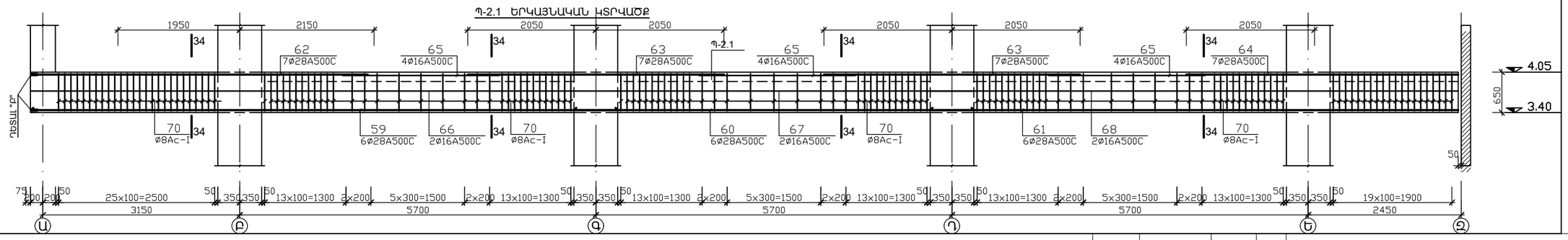

2		
99	680 350 250 570	L=1850

69	650	L=1000
70	670 600 500 580	L=2350

2	475 11050 475	L=12000
3	400 6400	L=6800

ՀՈՎՀԱՆՆԵՍ ԹՈՒՄԱՆՅԱՆԻ ԹԱՆԳԱՐԱՆԻ ՆՈՐՈԳԱՍԱՆ, 2-ՐԴ ՄԱՍՆԱՇԵՆՔԻ ԿԵՐԿԱԿՈՐՈՒՑՄԱՆ ԵՎ ՀԱՐԿԵՐԻ ԱՎԵԼԱՑՄԱՆ ՆԱԽԱԳԻԾ /ՓՈՓՈԽՎԱԾ/

ՆԳԾ	Ա. ՀԱԿՈԲՋԱՆՅԱՆ		
ԿՈՆՍՏՐ.	Տ. ՀԱՅՐԱՊԵՏՅԱՆ		

ԿՈՆՍՏՐՈՒԿՏԻՎ ԼՈՒԾՈՒՄՆԵՐ

ՓՈՒԼ	ԹԵՐԹ	ԹԵՐԹԵՐ
ԱՆ	Կ-49	92

Պ-2.1, Պ-2.2, Պ-2.3 ԵՐԿԱՅՆԱԿԱՆ ԿՏՐՎԱԾՔՆԵՐ, ԿՏՐՎ. 34-34, 35-35

«էՄ ՁԻ ԴԻԶԱՅՆ» ՍՊԸ
ԼԻՑԵՆԶԻԱ h. 16965

«ՀՀ ՊԵՏԱՐՏՓՈՐՁԱՔՆՆՈՒԹՅՈՒՆ» ՓԲԸ
«THE STATE EXPERT COMMISSION OF RA» CJSC
EXPERTISE
TAX CODE 01508665

Պ-2.6 ԵՐԿԱՅՆԱԿԱՆ ԿՏՐՎԱԾՔ

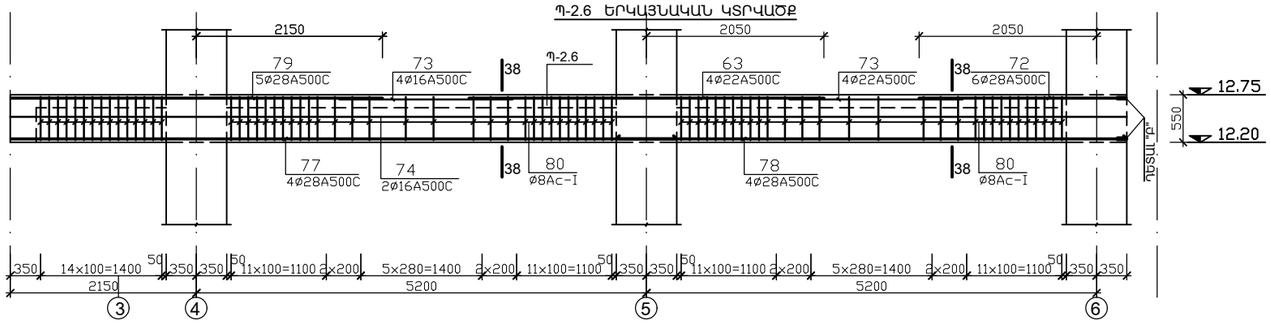

Պ-2.7 ԵՐԿԱՅՆԱԿԱՆ ԿՏՐՎԱԾՔ

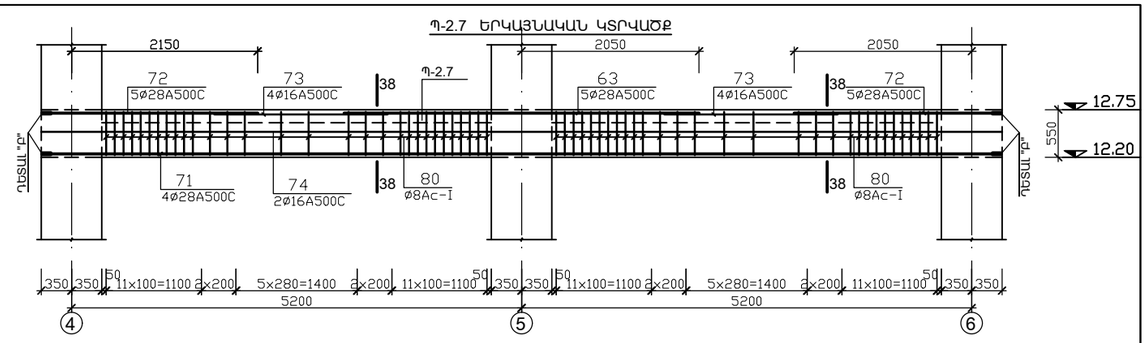

Պ-2.5 ԵՐԿԱՅՆԱԿԱՆ ԿՏՐՎԱԾՔ

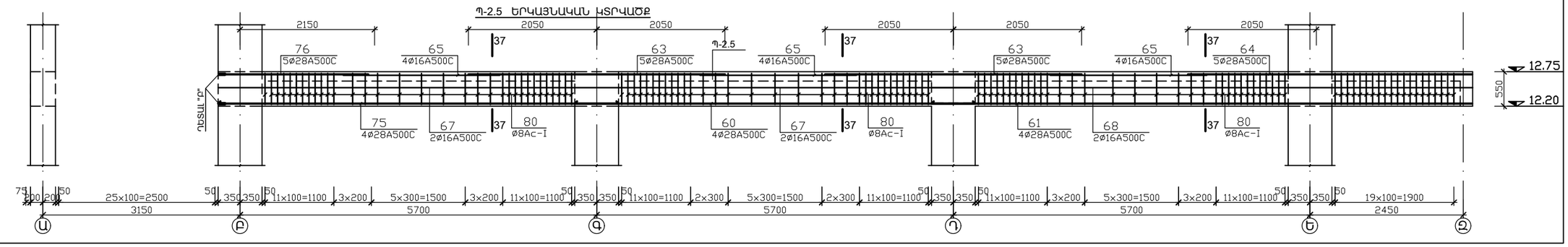

Պ-2.4 ԵՐԿԱՅՆԱԿԱՆ ԿՏՐՎԱԾՔ

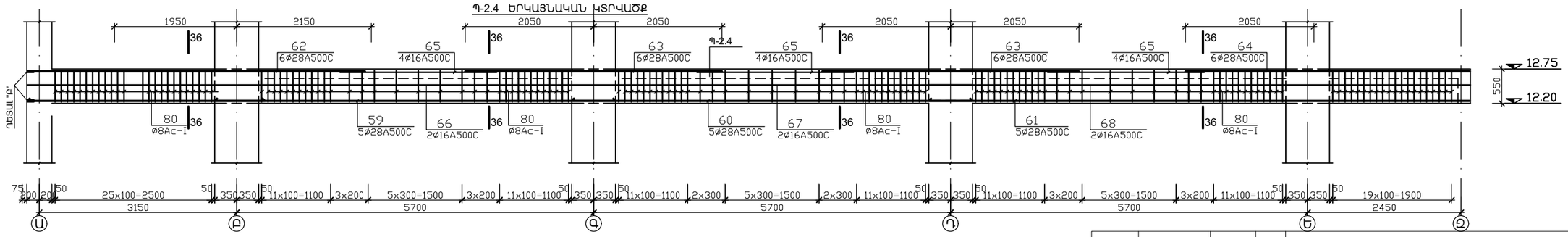

69	650	L=1000		2	475 11050 475	L=12000
80	570 600 500 480	L=2150		3	400 6400	L=6800

				ՀՈՎՀԱՆՆԵՍ ԹՈՒՄԱՆՅԱՆԻ ԹԱՆԳԱՐԱՆԻ ՆՈՐՈԳՄԱՆ, 2-ՐԴ ՄԱՍՆԱՇԵՆՔԻ ԿԵՐԱԿԱՌՈՒՑՄԱՆ ԵՎ ՀԱՐԿԵՐԻ ԱՎԵԼԱՑՄԱՆ ՆԱԽԱԳԻԾ /ՓՈՓՈԽՎԱԾ/		
ՆԳԾ	Ա. ՀԱԿՈԲՋԱՆՅԱՆ			ԿՈՆՍՏՐՈՒԿՏԻՎ ԼՈՒԾՈՒՄՆԵՐ	ՓՈՒԼ	ԹԵՐԹ	ԹԵՐԹԵՐ
ԿՈՆՍՏՐ.	Տ. ՀԱՅՐԱՊԵՏՅԱՆ				ԱՆ	Կ-50	92
				Պ-2.4, Պ-2.5, Պ-2.6, Պ-2.7 ԵՐԿԱՅՆԱԿԱՆ ԿՏՐՎԱԾՔՆԵՐ	«ԷՄ ՋԻ ԴԻԶԱՅՆ» ՍՊԸ ԼԻՑԵՆԶԻԱ h. 16965		

«ՀՀ ՊԵՏԱՐՏՓՈՐՁԱՔՆՆՈՒԹՅՈՒՆ» ՓԲԸ
«THE STATE EXPERT COMMISSION OF RA» CJSC
EXPERTISE
TAX CODE 01508665

Պ-2.11 ԵՐԿԱՅՆԱԿԱՆ ԿՏՐՎԱԾՔ

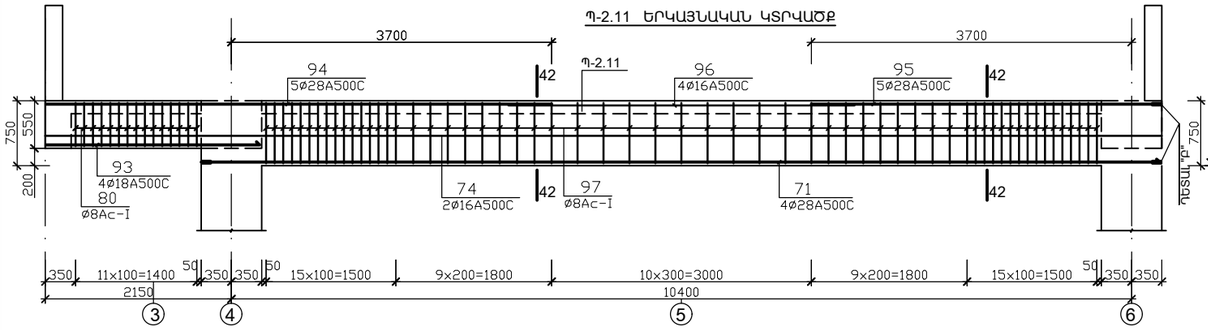

Պ-2.10 ԵՐԿԱՅՆԱԿԱՆ ԿՏՐՎԱԾՔ

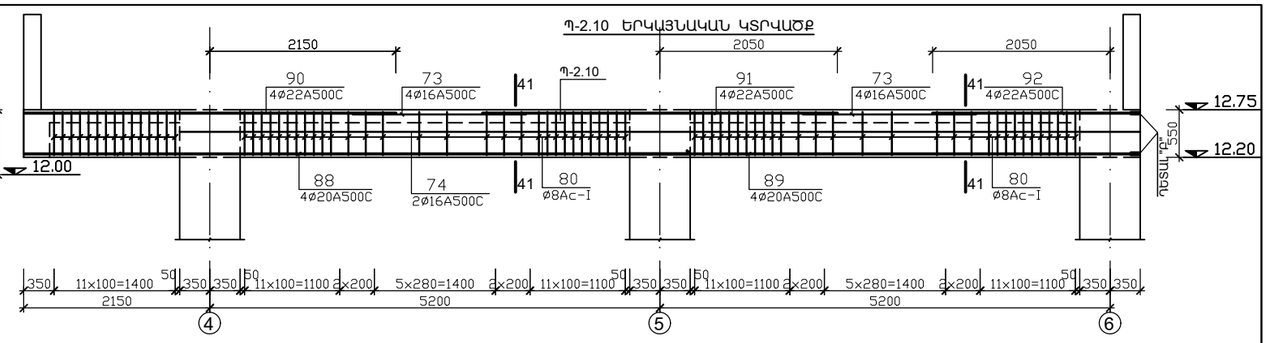

Պ-2.9 ԵՐԿԱՅՆԱԿԱՆ ԿՏՐՎԱԾՔ

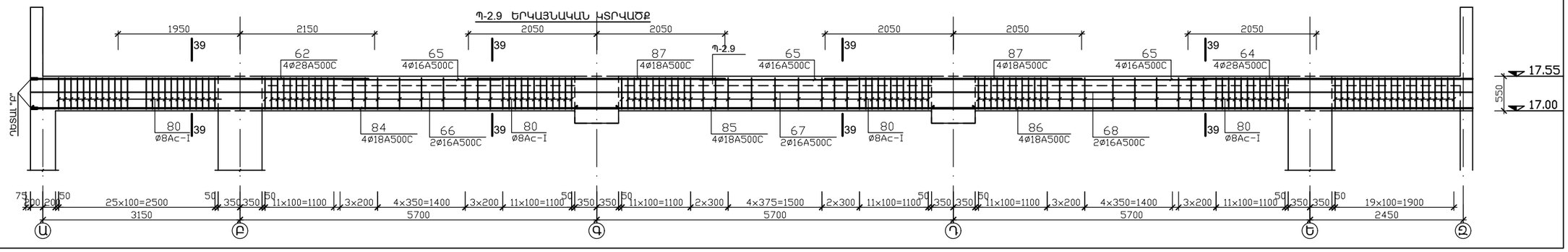

Պ-2.8 ԵՐԿԱՅՆԱԿԱՆ ԿՏՐՎԱԾՔ

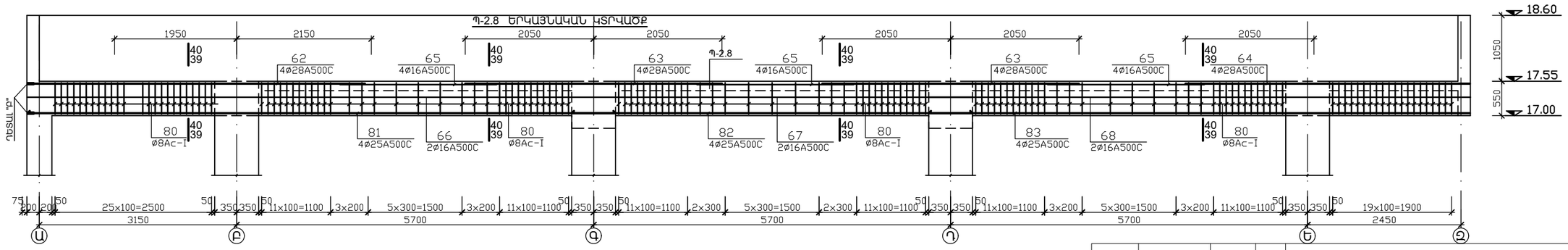

2		
97	770 600 500 680	L=2550

69	650	L=1000
80	570 600 500 480	L=2150

				ՀՈՎՀԱՆՆԵՍ ԹՈՒՄԱՆՅԱՆԻ ԹԱՆԳԱՐԱՆԻ ՆՈՐՈԳԱՄԱՆ, 2-ՐԴ ՄԱՍՆԱՇԵՆՔԻ ԿԵՐԱԿԱՌՈՒՑՄԱՆ ԵՎ ՀԱՐԿԵՐԻ ԱՎԵԼԱՑՄԱՆ ՆԱԽԱԳԻԾ /ՓՈՓՈԽՎԱԾ/
ՆԳԾ	Ա. ՀԱԿՈԲՋԱՆՅԱՆ			ԿՈՆՍՏՐՈՒԿՏԻՎ ԼՈՒԾՈՒՄՆԵՐ
ԿՈՆՍՏՐ.	Տ. ՀԱՅՐԱՊԵՏՅԱՆ			Պ-2.8, Պ-2.9, Պ-2.10, Պ-2.11 ԵՐԿԱՅՆԱԿԱՆ ԿՏՐՎԱԾՔՆԵՐ

ՓՈՒԼ	ԹԵՐԹ	ԹԵՐԹԵՐ
ԱՆ	Կ-51	92

«ԷՄ ՋԻ ԴԻԶԱՅՆ» ՍՊԸ ԼԻՑԵՆԶԻԱ h. 16965

«ՀՀ ՊԵՏԱՐՏՓՈՐՁԱՔՆՆՈՒԹՅՈՒՆ» ՓԲԸ
«THE STATE EXPERT COMMISSION OF RA» CJSC
EXPERTISE
TAX CODE 01508665

«ՀՀ ՊԵՏԱՐՏՈՐԱՁԱՅՆՈՒԹՅՈՒՆ» ՓԲԸ
«THE STATE EXPERT COMMISSION OF RA» CJSC
EXPERTISE
TAX CODE 01508665

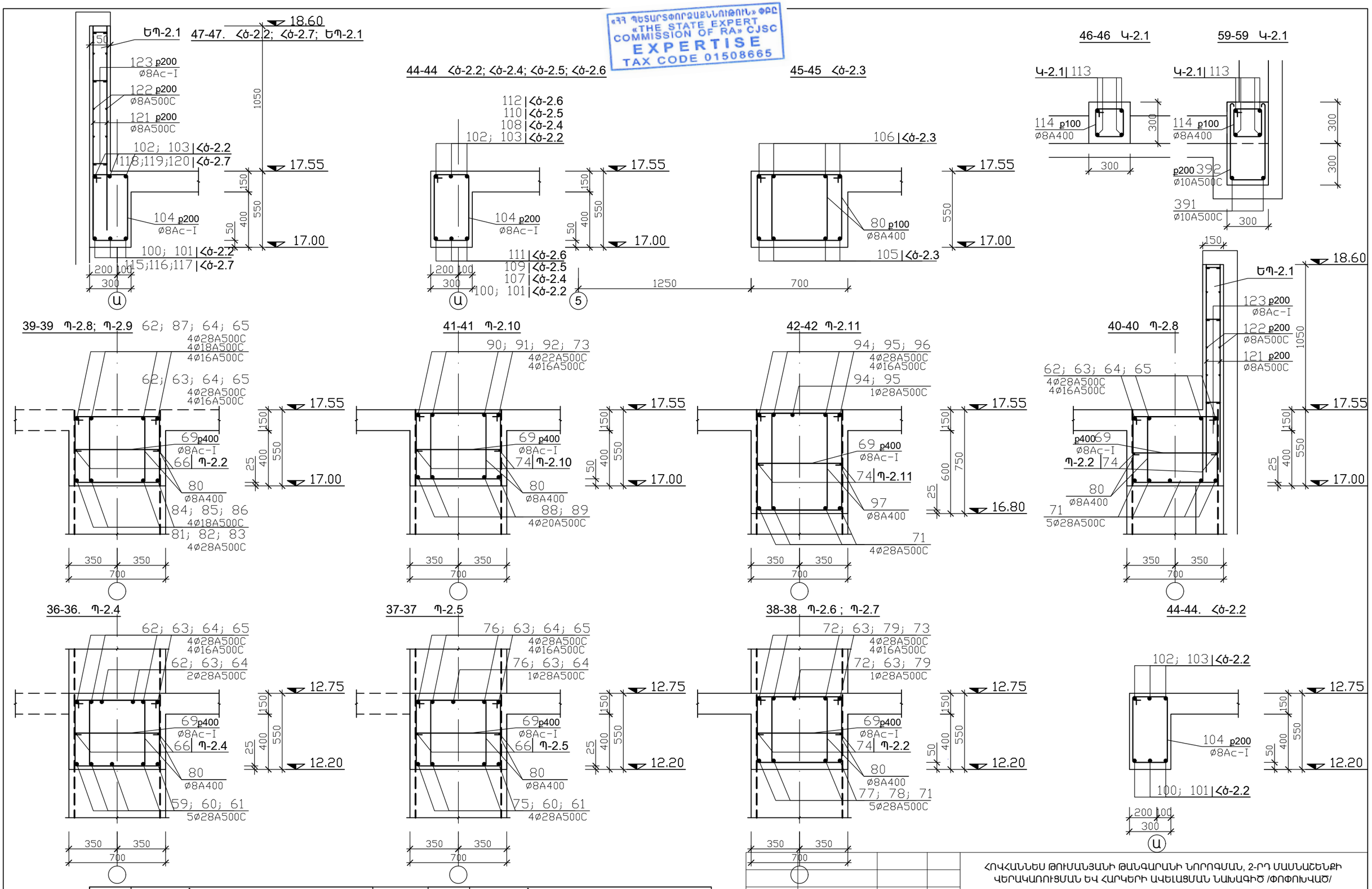

99	680	350 / 250	570	L=1850	104	580	350 / 250	470	L=1650
97	770	600 / 500	680	L=2550	114	300	300 / 200	200	L=1000

ՀՈՎՀԱՆՆԵՍ ԹՈՒՄԱՆՅԱՆԻ ԹԱՆԳԱՐԱՆԻ ՆՈՐՈԳՄԱՆ, 2-ՐԴ ՄԱՍՆԱՇԵՆՔԻ ԿԵՐԱԿԱՌՈՒՑՄԱՆ ԵՎ ՀԱՐԿԵՐԻ ԱՎԵԼԱՑՄԱՆ ՆԱԽԱԳԻԾ /ՓՈՓՈԽՎԱԾ/		
ՆԳՃ	Ա. ՀԱԿՈԲՋԱՆՅԱՆ	
ԿՈՆՍՏՐ.	Տ. ՀԱՅՐԱՊԵՏՅԱՆ	
ԿՈՆՍՏՐՈՒԿՏԻՎ ԼՈՒԾՈՒՄՆԵՐ		
ԿՏՐՎ. 36-36...47-47. ՊԱՐԶՈՒՆԱԿՆԵՐ		

ՓՈՒԼ	ԹԵՐԹ	ԹԵՐԹԵՐ
ԱՆ	Կ-52	92

«ԷՄ ԶԻ ԴԻԶԱՅՆ» ՍՊԸ
ԼԻՑԵՆԶԻԱ h. 16965

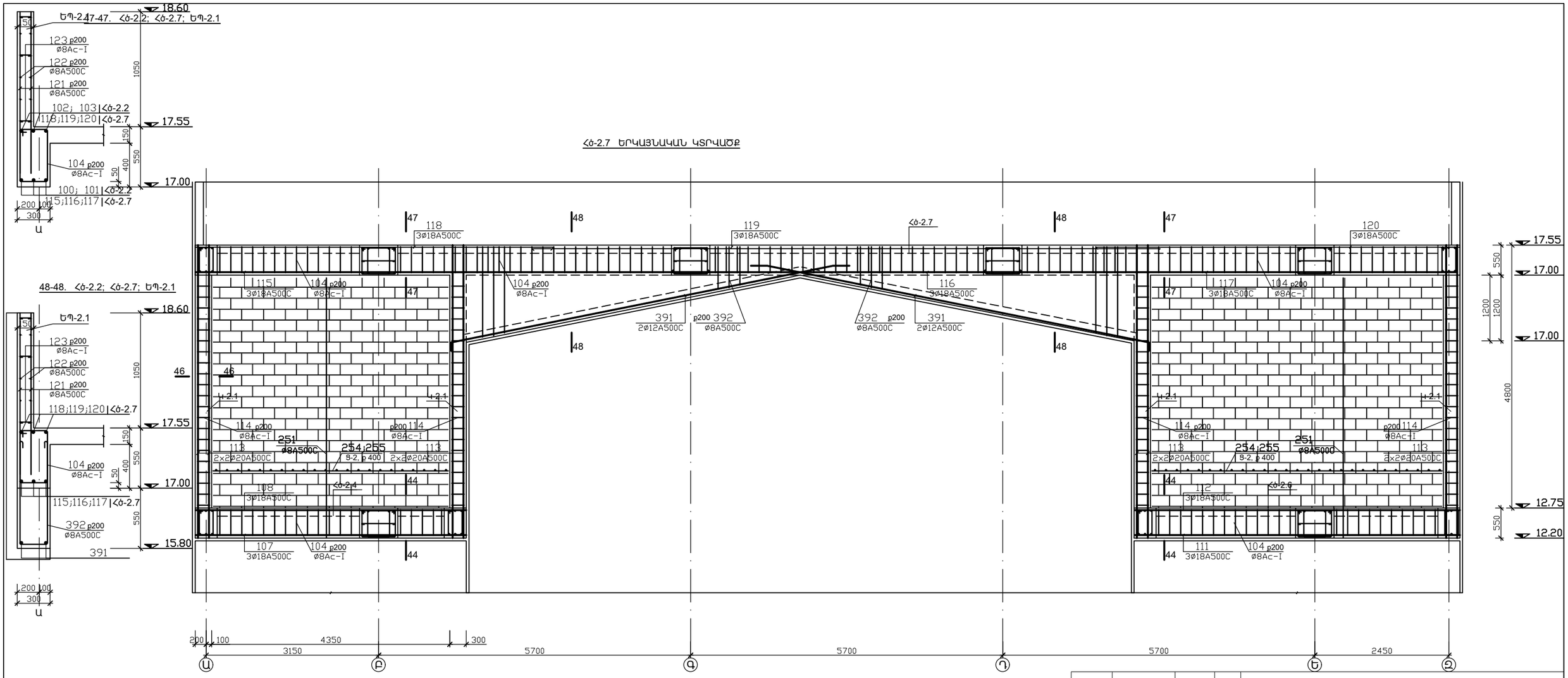

69	650	L=1000	108	300 4900 300	L=5500	392	400...1700 400...1700 250 L=1300...3800
80	570 600 500 480	L=2150	104	580 350 250 470	L=1650	114	300 300 200 200 L=1000

				ՀՈՎՀԱՆՆԵՍ ԹՈՒՄԱՆՅԱՆԻ ԹԱՆԳԱՐԱՆԻ ՆՈՐՈԳԱՍԱՆ, 2-ՐԴ ՄԱՍՆԱՇԵՆՔԻ ԿԵՐԱԿԱՌՈՒՑՄԱՆ ԵՎ ՀԱՐԿԵՐԻ ԱՎԵԼԱՑՄԱՆ ՆԱԽԱԳԻԾ /ՓՈՓՈԽՎԱԾ/		
ՆԳԾ	Ա. ՀԱԿՈԲՋԱՆՅԱՆ			ԿՈՆՍՏՐՈՒԿՏԻՎ ԼՈՒԾՈՒՄՆԵՐ	ՓՈՒԼ	ԹԵՐԹ	ԹԵՐԹԵՐ
ԿՈՆՍՏՐ.	Տ. ՀԱՅՐԱՊԵՏՅԱՆ				ԱՆ	Կ-53	92
				ՀԾ-2.4, ՀԾ-2.6, ՀԾ-2.7 ԵՐԿԱՅՆԱԿԱՆ ԿՏՐՎԱԾՔՆԵՐ, ԿՏՐՎ. 47-47	«ԷՄ ՋԻ ԴԻԶԱՅՆ» ՍՊԸ ԼԻՑԵ ՆՁԻԼ h. 16965		

«ՀՀ ՊԵՏԱՐՏՓՈՐՁԱՔՆՆՈՒԹՅՈՒՆ» ՓԲԸ
«THE STATE EXPERT COMMISSION OF RA» CJSC
EXPERTISE
TAX CODE 01508665

ԿԱՌՈՒՑՎԱԾՔԱՅԻՆ ՏԱՐՐԵՐԻ ՄԱՍՆԱԳԻՐ ԵՎ ՄԵԿ ՏԱՐՐԻ ԱՄՐԱՆԻ ՀԱՏԿԱՎՈՐՈՒՄ

ՏԱՐԻ ՄԱԿՆԻՇԸ / ԴԻՐՔ	ՆՇԱՆԱԿՈՒՄ	ԱՆՎԱՆՈՒՄ	ՔԱՆԱԿ հատ	ԲԵՏ. ԴԱՍ, ԾԱՎԱԼ (խմ) / ԱՄՐ. ՔԱՇ (կգ)
ՀՀԾ-1.1		ՄԻԱՁՈՒՅԼ Ե/Բ ՀԻՄՔԻ ՀԵԾԱՆ - 1.1	1	B25/ 15.6 խմ
1 / 1 բ		Ø20A500c L=7300/100	4/8	75.0 կգ
3		Ø20A500c L=4100	4	41.0 կգ
4 / 4 բ		Ø20A500c L=8300/100	4/8	84.0 կգ
5		Ø16A500c L=3000	8	39.0 կգ
6 / 6 բ		Ø18A500c L=11400/100	4/8	93.0 կգ
7		Ø18A500c L=6700	4	54.0 կգ
8 / 8 բ		Ø18A500c L=8600/100	4/8	71.0 կգ
9		Ø12A500c L=12000	4	43.0 կգ
10		Ø12A500c L=3000	2	6.0 կգ
42		Ø10Ac-I L=2600	176	284.0 կգ
43		Ø8Ac-I L=1200	100	48.0 կգ
ՀՀԾ-1.2		ՄԻԱՁՈՒՅԼ Ե/Բ ՀԻՄՔԻ ՀԵԾԱՆ - 1.2	1	B25/ 14.5 խմ
16/16 բ		Ø28A500c L=5600/100	4/8	113.0 կգ
17		Ø28A500c L=4100	4	80.0 կգ
18/18 բ		Ø28A500c L=8300/100	4/8	165.0 կգ
5		Ø16A500c L=3000	8	39.0 կգ
19/19 բ		Ø20A500c L=9800/100	4/8	99.0 կգ
20		Ø20A500c L=6800	4	67.0 կգ
21/21 բ		Ø20A500c L=6700/100	4/8	68.0 կգ
22		Ø12A500c L=9500	2	17.0 կգ
9		Ø12A500c L=12000	4	22.0 կգ
42		Ø10Ac-I L=2600	248	400.0 կգ
43		Ø8Ac-I L=1200	96	47.0 կգ
ՀՀԾ-1.3		ՄԻԱՁՈՒՅԼ Ե/Բ ՀԻՄՔԻ ՀԵԾԱՆ - 1.3	1	B25/ 14.5 խմ
2 / 2 բ		Ø20A500c L=5600/100	4/8	58.0 կգ
3		Ø20A500c L=4100	4	41.0 կգ
4 / 4 բ		Ø20A500c L=8300/100	4/8	84.0 կգ
5		Ø16A500c L=3000	8	39.0 կգ
11 / 11բ		Ø18A500c L=9700/100	4/8	80.0 կգ
7		Ø18A500c L=6700	4	54.0 կգ
8 / 8 բ		Ø18A500c L=8600/100	4/8	71.0 կգ
9		Ø12A500c L=12000	4	43.0 կգ
10		Ø12A500c L=3000	2	6.0 կգ
42		Ø10Ac-I L=2600	164	265.0 կգ
43		Ø8Ac-I L=1200	96	47.0 կգ
ՀՀԾ-1.4		ՄԻԱՁՈՒՅԼ Ե/Բ ՀԻՄՔԻ ՀԵԾԱՆ - 1.4	1	B25/ 5.0 խմ
23/23 բ		Ø20A500c L=2500/100	8/16	52.0 կգ
3		Ø20A500c L=4100	4	41.0 կգ
5		Ø16A500c L=3000	8	39.0 կգ
24/24 բ		Ø18A500c L=6700/100	8/16	112.0 կգ
9		Ø12A500c L=12000	2	22.0 կգ
14		Ø10Ac-I L=2200	80	110.0 կգ
15		Ø8Ac-I L=900	30	11.0 կգ
		ՀԱՏԱԿԻ ՍԱԼ-1.1	1	B15 / 27.0 խմ
199		Ø8A500c +L=2900000	1	1160.0 կգ

ԿԱՌՈՒՑՎԱԾՔԱՅԻՆ ՏԱՐՐԵՐԻ ՄԱՍՆԱԳԻՐ ԵՎ ՄԵԿ ՏԱՐՐԻ ԱՄՐԱՆԻ ՀԱՏԿԱՎՈՐՈՒՄ

ՏԱՐԻ ՄԱԿՆԻՇԸ / ԴԻՐՔ	ՆՇԱՆԱԿՈՒՄ	ԱՆՎԱՆՈՒՄ	ՔԱՆԱԿ հատ	ԲԵՏ. ԴԱՍ, ԾԱՎԱԼ (խմ) / ԱՄՐ. ՔԱՇ (կգ)
ՀՀԾ-1.5		ՄԻԱՁՈՒՅԼ Ե/Բ ՀԻՄՔԻ ՀԵԾԱՆ - 1.5	3	B25/ 6.3 խմ
25/25 բ		Ø28A500c L=2500/100	8/16	105.0 կգ
17		Ø28A500c L=4100	4	80.0 կգ
5		Ø16A500c L=3000	8	39.0 կգ
21/21 բ		Ø20A500c L=6700/100	8/16	136.0 կգ
9		Ø12A500c L=12000	2	22.0 կգ
42		Ø10Ac-I L=2600	136	220.0 կգ
43		Ø8Ac-I L=1200	30	15.0 կգ
ՀՀԾ-1.6		ՄԻԱՁՈՒՅԼ Ե/Բ ՀԻՄՔԻ ՀԵԾԱՆ - 1.6	1	B25/ 6.3 խմ
23/23 բ		Ø20A500c L=2500/100	8/16	52.0 կգ
3		Ø20A500c L=4100	4	41.0 կգ
5		Ø16A500c L=3000	8	39.0 կգ
24/24 բ		Ø18A500c L=6700/100	8/16	112.0 կգ
9		Ø12A500c L=12000	2	22.0 կգ
42		Ø10Ac-I L=2600	80	129.0 կգ
43		Ø8Ac-I L=1200	30	15.0 կգ
ՀՀԾ-1.7		ՄԻԱՁՈՒՅԼ Ե/Բ ՀԻՄՔԻ ՀԵԾԱՆ -1.7	1	B25/ 2.3 խմ
12		Ø18A500c +L=7500	8	120.0 կգ
13		Ø12A500c +L=7500	2	14.0 կգ
14		Ø10Ac-I L=2400	40	60.0 կգ
15		Ø8Ac-I L=900	15	6.0 կգ
Դ-1.1		ՄԻԱՁՈՒՅԼ Ե/Բ ԴԻԱՖՐԱԳՄԱ - 1.1	1	B25/ 28.9 խմ
311		Ø12A500c L=2850	664	1681.0 կգ
312		Ø10A500c L=11500	22	164.0 կգ
313		Ø10A500c L=6400	44	175.0 կգ
314		Ø10A500c L=8600	22	118.0 կգ
315		Ø10A500c L=9800	22	134.0 կգ
316		Ø10A500c L=6200	22	85.0 կգ
317		Ø10A500c L=6800	88	372.0 կգ
318		Ø10A500c L=4900	22	67.0 կգ
319		Ø10A500c L=2600	22	36.0 կգ
335		Ø8Ac-I L=1400	332	186.0 կգ
336		Ø6Ac-I L=350	400	32.0 կգ

«ՀՀ ՊԵՏԱՐՏՓՈՐՁԱՔՆՆՈՒԹՅՈՒՆ» ՓԲԸ
«THE STATE EXPERT COMMISSION OF RA» CJSC
EXPERTISE
TAX CODE 01508665

				ՀՈՎՀԱՆՆԵՍ ԹՈՒՄԱՆՅԱՆԻ ԹԱՆԳԱՐԱՆԻ ՆՈՐՈԳՄԱՆ, 2-ՐԴ ՄԱՍՆԱՇԵՆՔԻ ՎԵՐԱԿԱՌՈՒՑՄԱՆ ԵՎ ՀԱՐԿԵՐԻ ԱՎԵԼԱՑՄԱՆ ՆԱԽԱԳԻԾ /ՓՈՓՈԽՎԱԾ/		
ՆԳԾ	Ա. ՀԱԿՈԲՋԱՆՅԱՆ			ԿՈՆՍՏՐՈՒԿՏԻՎ ԼՈՒԾՈՒՄՆԵՐ	ՓՈՒԼ	ԹԵՐԹ	ԹԵՐԹԵՐ
ԿՈՆՍՏՐ.	Տ. ՀԱՅՐԱՊԵՏՅԱՆ				ԱՆ	Կ-54	92
				ԿԱՌ. ՏԱՐՐԵՐԻ ՄԱՍՆԱԳԻՐ, ԱՄՐԱՆԻ ՀԱՏԿԱՎՈՐՈՒՄ	«ԷՄ ՋԻ ԴԻԶԱՅՆ» ՍՊԸ ԼԻՑԵՆԶԻԱ h. 16965		

ԿԱՌՈՒՑՎԱԾՔԱՅԻՆ ՏԱՐՐԵՐԻ ՄԱՍՆԱԳԻՐ ԵՎ ՄԵԿ ՏԱՐՐԻ ԱՄՐԱՆԻ ՀԱՏԿԱՎՈՐՈՒՄ

ՏԱՐԻ ՄԱԿՆԻՇԸ / ԴԻՐՔ	Ն Շ Ա Ն Ա Կ ՈՒ Մ	Ա Ն Վ Ա Ն ՈՒ Մ		ՔԱՆԱԿ հատ	ԲԵՏ. ԴԱՍ, ԾԱՎԱԼ (խմ) / ԱՄՐ. ՔԱՇ (կգ)
Ս3-1.1		ՄԻԱՁՈՒՅԼ Ե/Բ ՍՅՈՒՆ -1.1		9	B25/ 5.3 խմ
31		ø28A500c	L=9000	4	175.0 կգ
31 ա		▬100×20	L=100	4	7.0 կգ
31 բ		ø28A500c	L=350	8	14.0 կգ
32		ø25A500c	L=8400	12	388.0 կգ
32 ա		▬100×20	L=100	12	21.0 կգ
32 բ		ø25A500c	L=350	24	33.0 կգ
33		ø28A500c	L=2450	4	49.0 կգ
34		ø25A500c	L=3050	12	141.0 կգ
54		ø8Ac-I	L=2800	90	101.0 կգ
55		ø8Ac-I	L=2100	50	42.0 կգ
Ս3-1.2		ՄԻԱՁՈՒՅԼ Ե/Բ ՍՅՈՒՆ -1.2		3	B25/ 5.3 խմ
31		ø28A500c	L=9000	4	175.0 կգ
31 ա		▬100×20	L=100	4	7.0 կգ
31 բ		ø28A500c	L=350	8	14.0 կգ
35		ø28A500c	L=8400	12	489.0 կգ
35 ա		▬100×20	L=100	12	21.0 կգ
35 բ		ø28A500c	L=350	24	42.0 կգ
33		ø28A500c	L=2450	4	49.0 կգ
34		ø25A500c	L=3050	12	141.0 կգ
54		ø8Ac-I	L=2800	90	101.0 կգ
55		ø8Ac-I	L=2100	50	42.0 կգ
Ս3-1.3		ՄԻԱՁՈՒՅԼ Ե/Բ ՍՅՈՒՆ -1.3		3	B25/ 3.0 խմ
31		ø28A500c	L=9000	4	175.0 կգ
31 ա		▬100×20	L=100	4	7.0 կգ
31 բ		ø28A500c	L=350	8	14.0 կգ
35		ø28A500c	L=8400	8	325.0 կգ
35 ա		▬100×20	L=100	8	14.0 կգ
35 բ		ø28A500c	L=350	16	28.0 կգ
33		ø28A500c	L=2450	4	49.0 կգ
34		ø25A500c	L=3050	8	94.0 կգ
28		ø8Ac-I	L=2200	90	80.0 կգ
29		ø8Ac-I	L=1700	50	34.0 կգ
Ս3-1.4		ՄԻԱՁՈՒՅԼ Ե/Բ ՍՅՈՒՆ -1.4		2	B25/ 1.0 խմ
26		ø28A500c	L=4300	4	84.0 կգ
26 ա		▬100×20	L=100	4	14.0 կգ
27		ø8A500c	L=1600	47	30.0 կգ
Պ-1.5		ՄԻԱՁՈՒՅԼ Ե/Բ ՊԱՐԶՈՒՆԱԿ -1.5		3	B25/ 3.9 խմ
301/301 բ		ø25A500c	L=12000/100	4/16	191.0 կգ
303/303բ		ø28A500c	L=2500/100	8/16	105.0 կգ
290		ø28A500c	L=4100	4	80.0 կգ
292		ø12A500c	L=2600	8	19.0 կգ
304		ø16A500c	L=12000	2	38.0 կգ
302		ø8Ac-I	L=2200	128	113.0 կգ
69		ø8Ac-I	L=900	26	18.0 կգ

ԿԱՌՈՒՑՎԱԾՔԱՅԻՆ ՏԱՐՐԵՐԻ ՄԱՍՆԱԳԻՐ ԵՎ ՄԵԿ ՏԱՐՐԻ ԱՄՐԱՆԻ ՀԱՏԿԱՎՈՐՈՒՄ

ՏԱՐԻ ՄԱԿՆԻՇԸ / ԴԻՐՔ	Ն Շ Ա Ն Ա Կ ՈՒ Մ	Ա Ն Վ Ա Ն ՈՒ Մ		ՔԱՆԱԿ հատ	ԲԵՏ. ԴԱՍ, ԾԱՎԱԼ (խմ) / ԱՄՐ. ՔԱՇ (կգ)
Պ-1.1		ՄԻԱՁՈՒՅԼ Ե/Բ ՊԱՐԶՈՒՆԱԿ -1.1		1	B25/ 9.2 խմ
284/284բ		ø28A500c	L=10000/100	4/8	198.0 կգ
285		ø28A500c	L=7500	4	146.0 կգ
286		ø28A500c	L=9700	4	189.0 կգ
287/287բ		ø18A500c	L=2600/100	8/16	46.0 կգ
288		ø16A500c	L=6400	2	21.0 կգ
293		ø16A500c	L=9400	4	60.0 կգ
289/289բ		ø28A500c	L=5400/100	4/8	109.0 կգ
290		ø28A500c	L=4100	8	160.0 կգ
291		ø28A500c	L=5000	6	146.0 կգ
292		ø12A500c	L=2600	12	28.0 կգ
320		ø8Ac-I	L=1650	26	18.0 կգ
302		ø8Ac-I	L=2200	296	261.0 կգ
69		ø8Ac-I	L=900	50	18.0 կգ
Պ-1.2		ՄԻԱՁՈՒՅԼ Ե/Բ ՊԱՐԶՈՒՆԱԿ -1.2		1	B25/ 8.9 խմ
294/294բ		ø22A500c	L=9800/100	4/8	120.0 կգ
295		ø22A500c	L=7200	4	87.0 կգ
296		ø22A500c	L=9600	4	116.0 կգ
288		ø16A500c	L=6400	2	21.0 կգ
293		ø16A500c	L=9400	4	60.0 կգ
289/289բ		ø28A500c	L=5400/100	4/8	109.0 կգ
290		ø28A500c	L=4100	8	160.0 կգ
291		ø28A500c	L=5000	4	97.0 կգ
292		ø12A500c	L=2600	12	28.0 կգ
302		ø8Ac-I	L=2200	296	261.0 կգ
69		ø8Ac-I	L=900	50	18.0 կգ
Պ-1.3		ՄԻԱՁՈՒՅԼ Ե/Բ ՊԱՐԶՈՒՆԱԿ -1.3		1	B25/ 9.0 խմ
298/298բ		ø25A500c	L=3700/100	8/16	124.0 կգ
285		ø28A500c	L=7500	8	292.0 կգ
286		ø28A500c	L=9700	4	189.0 կգ
288		ø16A500c	L=6400	2	21.0 կգ
293		ø16A500c	L=9400	4	60.0 կգ
299/299բ		ø28A500c	L=3800/100	4/8	78.0 կգ
290		ø28A500c	L=4100	8	160.0 կգ
291		ø28A500c	L=5000	6	146.0 կգ
292		ø12A500c	L=2600	12	28.0 կգ
297		ø8Ac-I	L=2800	26	238.0 կգ
302		ø8Ac-I	L=2200	270	30.0 կգ
69		ø8Ac-I	L=900	50	18.0 կգ

«ՀՀ ՊԵՏԱՐՏՓՈՐՁԱՔՆՆՈՒԹՅՈՒՆ» ՓԲԸ
«THE STATE EXPERT COMMISSION OF RA» CJSC
EXPERTISE
TAX CODE 01508665

ՀՈՎՀԱՆՆԵՍ ԹՈՒՄԱՆՅԱՆԻ ԹԱՂԱՄԱՍԻ ՆՈՐՈԳՄԱՆ, 2-ՐԴ ՄԱՍՆԱՇԵՆՔԻ ՎԵՐԱԿԱՌՈՒՑՄԱՆ ԵՎ ՀԱՐԿԵՐԻ ԱՎԵԼԱՑՄԱՆ ՆԱԽԱԳԻԾ /ՓՈՓՈԽՎԱԾ/			
ՆԳՃ	Ա. ՀԱԿՈԲՋԱՆՅԱՆ	ԿՈՆՍՏՐՈՒԿՏԻՎ ԼՈՒԾՈՒՄՆԵՐ	ՓՈՒԼ: ԱՆ; ԹԵՐԹ: Կ-55; ԹԵՐԹԵՐ: 92
ԿՈՆՍՏՐ.	Տ. ՀԱՅՐԱՊԵՏՅԱՆ	ԿԱՌ. ՏԱՐՐԵՐԻ ՄԱՍՆԱԳԻՐ, ԱՄՐԱՆԻ ՀԱՏԿԱՎՈՐՈՒՄ	«ԷՄ ՋԻ ԴԻԶԱՅՆ» ՍՊԸ ԼԻՑԵՆԶԻԱ h. 16965

ԿԱՌՈՒՑՎԱԾՔԱՅԻՆ ՏԱՐՐԵՐԻ ՄԱՍՆԱԳԻՐ ԵՎ ՄԵԿ ՏԱՐՐԻ ԱՄՐԱՆԻ ՀԱՏԿԱՎՈՐՈՒՄ

ՏԱՐԻ ՄԱԿՆԻՇԸ / ԴԻՐՔ	ՆՇԱՆԱԿՈՒՄ	ԱՆՎԱՆՈՒՄ		ՔԱՆԱԿ հատ	ԲԵՏ. ԴԱՍ, ԾԱՎԱԼ (խմ) / ԱՄՐ. ՔԱՇ (կգ)
Պ-1.4		ՄԻԱՁՈՒՅԼ Ե/Բ ՊԱՐԶՈՒՆԱԿ -1.4		1	B25/ 2.2 խմ
301/301բ		Ø25A500c	L=12000/100	4/16	191.0 կգ
303/303բ		Ø28A500c	L=2500/100	8/16	105.0 կգ
290		Ø28A500c	L=4100	4	80.0 կգ
292		Ø12A500c	L=2600	8	19.0 կգ
304		Ø16A500c	L=12000	2	38.0 կգ
320		Ø8Ac-I	L=1650	128	85.0 կգ
Պ-1.6		ՄԻԱՁՈՒՅԼ Ե/Բ ՊԱՐԶՈՒՆԱԿ -1.6		1	B25/ 3.9 խմ
321/321բ		Ø28A500c	L=12000/100	4/16	241.0 կգ
303/303բ		Ø28A500c	L=2500/100	12/24	158.0 կգ
290		Ø28A500c	L=4100	6	120.0 կգ
292		Ø12A500c	L=2600	8	19.0 կգ
304		Ø16A500c	L=12000	2	38.0 կգ
302		Ø8Ac-I	L=2200	128	113.0 կգ
69		Ø8Ac-I	L=900	26	18.0 կգ
Պ-1.7		ՄԻԱՁՈՒՅԼ Ե/Բ ՊԱՐԶՈՒՆԱԿ -1.7		3	B25/ 8.9 խմ
294/294բ		Ø22A500c	L=9800/100	4/8	120.0 կգ
295		Ø22A500c	L=7200	4	87.0 կգ
296		Ø22A500c	L=9600	4	116.0 կգ
288		Ø16A500c	L=6400	2	21.0 կգ
293		Ø16A500c	L=9400	4	60.0 կգ
300/300բ		Ø25A500c	L=5500/100	4/8	88.0 կգ
310		Ø25A500c	L=4100	8	127.0 կգ
291		Ø28A500c	L=5000	4	97.0 կգ
292		Ø12A500c	L=2600	12	28.0 կգ
302		Ø8Ac-I	L=2200	296	261.0 կգ
69		Ø8Ac-I	L=900	50	18.0 կգ
Պ-1.8		ՄԻԱՁՈՒՅԼ Ե/Բ ՊԱՐԶՈՒՆԱԿ -1.8		1	B25/ 2.2 խմ
305/305բ		Ø20A500c	L=12000/100	4/16	123.0 կգ
306/306բ		Ø22A500c	L=2500/100	8/16	54.0 կգ
307		Ø22A500c	L=4100	4	50.0 կգ
292		Ø12A500c	L=2600	8	19.0 կգ
304		Ø16A500c	L=12000	2	38.0 կգ
320		Ø8Ac-I	L=1650	128	85.0 կգ
Պ-1.9		ՄԻԱՁՈՒՅԼ Ե/Բ ՊԱՐԶՈՒՆԱԿ -1.9		4	B25/ 3.9 խմ
308/308բ		Ø22A500c	L=12000/100	4/16	149.0 կգ
309/309բ		Ø25A500c	L=2500/100	8/16	84.0 կգ
310		Ø25A500c	L=4100	4	64.0 կգ
292		Ø12A500c	L=2600	8	19.0 կգ
304		Ø16A500c	L=12000	2	38.0 կգ
302		Ø8Ac-I	L=2200	128	113.0 կգ
69		Ø8Ac-I	L=900	26	18.0 կգ
Պ-1.10		ՄԻԱՁՈՒՅԼ Ե/Բ ՊԱՐԶՈՒՆԱԿ -1.10		1	B25/ 1.0 խմ
324/324բ		Ø18A500c	L=3800/100	8/32	68.0 կգ
325/325բ		Ø18A500c	L=2100/100	8/32	37.0 կգ
297		Ø8Ac-I	L=1600	64	41.0 կգ

ԿԱՌՈՒՑՎԱԾՔԱՅԻՆ ՏԱՐՐԵՐԻ ՄԱՍՆԱԳԻՐ ԵՎ ՄԵԿ ՏԱՐՐԻ ԱՄՐԱՆԻ ՀԱՏԿԱՎՈՐՈՒՄ

ՏԱՐԻ ՄԱԿՆԻՇԸ / ԴԻՐՔ	ՆՇԱՆԱԿՈՒՄ	ԱՆՎԱՆՈՒՄ		ՔԱՆԱԿ հատ	ԲԵՏ. ԴԱՍ, ԾԱՎԱԼ (խմ) / ԱՄՐ. ՔԱՇ (կգ)
ԵՊ-1.1		ՄԻԱՁՈՒՅԼ Ե/Բ ԵԶՐԱՊԱՏ-1.1		1	B25 / 7.8 խմ
327		Ø8A500c	L=1500	240	144.0 կգ
328		Ø8A500c	L=1900	230	175.0 կգ
329		Ø8A500c	+L=50000	12	240.0 կգ
330		Ø8Ac-I	L=300	200	24.0 կգ
ՍԼ-1.1		ՄԻԱՁՈՒՅԼ Ե/Բ ՍԱԼ-1.1		1	B25 / 27.8 խմ
201		Ø10A500c	L=12000	130	968.0 կգ
203		Ø10A500c	L=8800	26	142.0 կգ
341		Ø10A500c	L=6400	21	84.0 կգ
342		Ø10A500c	L=4200	7	19.0 կգ
343		Ø10A500c	L=5400	17	57.0 կգ
344		Ø10A500c	L=3700	9	21.0 կգ
345		Ø10A500c	L=7700	26	125.0 կգ
347		Ø10A500c	L=8000	22	110.0 կգ
349		Ø10A500c	L=5250	11	36.0 կգ
350		Ø10A500c	L=3650	26	59.0 կգ
351		Ø10A500c	L=4400	8	22.0 կգ
209		Ø10A500c	L=2300	26	38.0 կգ
211		Ø10A500c	L=3750	104	242.0 կգ
212		Ø10A500c	L=4300	26	70.0 կգ
364		Ø10A500c	L=2200	182	249.0 կգ
365		Ø10A500c	L=3750	97	226.0 կգ
217		Ø8Ac-I	+L=420000	1	168.0 կգ
218		Ø8Ac-I	L=300	580	70.0 կգ
ՍԼ-1.2		ՄԻԱՁՈՒՅԼ Ե/Բ ՍԱԼ-1.2		1	B25 / 28.1 խմ
356		Ø10A500c	L=9400	52	304.0 կգ
357		Ø10A500c	L=6400	52	207.0 կգ
203		Ø10A500c	L=8800	52	284.0 կգ
201		Ø10A500c	L=12000	108	804.0 կգ
360		Ø10A500c	L=5300	52	171.0 կգ
211		Ø10A500c	L=3750	104	242.0 կգ
362		Ø10A500c	L=4700	52	152.0 կգ
364		Ø10A500c	L=2200	214	292.0 կգ
365		Ø10A500c	L=3700	107	246.0 կգ
217		Ø8Ac-I	+L=420000	1	168.0 կգ
218		Ø8Ac-I	L=300	580	70.0 կգ
Հծ-1.1		ՄԻԱՁՈՒՅԼ Ե/Բ ՀԵԾԱՆ -1.1		1	B25/ 2.0 խմ
326		Ø18A500c	L=11800	6	144.0 կգ
104		Ø8Ac-I	L=1650	68	45.0 կգ

«ՀՀ ՊԵՏԱՐՏՓՈՐՁԱՔՆՆՈՒԹՅՈՒՆ» ՓԲԸ
«THE STATE EXPERT COMMISSION OF RA» CJSC
EXPERTISE
TAX CODE 01508665

				ՀՈՎՀԱՆՆԵՍ ԹՈՒՄԱՆՅԱՆԻ ԹԱՆԳԱՐԱՆԻ ՆՈՐՈԳՄԱՆ, 2-ՐԴ ՄԱՍՆԱՇԵՆՔԻ ՎԵՐԱԿԱՌՈՒՑՄԱՆ ԵՎ ՀԱՐԿԵՐԻ ԱՎԵԼԱՑՄԱՆ ՆԱԽԱԳԻԾ /ՓՈՓՈԽՎԱԾ/
ՆԳՃ	Ա. ՀԱԿՈԲՋԱՆՅԱՆ			ԿՈՆՍՏՐՈՒԿՏԻՎ ԼՈՒԾՈՒՄՆԵՐ
ԿՈՆՍՏՐ.	Տ. ՀԱՅՐԱՊԵՏՅԱՆ			ԿԱՌ. ՏԱՐՐԵՐԻ ՄԱՍՆԱԳԻՐ, ԱՄՐԱՆԻ ՀԱՏԿԱՎՈՐՈՒՄ

ՓՈՒԼ	ԹԵՐԹ	ԹԵՐԹԵՐ
ԱՆ	Կ-56	92

«ԷՄ ՋԻ ԴԻԶԱՅՆ» ՍՊԸ
ԼԻՑԵՆԶԻԱ h. 16965

ԿԱՌՈՒՑՎԱԾՔԱՅԻՆ ՏԱՐՐԵՐԻ ՄԱՍՆԱԳԻՐ ԵՎ ՄԵԿ ՏԱՐՐԻ ԱՄՐԱՆԻ ՀԱՏԿԱՎՈՐՈՒՄ

ՏԱՐԻ ՄԱԿՆԻՇԸ / ԴԻՐՔ	ՆՇԱՆԱԿՈՒՄ	ԱՆՎԱՆՈՒՄ		ՔԱՆԱԿ հատ	ԲԵՏ. ԴԱՍ, ԾԱՎԱԼ (խմ) / ԱՄՐ. ՔԱՇ (կգ)
ՀՀԾ-2.1		ՄԻԱՁՈՒՅԼ Ե/Բ ՀԻՄՔԻ ՀԵԾԱՆ - 2.1		2	B25/ 11.4 խմ
37/37 բ		ø20A500c	L=8100/100	8/16	165.0 կգ
38		ø16A500c	L=3000	4	19.0 կգ
39/39 բ		ø18A500c	L=6500/100	8/16	108.0 կգ
40		ø18A500c	L=6600	4	53.0 կգ
41		ø12A500c	L=6500	6	35.0 կգ
42		ø10Ac-I	L=2600	204	329.0 կգ
43		ø8Ac-I	L=1200	75	56.0 կգ
ՀՀԾ-2.2		ՄԻԱՁՈՒՅԼ Ե/Բ ՀԻՄՔԻ ՀԵԾԱՆ - 2.2		1	B25/ 11.4 խմ
44/44 բ		ø28A500c	L=8100/100	10/20	403.0 կգ
38		ø16A500c	L=3000	4	19.0 կգ
45/45 բ		ø28A500c	L=6500/100	8/16	260.0 կգ
46		ø28A500c	L=6600	4	119.0 կգ
41		ø12A500c	L=6500	6	35.0 կգ
42		ø10Ac-I	L=2600	204	329.0 կգ
43		ø8Ac-I	L=1200	75	56.0 կգ
ՀՀԾ-2.3		ՄԻԱՁՈՒՅԼ Ե/Բ ՀԻՄՔԻ ՀԵԾԱՆ - 2.3		2	B25/ 4.5 խմ
47/47 բ		ø20A500c	L=11300/100	4/16	116.0 կգ
48/48 բ		ø18A500c	L=11300/100	4/16	94.0 կգ
49		ø12A500c	L=11300	2	21.0 կգ
42		ø10Ac-I	L=2600	136	220.0 կգ
43		ø8Ac-I	L=1200	46	35.0 կգ
ՀՀԾ-2.4		ՄԻԱՁՈՒՅԼ Ե/Բ ՀԻՄՔԻ ՀԵԾԱՆ - 2.4		2	B25/ 4.5 խմ
50/50 բ		ø28A500c	L=11300/100	5/20	284.0 կգ
50/50 բ		ø28A500c	L=11300/100	4/16	227.0 կգ
49		ø12A500c	L=11300	2	21.0 կգ
42		ø10Ac-I	L=2600	136	220.0 կգ
43		ø8Ac-I	L=1200	46	35.0 կգ
ՍՅ-2.1		ՄԻԱՁՈՒՅԼ Ե/Բ ՍՅՈՒՆ -2.1		4	B25/ 9.8 խմ
51		ø28A500c	L=9000	8	350.0 կգ
51 ա		▬100x20	L=100	8	14.0 կգ
51 բ		ø28A500c	L=350	16	28.0 կգ
52		ø28A500c	L=8200	16	637.0 կգ
52 ա		▬100x20	L=100	16	28.0 կգ
53		ø28A500c	L=11500	8	443.0 կգ
54		ø8A400c	L=2800	180	202.0 կգ
55		ø8A400c	L=2100	98	83.0 կգ
Դ-2.1		ՄԻԱՁՈՒՅԼ Ե/Բ ԴԻԱՖՐԱԳՄԱ - 2.1		1	B25/ 22.7 խմ
331		ø16A500c	L=2850	496	2234.0 կգ
332		ø16A500c	L=12000	44	835.0 կգ
333		ø16A500c	L=6800	88	946.0 կգ
334		ø16A500c	L=6400	44	445.0 կգ
335		ø8Ac-I	L=1400	248	139.0 կգ
336		ø6Ac-I	L=350	260	21.0 կգ

ԿԱՌՈՒՑՎԱԾՔԱՅԻՆ ՏԱՐՐԵՐԻ ՄԱՍՆԱԳԻՐ ԵՎ ՄԵԿ ՏԱՐՐԻ ԱՄՐԱՆԻ ՀԱՏԿԱՎՈՐՈՒՄ

ՏԱՐԻ ՄԱԿՆԻՇԸ / ԴԻՐՔ	ՆՇԱՆԱԿՈՒՄ	ԱՆՎԱՆՈՒՄ		ՔԱՆԱԿ հատ	ԲԵՏ. ԴԱՍ, ԾԱՎԱԼ (խմ) / ԱՄՐ. ՔԱՇ (կգ)
ՍՅ-2.2		ՄԻԱՁՈՒՅԼ Ե/Բ ՍՅՈՒՆ -2.2		6	B25/ 9.8 խմ
51		ø28A500c	L=9000	8	350.0 կգ
51 ա		▬100x20	L=100	8	14.0 կգ
51 բ		ø28A500c	L=350	16	28.0 կգ
52		ø28A500c	L=8200	8	319.0 կգ
52 ա		▬100x20	L=100	8	14.0 կգ
56		ø28A500c	L=8500	8	330.0 կգ
56 ա		▬100x20	L=100	8	14.0 կգ
56 բ		ø28A500c	L=350	16	28.0 կգ
53		ø28A500c	L=11500	8	443.0 կգ
56′		ø28A500c	L=12000	8	465.0 կգ
54		ø8Ac-I	L=2800	180	202.0 կգ
55		ø8Ac-I	L=2100	98	83.0 կգ
ՍՅ-2.3		ՄԻԱՁՈՒՅԼ Ե/Բ ՍՅՈՒՆ -2.3		2	B25/ 7.5 խմ
51		ø28A500c	L=9000	8	350.0 կգ
51 ա		▬100x20	L=100	8	14.0 կգ
51 բ		ø28A500c	L=350	16	28.0 կգ
57		ø25A500c	L=8500	16	524.0 կգ
57 ա		▬100x20	L=100	16	28.0 կգ
57 բ		ø25A500c	L=300	32	37.0 կգ
58		ø28A500c	L=6700	8	260.0 կգ
57′		ø25A500c	L=7200	8	222.0 կգ
54		ø8Ac-I	L=2800	142	160.0 կգ
55		ø8Ac-I	L=2100	74	63.0 կգ
Պ-2.1		ՄԻԱՁՈՒՅԼ Ե/Բ ՊԱՐԶՈՒՆԱԿ -2.1		3	B25/ 10.5 խմ
59/59 բ		ø28A500c	L=9800/100	6/12	291.0 կգ
60		ø28A500c	L=7200	6	210.0 կգ
61		ø28A500c	L=8900	6	259.0 կգ
62/62 բ		ø28A500c	L=5500/100	7/14	194.0 կգ
63		ø28A500c	L=4100	14	279.0 կգ
64		ø28A500c	L=8900	7	303.0 կգ
65		ø16A500c	L=3000	12	57.0 կգ
66		ø16A500c	L=9400	2	30.0 կգ
67		ø16A500c	L=6400	2	21.0 կգ
68		ø16A500c	L=8500	2	27.0 կգ
69		ø8Ac-I	L=1000	42	18.0 կգ
70		Ac-I	L=2350	304	286.0 կգ

«ՀՀ ՊԵՏԱՐՏՓՈՐՁԱՔՆՆՈՒԹՅՈՒՆ» ՓԲԸ
«THE STATE EXPERT COMMISSION OF RA» CJSC
EXPERTISE
TAX CODE 01508665

ՆԳՃ	Ա. ՀԱԿՈԲՋԱՆՅԱՆ		
ԿՈՆՍՏՐ.	Տ. ՀԱՅՐԱՊԵՏՅԱՆ		

ՀՈՎՀԱՆՆԵՍ ԹՈՒՄԱՆՅԱՆԻ ԹԱՆԳԱՐԱՆԻ ՆՈՐՈԳՄԱՆ, 2-ՐԴ ՄԱՍՆԱՇԵՆՔԻ ՎԵՐԱԿԱՌՈՒՑՄԱՆ ԵՎ ՀԱՐԿԵՐԻ ԱՎԵԼԱՑՄԱՆ ՆԱԽԱԳԻԾ /ՓՈՓՈԽՎԱԾ/

ԿՈՆՍՏՐՈՒԿՏԻՎ ԼՈՒԾՈՒՄՆԵՐ

ՓՈՒԼ	ԹԵՐԹ	ԹԵՐԹԵՐ
ԱՆ	Կ-57	92

ԿԱՌ. ՏԱՐՐԵՐԻ ՄԱՍՆԱԳԻՐ, ԱՄՐԱՆԻ ՀԱՏԿԱՎՈՐՈՒՄ

«ԷՄ ՋԻ ԴԻԶԱՅՆ» ՍՊԸ
ԼԻՑԵՆԶԻԱ h. 16965

ԿԱՌՈՒՑՎԱԾՔԱՅԻՆ ՏԱՐՐԵՐԻ ՄԱՍՆԱԳԻՐ ԵՎ ՄԵԿ ՏԱՐՐԻ ԱՄՐԱՆԻ ՀԱՏԿԱՎՈՐՈՒՄ

ՏԱՐԻ ՄԱԿՆԻՇԸ / ԴԻՐՔ	Ն Շ Ա Ն Ա Կ ՈՒ Մ	Ա Ն Վ Ա Ն ՈՒ Մ	ՔԱՆԱԿ հատ	ԲԵՏ. ԴԱՍ, ԾԱՎԱԼ (խմ) / ԱՄՐ. ՔԱՇ (կգ)
Պ-2.2		ՄԻԱՁՈՒՅԼ Ե/Բ ՊԱՐԶՈՒՆԱԿ -2.2	8	B25/ 4.1 խմ
71/71 բ		Ø28A500c L=11100/100	5/20	279.0 կգ
72/72 բ		Ø28A500c L=2500/100	12/24	158.0 կգ
63		Ø28A500c L=4100	6	120.0 կգ
73		Ø16A500c L=2500	8	32.0 կգ
74		Ø16A500c L=11100	2	36.0 կգ
69		Ø8A400c L=1000	22	9.0 կգ
70		Ø8A400c L=2350	132	125.0 կգ
Պ-2.3		ՄԻԱՁՈՒՅԼ Ե/Բ ՊԱՐԶՈՒՆԱԿ -2.3	3	B25/ 10.5 խմ
59/59 բ		Ø28A500c L=9800/100	5/10	243.0 կգ
60		Ø28A500c L=7200	5	175.0 կգ
61		Ø28A500c L=8900	5	216.0 կգ
62/62 բ		Ø28A500c L=5500/100	6/12	166.0 կգ
63		Ø28A500c L=4100	12	239.0 կգ
64		Ø28A500c L=8900	6	259.0 կգ
65		Ø16A500c L=3000	12	57.0 կգ
66		Ø16A500c L=9400	2	30.0 կգ
67		Ø16A500c L=6400	2	21.0 կգ
68		Ø16A500c L=8500	2	27.0 կգ
69		Ø8A400c L=1000	42	18.0 կգ
70		Ø8A400c L=2350	304	286.0 կգ
Պ-2.4		ՄԻԱՁՈՒՅԼ Ե/Բ ՊԱՐԶՈՒՆԱԿ -2.4	2	B25/ 8.9 խմ
59/59 բ		Ø28A500c L=9800/100	5/10	243.0 կգ
60		Ø28A500c L=7200	5	175.0 կգ
61		Ø28A500c L=8900	5	216.0 կգ
62/62 բ		Ø28A500c L=5500/100	6/12	166.0 կգ
63		Ø28A500c L=4100	12	239.0 կգ
64		Ø28A500c L=8900	6	259.0 կգ
65		Ø16A500c L=3000	12	57.0 կգ
66		Ø16A500c L=9400	2	30.0 կգ
67		Ø16A500c L=6400	2	21.0 կգ
68		Ø16A500c L=8500	2	27.0 կգ
69		Ø8A400c L=1000	42	18.0 կգ
74		Ø8A400c L=2150	294	253.0 կգ
Պ-2.5		ՄԻԱՁՈՒՅԼ Ե/Բ ՊԱՐԶՈՒՆԱԿ -2.5	1	B25/ 7.8 խմ
75/75 բ		Ø28A500c L=6800/100	4/8	136.0 կգ
60		Ø28A500c L=7200	4	140.0 կգ
61		Ø28A500c L=8900	4	173.0 կգ
62/62 բ		Ø28A500c L=5500/100	5/10	139.0 կգ
63		Ø28A500c L=4100	10	199.0 կգ
64		Ø28A500c L=8900	5	216.0 կգ
65		Ø16A500c L=3000	12	57.0 կգ
67		Ø16A500c L=6400	4	42.0 կգ
68		Ø16A500c L=8500	2	27.0 կգ
69		Ø8A400c L=1000	35	14.0 կգ
74		Ø8A400c L=2150	244	210.0 կգ

«ՀՀ ՊԵՏԱՐՏՓՈՐՁԱՔՆՆՈՒԹՅՈՒՆ» ՓԲԸ
«THE STATE EXPERT COMMISSION OF RA» CJSC
EXPERTISE
TAX CODE 01508665

ԿԱՌՈՒՑՎԱԾՔԱՅԻՆ ՏԱՐՐԵՐԻ ՄԱՍՆԱԳԻՐ ԵՎ ՄԵԿ ՏԱՐՐԻ ԱՄՐԱՆԻ ՀԱՏԿԱՎՈՐՈՒՄ

ՏԱՐԻ ՄԱԿՆԻՇԸ / ԴԻՐՔ	Ն Շ Ա Ն Ա Կ ՈՒ Մ	Ա Ն Վ Ա Ն ՈՒ Մ	ՔԱՆԱԿ հատ	ԲԵՏ. ԴԱՍ, ԾԱՎԱԼ (խմ) / ԱՄՐ. ՔԱՇ (կգ)
Պ-2.6		ՄԻԱՁՈՒՅԼ Ե/Բ ՊԱՐԶՈՒՆԱԿ -2.6	2	B25/ 4.2 խմ
77		Ø28A500c L=8100	4	158.0 կգ
78/78 բ		Ø28A500c L=6300/100	4/8	127.0 կգ
79		Ø28A500c L=4300	5	105.0 կգ
72/72 բ		Ø28A500c L=2500/100	5/10	66.0 կգ
63		Ø28A500c L=4100	5	100.0 կգ
73		Ø16A500c L=2500	8	32.0 կգ
74		Ø16A500c L=11100	2	36.0 կգ
69		Ø8A400c L=1000	26	11.0 կգ
80		Ø8A400c L=2150	158	125.0 կգ
Պ-2.7		ՄԻԱՁՈՒՅԼ Ե/Բ ՊԱՐԶՈՒՆԱԿ -2.7	2	B25/ 3.5 խմ
71/71 բ		Ø28A500c L=11100/100	4/16	279.0 կգ
72/72 բ		Ø28A500c L=2500/100	10/20	131.0 կգ
63		Ø28A500c L=4100	5	100.0 կգ
73		Ø16A500c L=2500	8	32.0 կգ
74		Ø16A500c L=11100	2	36.0 կգ
69		Ø8A400c L=1000	22	9.0 կգ
80		Ø8A400c L=2150	128	125.0 կգ
Պ-2.8		ՄԻԱՁՈՒՅԼ Ե/Բ ՊԱՐԶՈՒՆԱԿ -2.8	2	B25/ 8.9 խմ
81/81 բ		Ø25A500c L=9800/100	4/8	154.0 կգ
82		Ø25A500c L=7200	4	111.0 կգ
83		Ø25A500c L=8900	4	138.0 կգ
62/62 բ		Ø28A500c L=5500/100	4/8	111.0 կգ
63		Ø28A500c L=4100	8	160.0 կգ
64		Ø28A500c L=8900	4	173.0 կգ
65		Ø16A500c L=3000	12	57.0 կգ
66		Ø16A500c L=9400	2	30.0 կգ
67		Ø16A500c L=6400	2	21.0 կգ
68		Ø16A500c L=8500	2	27.0 կգ
69		Ø8A400c L=1000	42	18.0 կգ
74		Ø8A400c L=2150	294	253.0 կգ
Պ-2.10		ՄԻԱՁՈՒՅԼ Ե/Բ ՊԱՐԶՈՒՆԱԿ -2.10	2	B25/ 4.2 խմ
88		Ø20A500c L=7800	4	77.0 կգ
89		Ø20A500c L=6000	4	60.0 կգ
90		Ø22A500c L=4300	4	52.0 կգ
92/92 բ		Ø22A500c L=2500/100	4/8	33.0 կգ
91		Ø22A500c L=4100	4	49.0 կգ
73		Ø16A500c L=2500	8	32.0 կգ
74		Ø16A500c L=11100	2	36.0 կգ
69		Ø8A400c L=1000	26	11.0 կգ
80		Ø8A400c L=2150	158	125.0 կգ

ՀՈՎՀԱՆՆԵՍ ԹՈՒՄԱՆՅԱՆԻ ԹԱՆԳԱՐԱՆԻ ՆՈՐՈԳՄԱՆ, 2-ՐԴ ՄԱՍՆԱՇԵՆՔԻ ՎԵՐԱԿԱՌՈՒՑՄԱՆ ԵՎ ՀԱՐԿԵՐԻ ԱՎԵԼԱՑՄԱՆ ՆԱԽԱԳԻԾ /ՓՈՓՈԽՎԱԾ/			
ՆԳԾ	Ա. ՀԱԿՈԲՋԱՆՅԱՆ	ԿՈՆՍՏՐՈՒԿՏԻՎ ԼՈՒԾՈՒՄՆԵՐ	ՓՈՒԼ: ԱՆ	ԹԵՐԹ: Կ-58 / ԹԵՐԹԵՐ: 92
ԿՈՆՍՏՐ.	Տ. ՀԱՅՐԱՊԵՏՅԱՆ	ԿԱՌ. ՏԱՐՐԵՐԻ ՄԱՍՆԱԳԻՐ, ԱՄՐԱՆԻ ՀԱՏԿԱՎՈՐՈՒՄ		«ԷՄ ՋԻ ԴԻԶԱՅՆ» ՍՊԸ ԼԻՑԵՆԶԻԱ h. 16965

ԿԱՌՈՒՑՎԱԾՔԱՅԻՆ ՏԱՐՐԵՐԻ ՄԱՍՆԱԳԻՐ ԵՎ ՄԵԿ ՏԱՐՐԻ ԱՄՐԱՆԻ ՀԱՏԿԱՎՈՐՈՒՄ

ՏԱՐԻ ՄԱԿՆԻՇԸ / ԴԻՐՔ	Ն Շ Ա Ն Ա Կ ՈՒ Մ	Ա Ն Վ Ա Ն ՈՒ Մ	ՔԱՆԱԿ հատ	ԲԵՏ. ԴԱՍ, ԾԱՎԱԼ (խմ) / ԱՄՐ. ՔԱՇ (կգ)
Պ-2.9		ՄԻԱՁՈՒՅԼ Ե/Բ ՊԱՐԶՈՒՆԱԿ -2.9	1	B25/ 8.9 խմ
84/84 բ		Ø18A500c L=9500/100	4/8	78.0 կգ
85		Ø18A500c L=6600	4	53.0 կգ
86		Ø18A500c L=8600	4	69.0 կգ
62/62 բ		Ø28A500c L=5500/100	4/8	111.0 կգ
87		Ø18A500c L=4100	8	66.0 կգ
64		Ø28A500c L=8900	4	173.0 կգ
65		Ø16A500c L=3000	12	57.0 կգ
66		Ø16A500c L=9400	2	30.0 կգ
67		Ø16A500c L=6400	2	21.0 կգ
68		Ø16A500c L=8500	2	27.0 կգ
69		Ø8Ac-I L=1000	42	18.0 կգ
74		Ø8Ac-I L=2150	294	253.0 կգ
Պ-2.11		ՄԻԱՁՈՒՅԼ Ե/Բ ՊԱՐԶՈՒՆԱԿ -2.11	1	B25/ 4.2 խմ
71/71 բ		Ø28A500c L=11100/100	4/16	279.0 կգ
93		Ø18A500c L=2500	4	20.0 կգ
94		Ø28A500c L=5900	5	144.0 կգ
95/95 բ		Ø28A500c L=4000/100	5/10	102.0 կգ
96		Ø16A500c L=4500	8	57.0 կգ
74		Ø16A500c L=11100	2	36.0 կգ
69		Ø8Ac-I L=1000	30	12.0 կգ
80		Ø8Ac-I L=2150	30	26.0 կգ
97		Ø8Ac-I L=2550	116	119.0 կգ
ԲՊ-2.1		ՄԻԱՁՈՒՅԼ ԲԱՐՁԱԿԱՅԻՆ ՊԱՐԶՈՒՆԱԿ -2.11	1	B25/ 0.5 խմ
124		Ø16A500c L=2700	4	18.0 կգ
125		Ø20A500c L=3200	4	33.0 կգ
126		Ø8Ac-I L=1650	42	28.0 կգ
Հծ-2.1		ՄԻԱՁՈՒՅԼ Ե/Բ ՀԵԾԱՆ -2.1	3	B25/ 1.8 խմ
98		Ø18A500c L=11100	6	140.0 կգ
99		Ø8Ac-I L=1850	54	40.0 կգ
Հծ-2.2		ՄԻԱՁՈՒՅԼ Ե/Բ ՀԵԾԱՆ -2.2	4	B25/ 1.8 խմ
100		Ø18A500c L=7800	3	47.0 կգ
101		Ø18A500c L=6000	3	36.0 կգ
102		Ø18A500c L=6000	3	36.0 կգ
103		Ø18A500c L=7700	3	47.0 կգ
104		Ø8Ac-I L=1650	62	41.0 կգ
Հծ-2.3		ՄԻԱՁՈՒՅԼ Ե/Բ ՀԵԾԱՆ -2.3	1	B25/ 1.2 խմ
105		Ø20A500c L=3700	4	37.0 կգ
106		Ø20A500c L=4000	4	40.0 կգ
80		Ø8Ac-I L=2150	54	47.0 կգ
Հծ-2.4		ՄԻԱՁՈՒՅԼ Ե/Բ ՀԵԾԱՆ -2.4	1	B25/ 0.8 խմ
107		Ø18A500c L=4950	3	47.0 կգ
108		Ø18A500c L=5500	3	36.0 կգ
104		Ø8Ac-I L=1650	20	13.0 կգ

ԿԱՌՈՒՑՎԱԾՔԱՅԻՆ ՏԱՐՐԵՐԻ ՄԱՍՆԱԳԻՐ ԵՎ ՄԵԿ ՏԱՐՐԻ ԱՄՐԱՆԻ ՀԱՏԿԱՎՈՐՈՒՄ

ՏԱՐԻ ՄԱԿՆԻՇԸ / ԴԻՐՔ	Ն Շ Ա Ն Ա Կ ՈՒ Մ	Ա Ն Վ Ա Ն ՈՒ Մ	ՔԱՆԱԿ հատ	ԲԵՏ. ԴԱՍ, ԾԱՎԱԼ (խմ) / ԱՄՐ. ՔԱՇ (կգ)
Հծ-2.5		ՄԻԱՁՈՒՅԼ Ե/Բ ՀԵԾԱՆ -2.5	2	B25/ 0.3 խմ
109		Ø16A500c L=2500	3	12.0 կգ
110		Ø16A500c L=2700	3	13.0 կգ
104		Ø8Ac-I L=1650	8	6.0 կգ
Հծ-2.6		ՄԻԱՁՈՒՅԼ Ե/Բ ՀԵԾԱՆ -2.6	1	B25/ 1.0 խմ
111		Ø18A500c L=6000	3	36.0 կգ
112		Ø18A500c L=6500	3	39.0 կգ
104		Ø8Ac-I L=1650	24	16.0 կգ
Կ-2.1		ՄԻԱՁՈՒՅԼ Ե/Բ ԿԱՆԳՆԱԿ -2.1	20	B25/ 0.4 խմ
113		Ø20A500c L=5200	4	52.0 կգ
114		Ø8Ac-I L=1000	22	9.0 կգ
Հծ-2.7		ՄԻԱՁՈՒՅԼ Ե/Բ ՀԵԾԱՆ -2.7	4	B25/ 5.6 խմ
115		Ø18A500c L=9700	3	47.0 կգ
116		Ø18A500c L=6500	3	36.0 կգ
117		Ø18A500c L=9100	3	36.0 կգ
118		Ø18A500c L=6700	3	41.0 կգ
119		Ø18A500c L=12000	3	72.0 կգ
120		Ø18A500c L=6700	3	41.0 կգ
104		Ø8Ac-I L=1650	102	68.0 կգ
391		Ø12A500c L=7700	4	28.0 կգ
392		Ø8A500c L=1300...3800	60	63.0 կգ
ԵՊ-2.1		ՄԻԱՁՈՒՅԼ Ե/Բ ԵԶՐԱՊԱՏ-2.1	1	B25 / 11.3 խմ
121		Ø8A500c L=1500	720	432.0 կգ
122		Ø8A500c +L=76000	12	365.0 կգ
123		Ø8Ac-I L=300	360	43.0 կգ
		ՀԱՏԱԿԻ ՍԱԼ-2.1	1	B15 / 21.0 խմ
199		Ø8A500c +L=2200000	1	880.0 կգ

«ՀՀ ՊԵՏԱՐՏՓՈՐՁԱՔՆՆՈՒԹՅՈՒՆ» ՓԲԸ
«THE STATE EXPERT COMMISSION OF RA» CJSC
EXPERTISE
TAX CODE 01508665

				ՀՈՎՀԱՆՆԵՍ ԹՈՒՄԱՆՅԱՆԻ ԹԱՆԳԱՐԱՆԻ ՆՈՐՈԳՄԱՆ, 2-ՐԴ ՄԱՍՆԱՇԵՆՔԻ ՎԵՐԱԿԱՌՈՒՑՄԱՆ ԵՎ ՀԱՐԿԵՐԻ ԱՎԵԼԱՑՄԱՆ ՆԱԽԱԳԻԾ /ՓՈՓՈԽՎԱԾ/		
ՆԳԾ	Ա. ՀԱԿՈԲՋԱՆՅԱՆ			ԿՈՆՍՏՐՈՒԿՏԻՎ ԼՈՒԾՈՒՄՆԵՐ	ՓՈՒԼ	ԹԵՐԹ	ԹԵՐԹԵՐ
ԿՈՆՍՏՐ.	Տ. ՀԱՅՐԱՊԵՏՅԱՆ				ԱՆ	Կ-59	92
				ԿԱՌ. ՏԱՐՐԵՐԻ ՄԱՍՆԱԳԻՐ, ԱՄՐԱՆԻ ՀԱՏԿԱՎՈՐՈՒՄ	«ԷՄ ՋԻ ԴԻԶԱՅՆ» ՍՊԸ ԼԻՑԵՆԶԻԱ h. 16965	

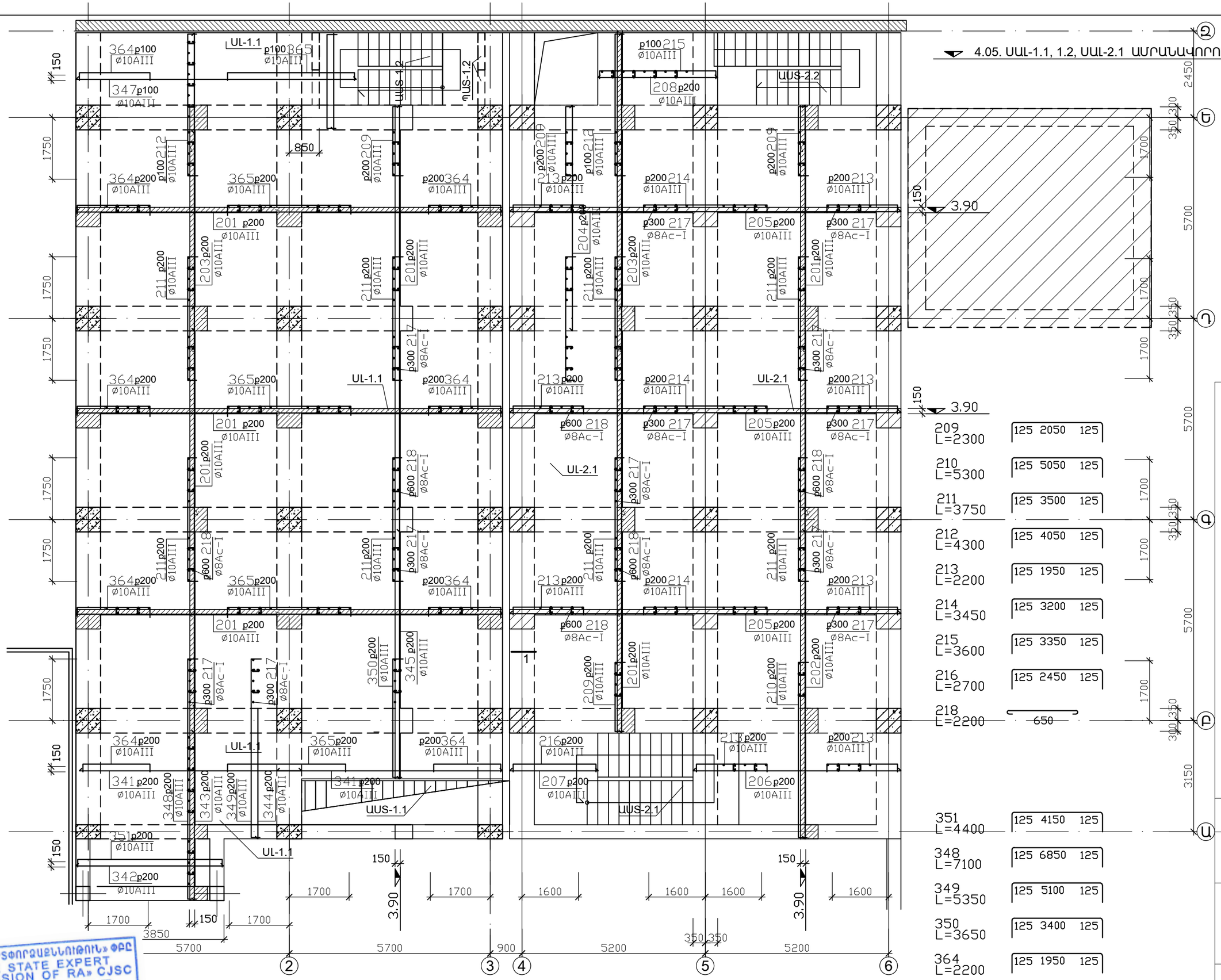

AIII ՄԱԿՆՇՄԱԲ ՆՇԱՆԱԿՎԱԾ ԵՆ A500c ԴԱՍԻ ԱՄՐԱՆՆԵՐԸ

«ՀՀ ՊԵՏԱՐՏՈՐԱՅԱՆՈՒԹՅՈՒՆ» ՓԲԸ
«THE STATE EXPERT COMMISSION OF RA» CJSC
EXPERTISE
TAX CODE 01508665

ՀՈՒՍԱՏՈՒՄՆԱՅԻՆ ԹԱՍԱՄԱՍԻ ՆՈՐԳԱՍԱՆ, 2-ՐԴ ՍԱՍՆԱՇԵՆՔԻ ԿԵՐԵԿԱՎՈՐՈՒԹՅԱՆ ԵՎ ՀՐԿԵՐԻ ԱՎԵԼԱՑՄԱՆ ՆԱԽԱԳԻԾ /ՓՈՓՈԽՎԱԾ/			
ՀՈՒՍԱՏՈՒՄՆԱՅԻՆ ԼՈՒԾՈՒՄՆԵՐ	ՓՈՒԼ	ԹԵՐԹ	ԹԵՐԹԵՐ
	ԱՆ	Կ-60	92
		«ԷՄ ՋԻ ԴԻԶԱՅՆ» ՍՊԸ ԼԻՑԵՆԶԻԱ h. 16965	
ՆԳՄ Ա. ԶԱԿԱՐՅԱՆ		4.05. ՍԱԼ-1.1, ՍԱԼ-2.1 ԱՄՐԱՆԱԿՈՐՈՒՄԸ ՀԱՏԱԿԱԳԾՈՒՄ	
ԿՈՍՏՐ. Տ. ՀԱՅՐԱՊԵՏՅԱՆ			

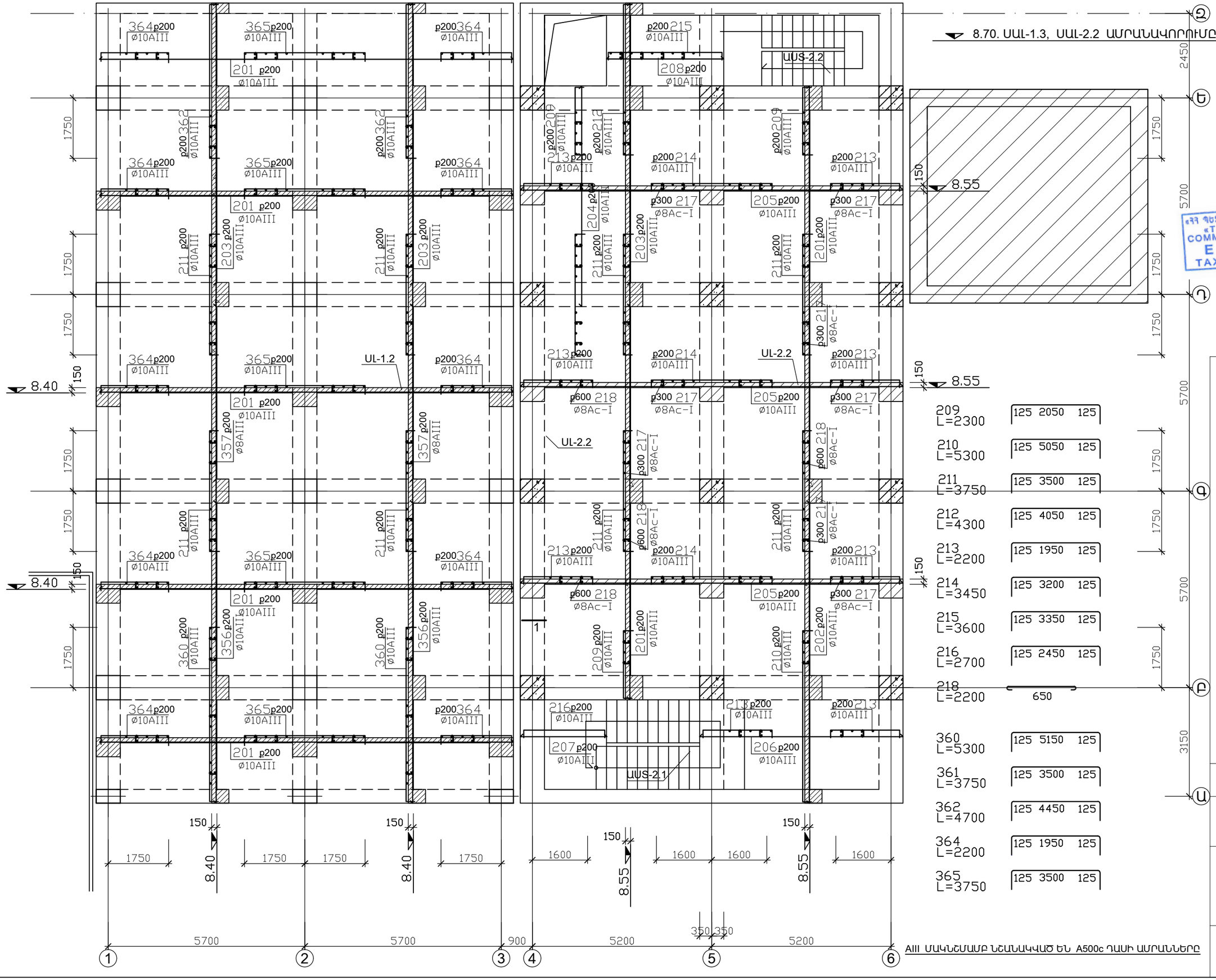

ՀՈՒՍՏՐՈՒԿՏԻՎ ԼՈՒԾՈՒՄՆԵՐ	ՀՈՒՍԱՅԻՆ ԹԱՂԱՐԱՆԻ ԹՈՒՆԱՎԱՆԻ ԵՎ ՀԱՐԿԵՐԻ ԱՎԵԼՑՄԱՆ ՆԱԽԱԳԻԾ /ՓՈՓՈԽՄԱՄ/
ՓՈՒԼ 4-61	ԹԵՐԹԵՐ 92
«ԷՄ ՋԻ ԴԻԶԱՅՆ» ՍՊԸ ԼԻՑԵՆԶԻՍ h. 16965	
8.70. ՍԱԼ-1.3, ՍԱԼ-2.2 ԱՄՐԱՆԱԿՈՐՈՒՄԸ ՀԱՏԱԿԱԳԾՈՒՄ	
ՆԳՄ	
ԿՈՆՍՏՐ. Ս. ՀԱՅՐԱՊԵՏՅԱՆ	Ա. ԴԱՎԹՅԱՆ

12.75. ՍԱԼ-2.3 ԱՄՐԱՆԱԿՈՐՈՒՄԸ ՀԱՏԱԿԱԳԾՈՒՄ

209	125	2050	125	L=2300
210	125	5050	125	L=5300
211	125	3500	125	L=3750
212	125	4050	125	L=4300
213	125	1950	125	L=2200
214	125	3200	125	L=3450
215	125	3350	125	L=3600
216	125	2450	125	L=2700
218		650		L=2200
223	125	4250	125	L=4500
224	125	3950	125	L=4200
225	125	4900	125	L=5250
226	125	6050	125	L=6300

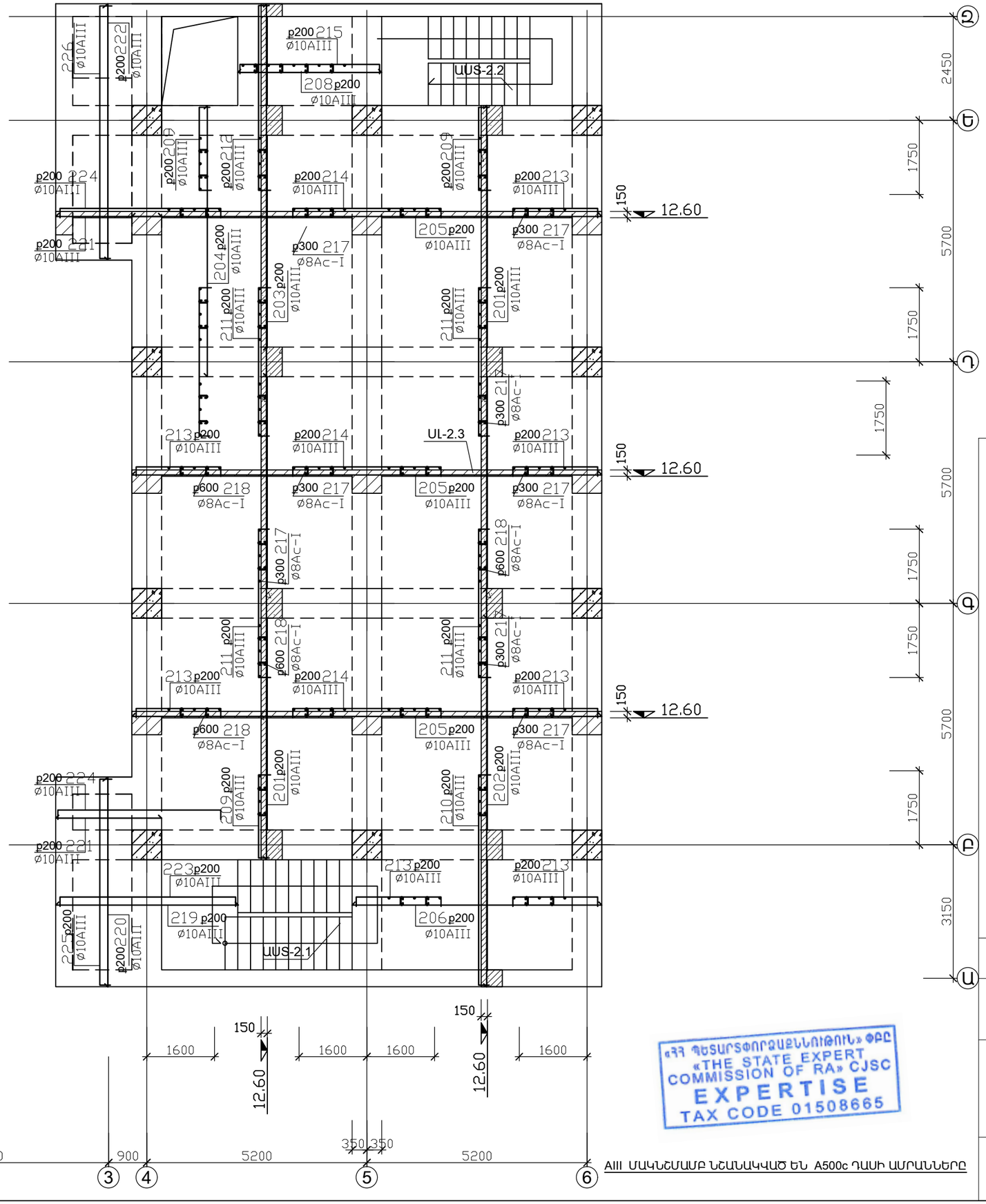

ԱIII ՄԱԿՆՇՄԱՄԲ ՆՇԱՆԱԿՎԱԾ ԵՆ A500c ԴԱՍԻ ԱՄՐԱՆՆԵՐԸ

«ՀՀ ՊԵՏԱՐՏՓՈՐՁԱՔՆՆՈՒԹՅՈՒՆ» ՓԲԸ
«THE STATE EXPERT COMMISSION OF RA» CJSC
EXPERTISE
TAX CODE 01508665

ՀՈՎՀԱՆԵՍ ԹՈՒՄԱՆՅԱՆ ԹԱՆԳԱՐԱՆԻ ՆՈՐՈՒՄ, 2-ՐԴ ՄԱՍՆԱՇԵՆՔԻ ԿԱՄԱՐԱՅԻՆ ԱՎԱՆԴԻ /ՓՈՓՈԽՄԱՄԲ/

ՓՈՓ	ԱՌ	ԹԵՐԹԵՐ
	Կ-62	92

«ԷՄ ՋԻ ԴԻԶԱՅՆ» ՍՊԸ
LIGENZIA h. 16965

ԿՈՆՍՏՐՈՒԿՏԻՎ ԼՈՒԾՈՒՄՆԵՐ

12.75. ՍԱԼ-2.3 ԱՄՐԱՆԱԿՈՐՈՒՄԸ ՀԱՏԱԿԱԳԾՈՒՄ

ՆԳՄ	Ա. ԴԱՎԹՅԱՆ	
ԿՈՆՍՏՐ.	Տ. ՀԱՅՐԱՊԵՏՅԱՆ	

17.55. ՍԱԼ-2.4 ԱՄՐԱՆԱԿՈՐՈՒՄԸ ՀԱՏԱԿԱԳԾՈՒՄ

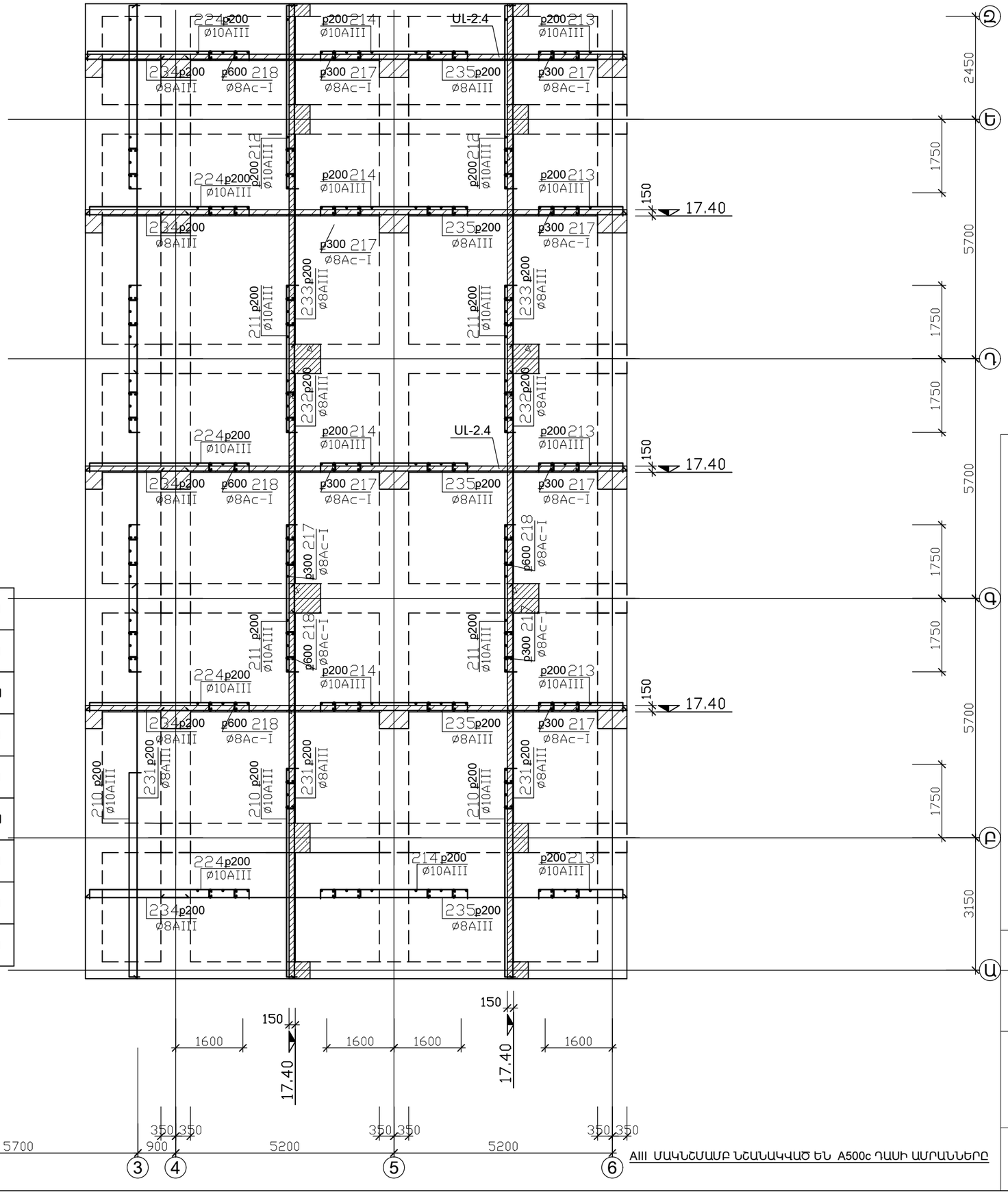

209	125	2050	125	L=2300
210	125	5050	125	L=5300
211	125	3400	125	L=3650
212	125	4050	125	L=4300
213	125	1950	125	L=2200
214	125	3200	125	L=3450
215	125	3350	125	L=3600
216	125	2450	125	L=2700
218	650			L=2200

AIII ՄԱԿՆՇՄԱՄԲ ՆՇԱՆԱԿՎԱԾ ԵՆ A500c ԴԱՍԻ ԱՄՐԱՆՆԵՐԸ

«ՀՀ ՊԵՏԱՐՏՈՐԾԱՔՆՆՈՒԹՅՈՒՆ» ՓԲԸ
«THE STATE EXPERT COMMISSION OF RA» CJSC
EXPERTISE
TAX CODE 01508665

ՀՈՎՀԱՆԵՍ ԹՈՒՄԱՆՅԱՆ ԹԱՂԱՄԱՍԻ ՆՈՐՈՒՄ, 2-ՐԴ ՄԱՍՆԱՀԵՐԹԻ
ԿԵՆՍԱՀԻԾ /ՓՈՓՈԽՄԱՄ/

ՓՈՒԼ	ԱՌ	ԹԵՐԹԵՐ
	Կ-63	92

«ԷՄ ՋԻ ԴԻԶԱՅՆ» ՍՊԸ
ԼԻՑԵՆԶԻԱ h. 16965

ԿՈՆՍՏՐՈՒԿՏԻՎ ԼՈՒԾՈՒՄՆԵՐ

17.55. ՍԱԼ-2.4 ԱՄՐԱՆԱԿՈՐՈՒՄԸ ՀԱՏԱԿԱԳԾՈՒՄ

ՆԳՄ	Ա. ԴԱՎԹՅԱՆ	
ԿՈՆՍՏՐ.	Տ. ՀԱՅՐԱՊԵՏՅԱՆ	

ԿԱՌՈՒՑՎԱԾՔԱՅԻՆ ՏԱՐՐԵՐԻ ՄԱՍՆԱԳԻՐ ԵՎ ՄԵԿ ՏԱՐՐԻ ԱՄՐԱՆԻ ՀԱՏԿԱՎՈՐՈՒՄ

ՏԱՐԻ ՄԱԿՆԻՇԸ / ԴԻՐՔ	ՆՇԱՆԱԿՈՒՄ	ԱՆՎԱՆՈՒՄ	ՔԱՆԱԿ հատ	ԲԵՏ. ԴԱՍ, ԾԱՎԱԼ (խմ) / ԱՄՐ. ՔԱՇ (կգ)
ՍԼ-2.1		ՄԻԱՁՈՒՅԼ Ե/Բ ՍԱԼ-2.1	1	B25 / 24.0 խմ
201		Ø10A500c L=12000	46	343.0 կգ
202		Ø10A500c L=9400	23	135.0 կգ
203		Ø10A500c L=8800	14	77.0 կգ
204		Ø10A500c L=6400	9	36.0 կգ
205		Ø10A500c L=11100	78	537.0 կգ
206		Ø10A500c L=5900	14	52.0 կգ
207		Ø10A500c L=2500	7	11.0 կգ
208		Ø10A500c L=3400	11	24.0 կգ
209		Ø10A500c L=2300	56	80.0 կգ
210		Ø10A500c L=5300	23	76.0 կգ
211		Ø10A500c L=3650	92	209.0 կգ
212		Ø10A500c L=4300	27	72.0 կգ
213		Ø10A500c L=2200	184	251.0 կգ
214		Ø10A500c L=3450	78	167.0 կգ
215		Ø10A500c L=3600	22	50.0 կգ
216		Ø10A500c L=2700	7	12.0 կգ
217		Ø8Ac-I +L=360000	1	144.0 կգ
218		Ø8Ac-I L=300	190	23.0 կգ
ՍԼ-2.2		ՄԻԱՁՈՒՅԼ Ե/Բ ՍԱԼ-2.2	1	B25 / 24.0 խմ
201		Ø10A500c L=12000	46	343.0 կգ
202		Ø10A500c L=9400	23	135.0 կգ
203		Ø10A500c L=8800	14	77.0 կգ
204		Ø10A500c L=6400	9	36.0 կգ
205		Ø10A500c L=11100	78	537.0 կգ
206		Ø10A500c L=5900	14	52.0 կգ
207		Ø10A500c L=2500	7	11.0 կգ
208		Ø10A500c L=3400	11	24.0 կգ
209		Ø10A500c L=2300	56	80.0 կգ
210		Ø10A500c L=5300	23	76.0 կգ
211		Ø10A500c L=3650	92	209.0 կգ
212		Ø10A500c L=4300	13	35.0 կգ
213		Ø10A500c L=2200	184	251.0 կգ
214		Ø10A500c L=3450	78	167.0 կգ
215		Ø10A500c L=3600	11	25.0 կգ
216		Ø10A500c L=2700	7	12.0 կգ
217		Ø8Ac-I +L=360000	1	144.0 կգ
218		Ø8Ac-I L=300	190	23.0 կգ

ԿԱՌՈՒՑՎԱԾՔԱՅԻՆ ՏԱՐՐԵՐԻ ՄԱՍՆԱԳԻՐ ԵՎ ՄԵԿ ՏԱՐՐԻ ԱՄՐԱՆԻ ՀԱՏԿԱՎՈՐՈՒՄ

ՏԱՐԻ ՄԱԿՆԻՇԸ / ԴԻՐՔ	ՆՇԱՆԱԿՈՒՄ	ԱՆՎԱՆՈՒՄ	ՔԱՆԱԿ հատ	ԲԵՏ. ԴԱՍ, ԾԱՎԱԼ (խմ) / ԱՄՐ. ՔԱՇ (կգ)
ՍԼ-2.3		ՄԻԱՁՈՒՅԼ Ե/Բ ՍԱԼ-2.3	1	B25 / 25.7 խմ
201		Ø10A500c L=12000	46	343.0 կգ
202		Ø10A500c L=9400	23	135.0 կգ
203		Ø10A500c L=8800	14	77.0 կգ
204		Ø10A500c L=6400	9	36.0 կգ
205		Ø10A500c L=11100	78	537.0 կգ
206		Ø10A500c L=5900	14	52.0 կգ
219		Ø10A500c L=4300	14	38.0 կգ
208		Ø10A500c L=3400	11	24.0 կգ
220		Ø10A500c L=4950	8	25.0 կգ
221		Ø10A500c L=2500	28	43.0 կգ
222		Ø10A500c L=3400	8	17.0 կգ
209		Ø10A500c L=2300	56	80.0 կգ
210		Ø10A500c L=5300	23	76.0 կգ
211		Ø10A500c L=3750	92	212.0 կգ
212		Ø10A500c L=4300	13	35.0 կգ
213		Ø10A500c L=2200	164	224.0 կգ
214		Ø10A500c L=3450	78	167.0 կգ
215		Ø10A500c L=3600	11	25.0 կգ
223		Ø10A500c L=4500	7	20.0 կգ
224		Ø10A500c L=4200	30	79.0 կգ
225		Ø10A500c L=5250	8	27.0 կգ
226		Ø10A500c L=6300	8	32.0 կգ
217		Ø8Ac-I +L=360000	1	144.0 կգ
218		Ø8Ac-I L=300	220	27.0 կգ
ՍԼ-2.4		ՄԻԱՁՈՒՅԼ Ե/Բ ՍԱԼ-2.4	1	B25 / 30.8 խմ
231		Ø8A500c L=9400	54	204.0 կգ
232		Ø8A500c L=6400	54	139.0 կգ
233		Ø8A500c L=8800	54	191.0 կգ
234		Ø8A500c L=2500	106	106.0 կգ
235		Ø8A500c L=11100	106	471.0 կգ
210		Ø10A500c L=5300	54	178.0 կգ
211		Ø10A500c L=3650	108	245.0 կգ
212		Ø10A500c L=4300	54	144.0 կգ
213		Ø10A500c L=2200	106	145.0 կգ
214		Ø10A500c L=3450	106	227.0 կգ
224		Ø10A500c L=4200	106	277.0 կգ
217		Ø8Ac-I +L=390000	1	156.0 կգ
218		Ø8Ac-I L=300	320	39.0 կգ

«ՀՀ ՊԵՏԱՐՏՓՈՐՁԱՔՆՆՈՒԹՅՈՒՆ» ՓԲԸ
«THE STATE EXPERT COMMISSION OF RA» CJSC
EXPERTISE
TAX CODE 01508665

				ՀՈՎՀԱՆՆԵՍ ԹՈՒՄԱՆՅԱՆԻ ԹԱՆԳԱՐԱՆԻ ՆՈՐՈԳՄԱՆ, 2-ՐԴ ՄԱՍՆԱՇԵՆՔԻ ՎԵՐԱԿԱՌՈՒՑՄԱՆ ԵՎ ՀԱՐԿԵՐԻ ԱՎԵԼԱՑՄԱՆ ՆԱԽԱԳԻԾ /ՓՈՓՈԽՎԱԾ/
ՆԳԾ	Ա. ՀԱԿՈԲՋԱՆՅԱՆ			ԿՈՆՍՏՐՈՒԿՏԻՎ ԼՈՒԾՈՒՄՆԵՐ
ԿՈՆՍՏՐ.	Տ. ՀԱՅՐԱՊԵՏՅԱՆ			
				ԿԱՌ. ՏԱՐՐԵՐԻ ՄԱՍՆԱԳԻՐ, ԱՄՐԱՆԻ ՀԱՏԿԱՎՈՐՈՒՄ

ՓՈՒԼ	ԹԵՐԹ	ԹԵՐԹԵՐ
ԱՆ	Կ-64	92

«ԷՄ ՋԻ ԴԻԶԱՅՆ» ՍՊԸ
ԼԻՑԵՆԶԻԱ h. 16965

369	450 250 350 150	L=1200

137	370	300 3200 1200 L=4800
139	373	1450 250 L=1700
	142	270 1250 280 L=1800

143	1300 3200 300	L=4800
144	250 1550	L=1800
146	375	280 1150 270 L=1700
160	120	L=300

376	300 3200 1200	L=4700
377	1450 250	L=1700
159	280 570	L=850

49-49. ՊԱՏ-1.1; ՊԱՏ-1.2; ԱԱՏ-1.1

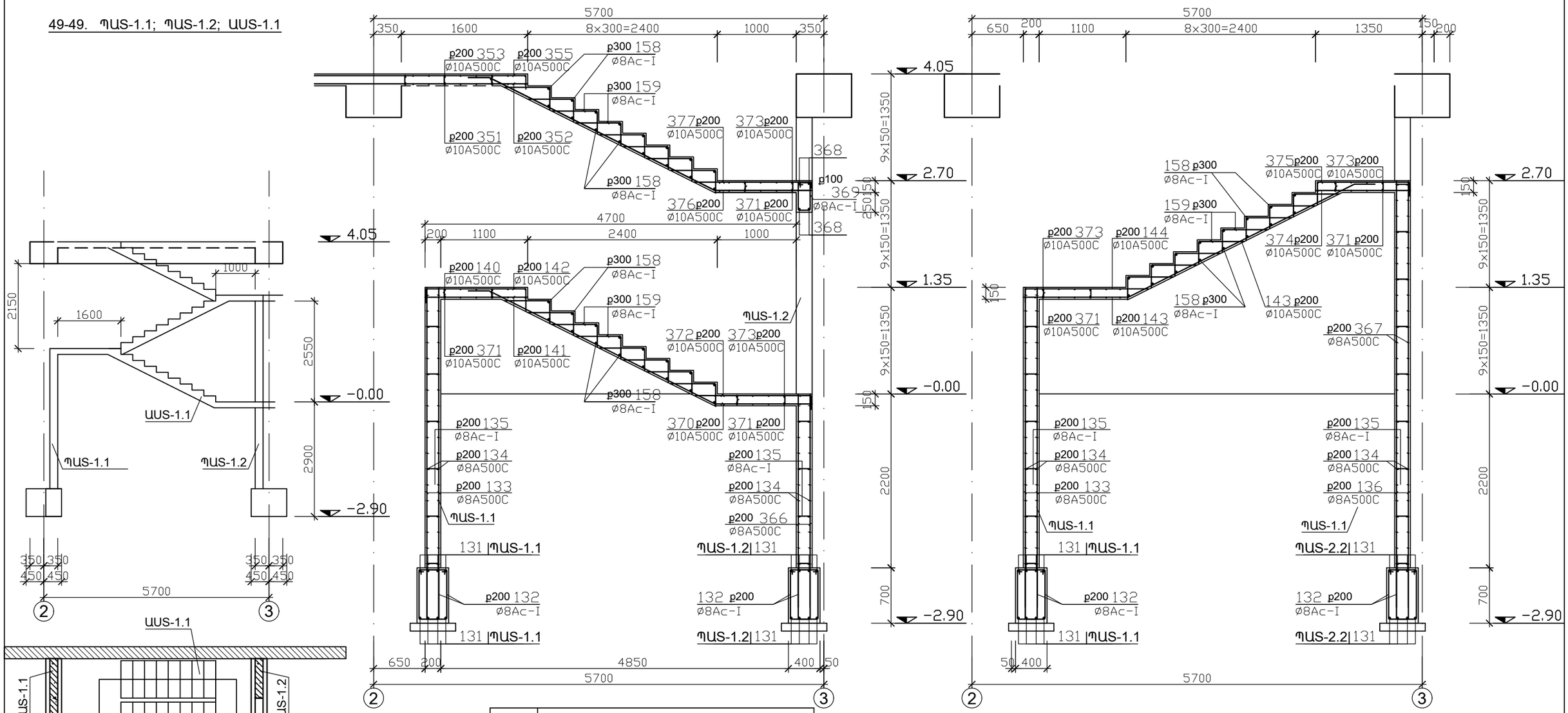

135	160	L=400
132	700 350 250 600	L=1900

«ՀՀ ՊԵՏԱՐՏՈՐԾԱՔՆՆՈՒԹՅՈՒՆ» ՓԲԸ
«THE STATE EXPERT COMMISSION OF RA» CJSC
EXPERTISE
TAX CODE 01508665

				ՀՈՎՀԱՆՆԵՍ ԹՈՒՄԱՆՅԱՆԻ ԹԱՆԳԱՐԱՆԻ ՆՈՐՈԳՄԱՆ, 2-ՐԴ ՄԱՍՆԱՇԵՆՔԻ ԿԵՐԱԿԱՌՈՒՑՄԱՆ ԵՎ ՀԱՐԿԵՐԻ ԱՎԵԼԱՑՄԱՆ ՆԱԽԱԳԻԾ /ՓՈՓՈԽՎԱԾ/		
ՆԳՃ	Ա. ՀԱԿՈԲՋԱՆՅԱՆ			ԿՈՆՍՏՐՈՒԿՏԻՎ ԼՈՒԾՈՒՄՆԵՐ	ՓՈՒԼ	ԹԵՐԹ	ԹԵՐԹԵՐ
ԿՈՆՍՏՐ.	Տ. ՀԱՅՐԱՊԵՏՅԱՆ				ԱՆ	Կ-65	92
				49-49 ՊԱՏ-1.1; ՊԱՏ-1.2; ԱԱՏ-1.1	«ԷՄ ՋԻ ԴԻԶԱՅՆ» ՍՊԸ ԼԻՑԵՆԶԻԱ h. 16965		

50-50. ՊԱՏ-1.1; ՊԱՏ-1.2; ԱԱՏ-1.2

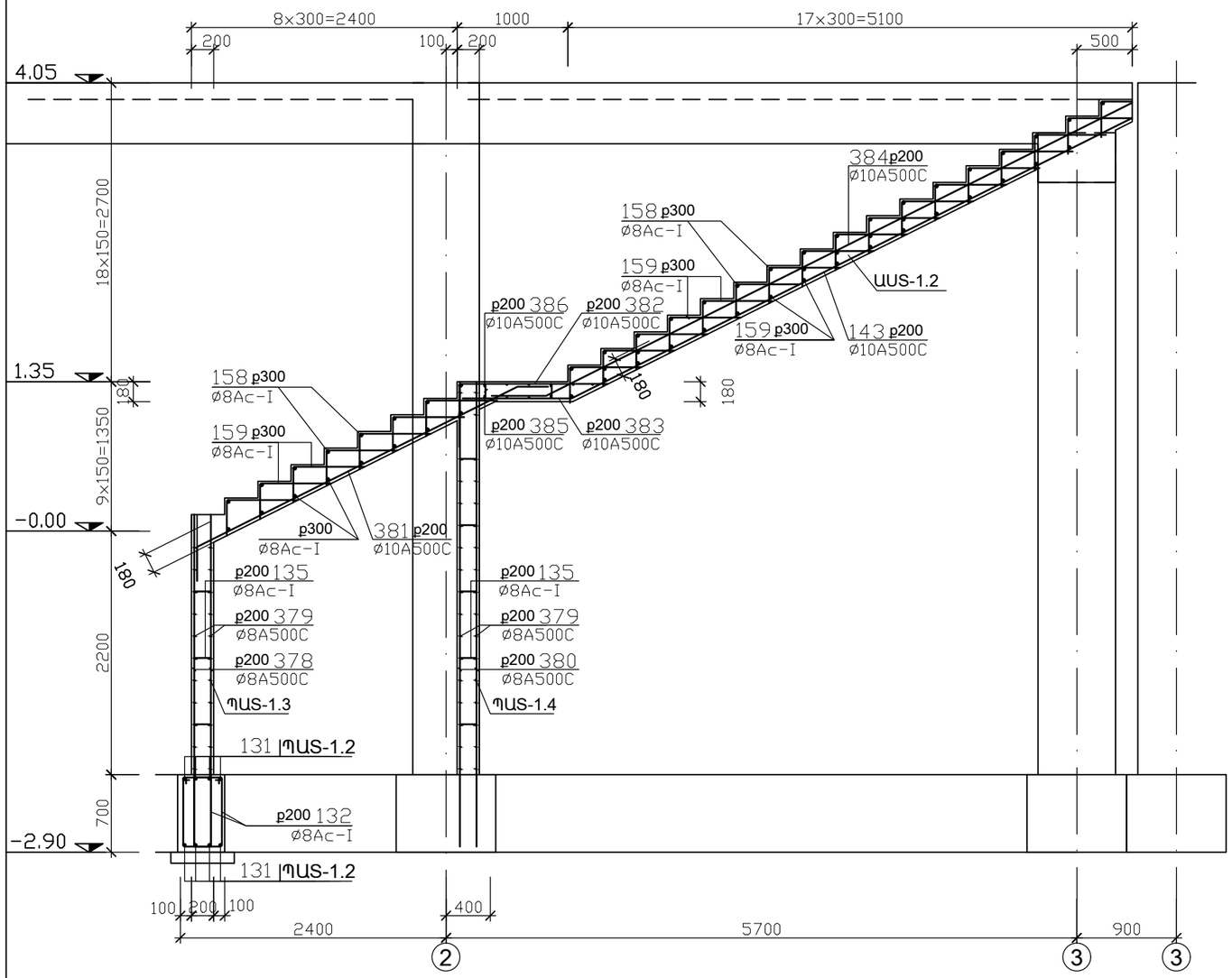

132	700 350 600 250	L=1900
381	3250 350 300	L=3900
382	1350 250	L=1600
386	150 1200 150	L=1500

383	5650 1000	L=6650
384	5650 1000	L=6650
159	320 630	L=1800
160	120	L=300

135	160	L=400
132	700 350 600 250	L=1900

«ՀՀ ՊԵՏԱՐՏՓՈՐՁԱՔՆՆՈՒԹՅՈՒՆ» ՓԲԸ
«THE STATE EXPERT COMMISSION OF RA» CJSC
EXPERTISE
TAX CODE 01508665

ՀՈՎՀԱՆՆԵՍ ԹՈՒՄԱՆՅԱՆԻ ԹԱՆԳԱՐԱՆԻ ՆՈՐՈԳՄԱՆ, 2-ՐԴ ՄԱՍՆԱՇԵՆՔԻ ԿԵՐԱԿԱՌՈՒՑՄԱՆ ԵՎ ՀԱՐԿԵՐԻ ԱՎԵԼԱՑՄԱՆ ՆԱԽԱԳԻԾ /ՓՈՓՈԽՎԱԾ/			
ՆԳՃ	Ա. ՀԱԿՈԲՋԱՆՅԱՆ		
ԿՈՆՍՏՐ.	Տ. ՀԱՅՐԱՊԵՏՅԱՆ		
ԿՈՆՍՏՐՈՒԿՏԻՎ ԼՈՒԾՈՒՄՆԵՐ	ՓՈՒԼ	ԹԵՐԹ	ԹԵՐԹԵՐ
	ԱՆ	Կ-66	92
50-50 ՊԱՏ-1.1; ՊԱՏ-1.2; ԱԱՏ-1.1	DESIGN «ԷՄ ՋԻ ԴԻԶԱՅՆ» ՍՊԸ ԼԻՑԵՆԶԻԱ h. 16965		

ԿԱՌՈՒՑՎԱԾՔԱՅԻՆ ՏԱՐՐԵՐԻ ՄԱՍՆԱԳԻՐ ԵՎ ՄԵԿ ՏԱՐՐԻ ԱՄՐԱՆԻ ՀԱՏԿԱՎՈՐՈՒՄ

ՏԱՐԻ ՄԱԿՆԻՇԸ / ԴԻՐՔ	Ն Շ Ա Ն Ա Կ ՈՒ Մ	Ա Ն Վ Ա Ն ՈՒ Մ		ՔԱՆԱԿ հատ	ԲԵՏ. ԴԱՍ, ԾԱՎԱԼ (խմ) / ԱՄՐ. ՔԱՇ (կգ)
ՊԱՏ-1.1		ՄԻԱՁՈՒՅԼ Ե/Բ ՊԱՏ -2.1		1	B25/ 2.1 խմ
131		Ø16A500c	L=2100	8	27.0 կգ
132		Ø8A400c	L=1900	22	17.0 կգ
133		Ø8A500c	L=4250	22	38.0 կգ
134		Ø8A500c	L=2100	36	31.0 կգ
135		Ø8Ac-I	L=400	40	7.0 կգ
ՊԱՏ-1.2		ՄԻԱՁՈՒՅԼ Ե/Բ ՊԱՏ -1.2		1	B25/ 2.7 խմ
131		Ø16A500c	L=2100	8	27.0 կգ
132		Ø8A400c	L=1900	22	17.0 կգ
136		Ø8A500c	L=5600	12	27.0 կգ
366		Ø8A500c	L=2900	10	12.0 կգ
134		Ø8A500c	L=2100	24	21.0 կգ
367		Ø8A500c	L=1100	26	12.0 կգ
135		Ø8Ac-I	L=400	50	8.0 կգ
368		Ø16A500c	L=2100	4	13.0 կգ
369		Ø8Ac-I	L=1200	22	11.0 կգ
ԱՍՏ-1.1		ՄԻԱՁՈՒՅԼ Ե/Բ ԱՍՏԻՃԱՆ -1.1		1	B25/ 3.2 խմ
370		Ø10A500c	L=4800	6	18.0 կգ
371		Ø10A500c	L=2100	18	24.0 կգ
372		Ø10A500c	L=1700	6	7.0 կգ
373		Ø10A500c	L=2100	18	24.0 կգ
141		Ø10A500c	L=1300	6	5.0 կգ
142		Ø10A500c	L=1800	6	7.0 կգ
143		Ø10A500c	L=4800	6	18.0 կգ
144		Ø10A500c	L=1800	6	7.0 կգ
374		Ø10A500c	L=1200	6	5.0 կգ
375		Ø10A500c	L=1700	6	7.0 կգ
376		Ø10A500c	L=4700	6	18.0 կգ
377		Ø10A500c	L=1700	6	7.0 կգ
158		Ø8Ac-I	L=1100	48	22.0 կգ
159		Ø8Ac-I	L=850	96	33.0 կգ
160		Ø8Ac-I	L=300	30	4.0 կգ

ԿԱՌՈՒՑՎԱԾՔԱՅԻՆ ՏԱՐՐԵՐԻ ՄԱՍՆԱԳԻՐ ԵՎ ՄԵԿ ՏԱՐՐԻ ԱՄՐԱՆԻ ՀԱՏԿԱՎՈՐՈՒՄ

ՏԱՐԻ ՄԱԿՆԻՇԸ / ԴԻՐՔ	Ն Շ Ա Ն Ա Կ ՈՒ Մ	Ա Ն Վ Ա Ն ՈՒ Մ		ՔԱՆԱԿ հատ	ԲԵՏ. ԴԱՍ, ԾԱՎԱԼ (խմ) / ԱՄՐ. ՔԱՇ (կգ)
ՊԱՏ-1.3		ՄԻԱՁՈՒՅԼ Ե/Բ ՊԱՏ -1.3		1	B25/ 0.9 խմ
131		Ø16A500c	L=1800	8	23.0 կգ
132		Ø8A400c	L=1900	14	17.0 կգ
378		Ø8A500c	L=2900	14	17.0 կգ
379		Ø8A500c	L=1250	24	12.0 կգ
135		Ø8Ac-I	L=400	10	2.0 կգ
ՊԱՏ-1.4		ՄԻԱՁՈՒՅԼ Ե/Բ ՊԱՏ -1.4		1	B25/ 0.9 խմ
380		Ø8A500c	L=4200	14	24.0 կգ
379		Ø8A500c	L=1250	36	18.0 կգ
135		Ø8Ac-I	L=400	15	3.0 կգ
ԱՍՏ-1.2		ՄԻԱՁՈՒՅԼ Ե/Բ ԱՍՏԻՃԱՆ -1.2		1	B25/ 2.7 խմ
381		Ø10A500c	L=3900	7	17.0 կգ
382		Ø10A500c	L=1600	7	7.0 կգ
383		Ø10A500c	L=6650	7	29.0 կգ
384		Ø10A500c	L=6650	7	29.0 կգ
385		Ø10A500c	L=1250	5	4.0 կգ
386		Ø10A500c	L=1500	5	5.0 կգ
158		Ø8Ac-I	L=1250	68	34.0 կգ
159		Ø8Ac-I	L=950	150	57.0 կգ
160		Ø8Ac-I	L=300	10	1.0 կգ

«ՀՀ ՊԵՏԱՐՏՓՈՐՁԱՔՆՆՈՒԹՅՈՒՆ» ՓԲԸ
«THE STATE EXPERT COMMISSION OF RA» CJSC
EXPERTISE
TAX CODE 01508665

				ՀՈՎՀԱՆՆԵՍ ԹՈՒՄԱՆՅԱՆԻ ԹԱՆԳԱՐԱՆԻ ՆՈՐՈԳՄԱՆ, 2-ՐԴ ՄԱՍՆԱՇԵՆՔԻ ՎԵՐԱԿԱՌՈՒՑՄԱՆ ԵՎ ՀԱՐԿԵՐԻ ԱՎԵԼԱՑՄԱՆ ՆԱԽԱԳԻԾ /ՓՈՓԽՎԱԾ/
ՆԳՃ	Ա. ՀԱԿՈԲՋԱՆՅԱՆ			ԿՈՆՍՏՐՈՒԿՏԻՎ ԼՈՒԾՈՒՄՆԵՐ
ԿՈՆՍՏՐ.	Տ. ՀԱՅՐԱՊԵՏՅԱՆ			
				45-45 ՊԱՏ-1.1; ՊԱՏ-1.2; ԱՍՏ-1.1

ՓՈՒԼ	ԹԵՐԹ	ԹԵՐԹԵՐ
ԱՆ	Կ-67	92

«ԷՄ ՋԻ ԴԻԶԱՅՆ» ՍՊԸ
ԼԻՑԵՆԶԻԱ h. 16965

51-51 ՊԱՏ-2.1; ՊԱՏ-2.2; ԱԱՏ-2.1; ԲՊ-2.1

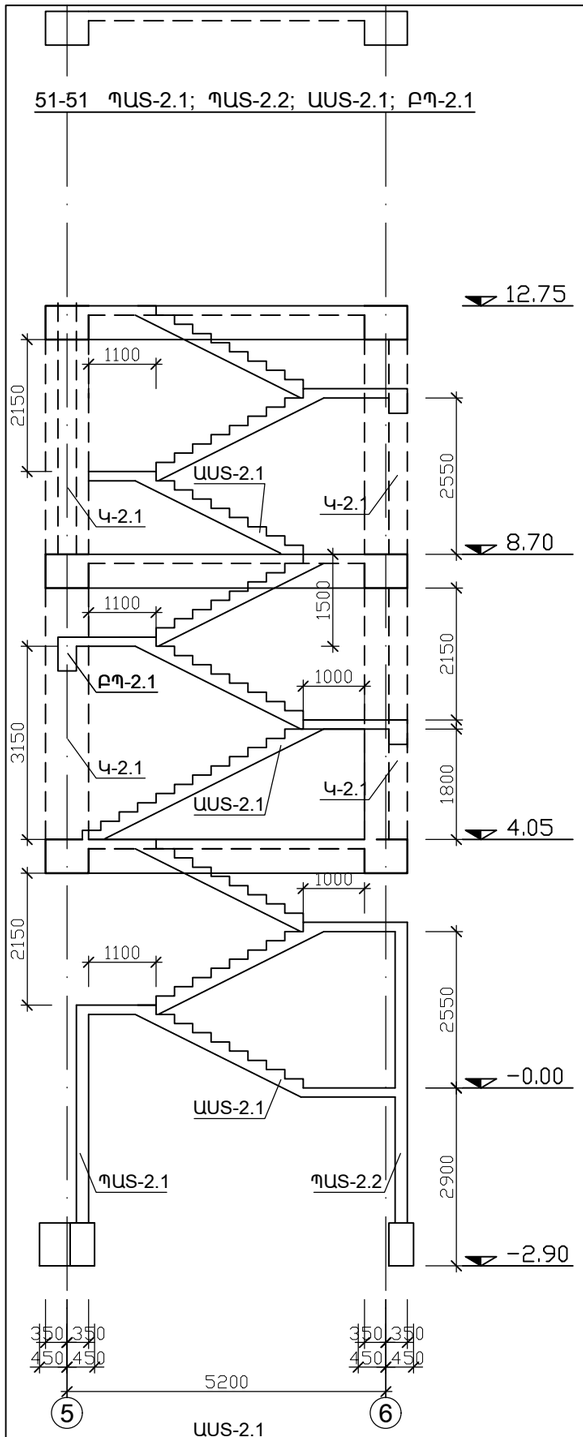

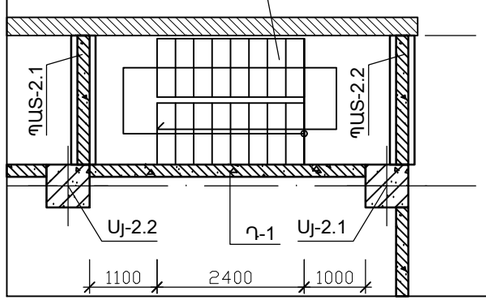

137	300 3200 1700	L=5200
139	1950 250	L=2200
142	270 1250 280	L=1800

143	3200 300 1300	L=4800
144	250 1550	L=1800
146	280 1650 270	L=2200
160	120	L=300

147	300 3200 1700	L=5200
148	1950 250	L=2200
151	280 1750 270	L=2300
159	280 570	L=850

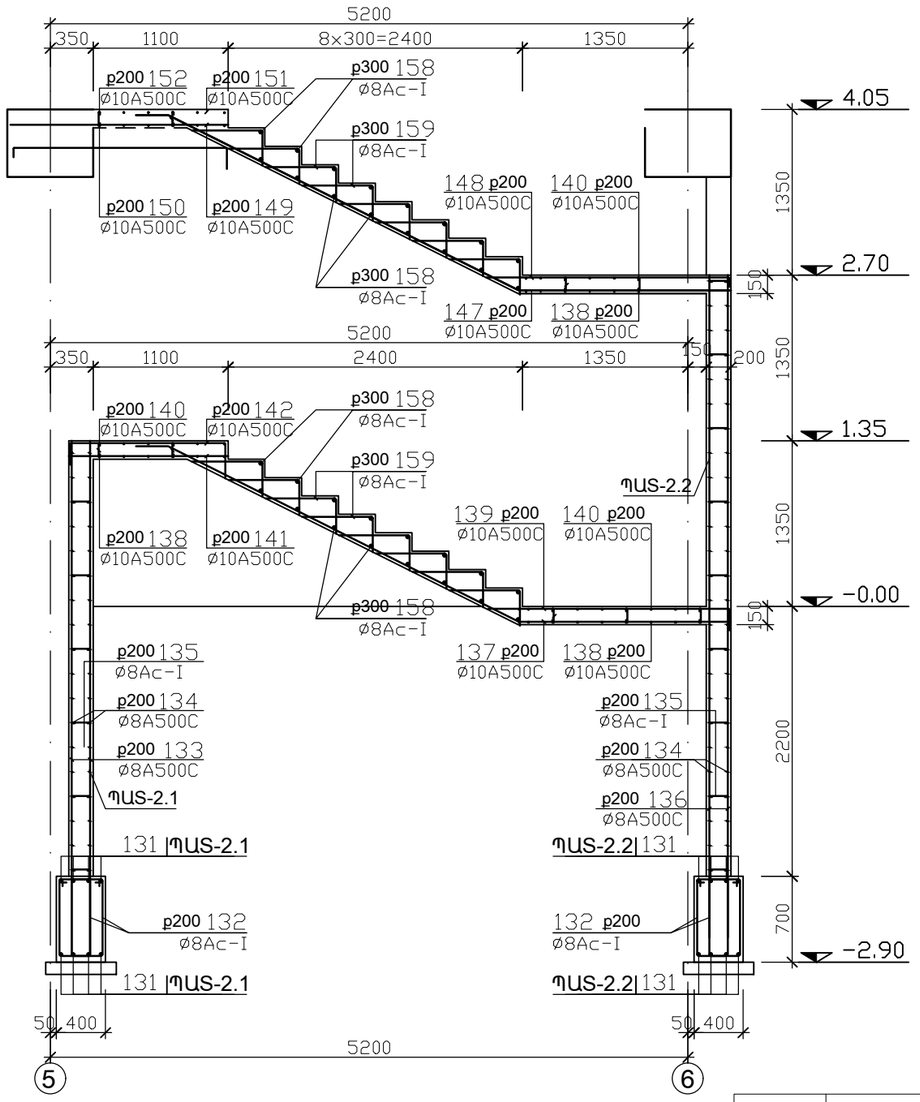

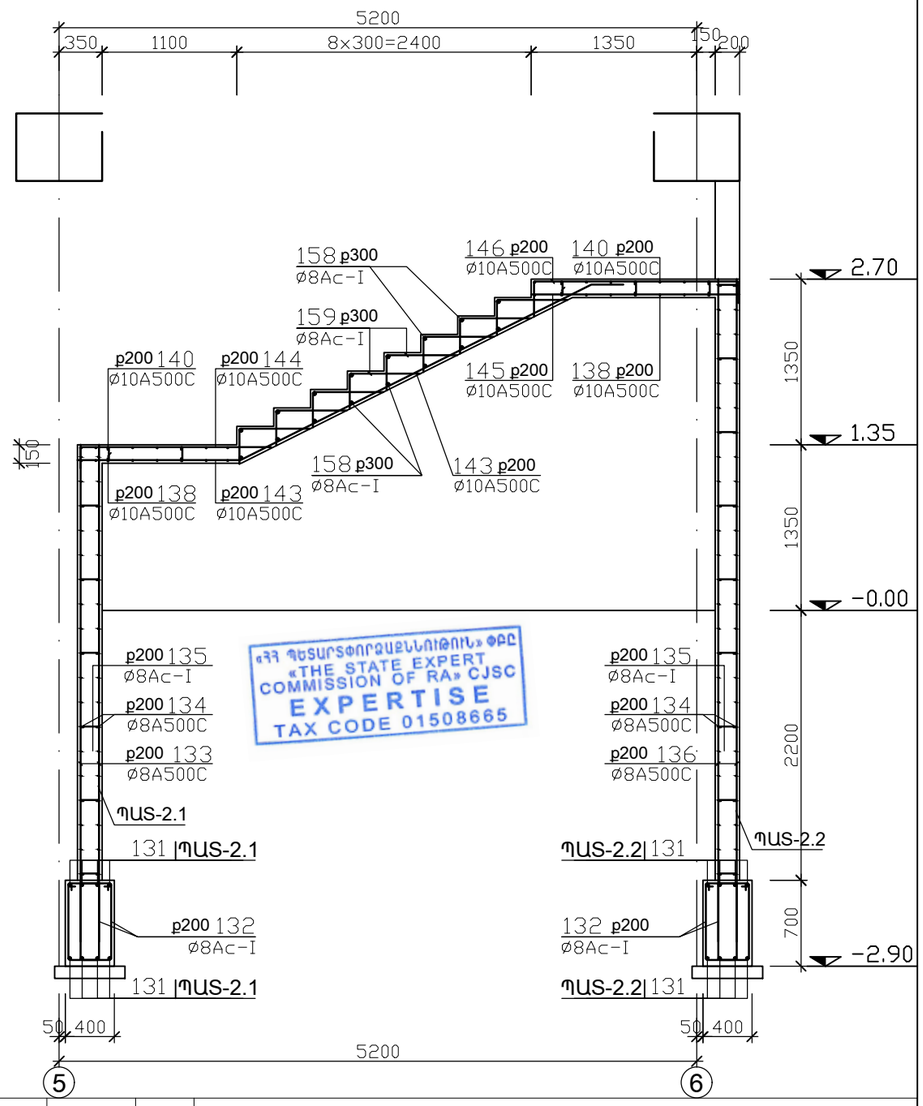

«ՀՀ ՊԵՏԱՐՏՓՈՐՁԱՔՆՆՈՒԹՅՈՒՆ» ՓԲԸ
«THE STATE EXPERT COMMISSION OF RA» CJSC
EXPERTISE
TAX CODE 01508665

135	160	L=400
132	700 350 600 250	L=1900

ՀՈՎՀԱՆՆԵՍ ԹՈՒՄԱՆՅԱՆԻ ԹԱՆԳԱՐԱՆԻ ՆՈՐՈԳՄԱՆ, 2-ՐԴ ՄԱՍՆԱՇԵՆՔԻ ԿԵՐԱԿԱՌՈՒՑՄԱՆ ԵՎ ՀԱՐԿԵՐԻ ԱՎԵԼԱՑՄԱՆ ՆԱԽԱԳԻԾ /ՓՈՓՈԽՎԱԾ/			
ՆԳՃ	Ա. ՀԱԿՈԲՋԱՆՅԱՆ	ԿՈՆՍՏՐՈՒԿՏԻՎ ԼՈՒԾՈՒՄՆԵՐ	ՓՈՒԼ: ԱՆ; ԹԵՐԹ: Կ-68; ԹԵՐԹԵՐ: 92
ԿՈՆՍՏՐ.	Տ. ՀԱՅՐԱՊԵՏՅԱՆ	51-51 ՊԱՏ-2.1; ՊԱՏ-2.2; ԱԱՏ-2.1; ԲՊ-2.1	«ԷՄ ՋԻ ԴԻԶԱՅՆ» ՍՊԸ ԼԻՑԵՆԶԻԱ h. 16965

51-51 ՊԱՏ-2.1; ՊԱՏ-2.2; ԱԱՏ-2.1; ԲՊ-2.1

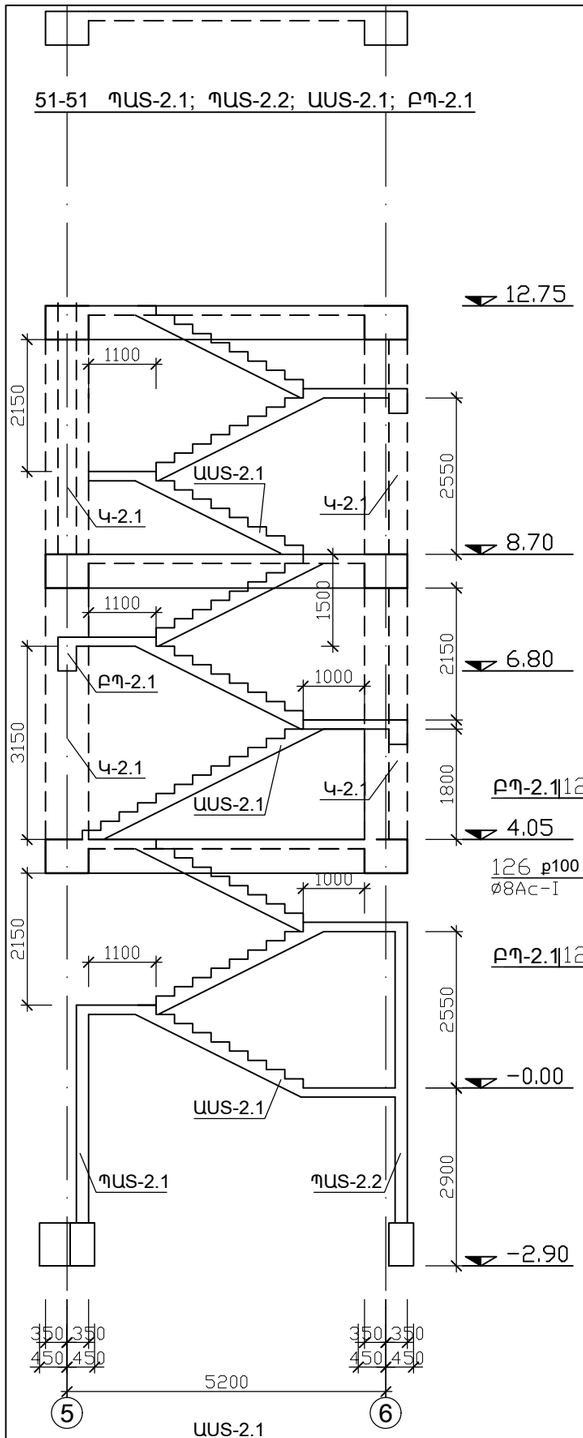

137	300 3200 1700	L=5200
139	1950 250	L=2200
142	270 1250 280	L=1800
143	3200 300 1300	L=4800
144	250 1550	L=1800

146	280 1650 270	L=2200
147	300 3200 1700	L=5200
148	1950 250	L=2200
151	280 1750 270	L=2300
159	280 570	L=850
160	120	L=300

153	300 4600 300	L=5200
148	1950 250	L=2200
151	280 1750 270	L=2300
155	280 1600 270	L=2150
156	1600 3200 300	L=5100
157	200 1900	L=2100

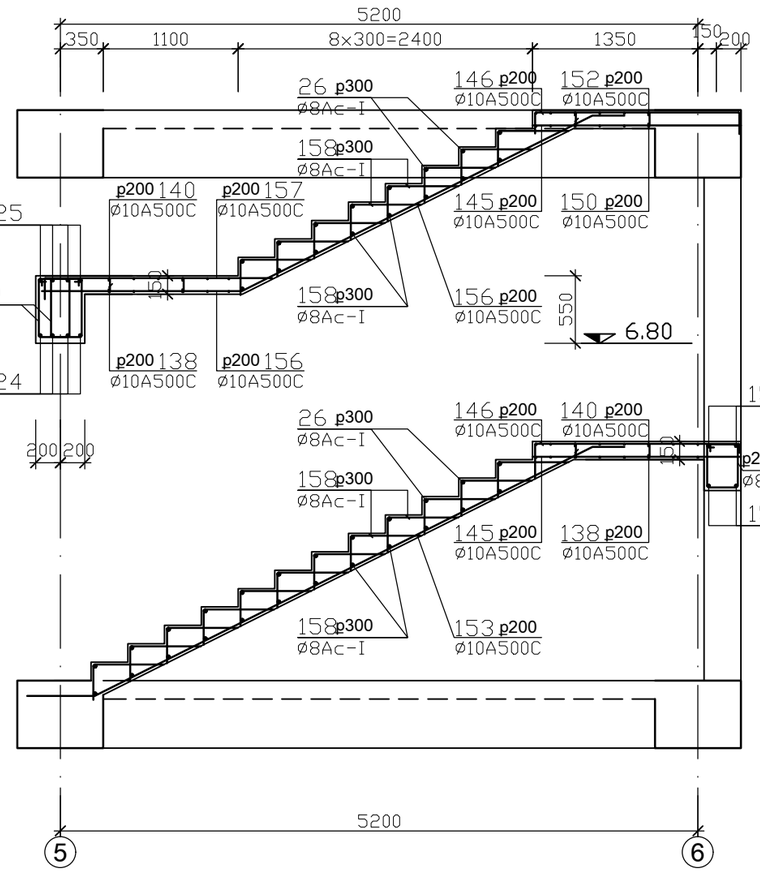

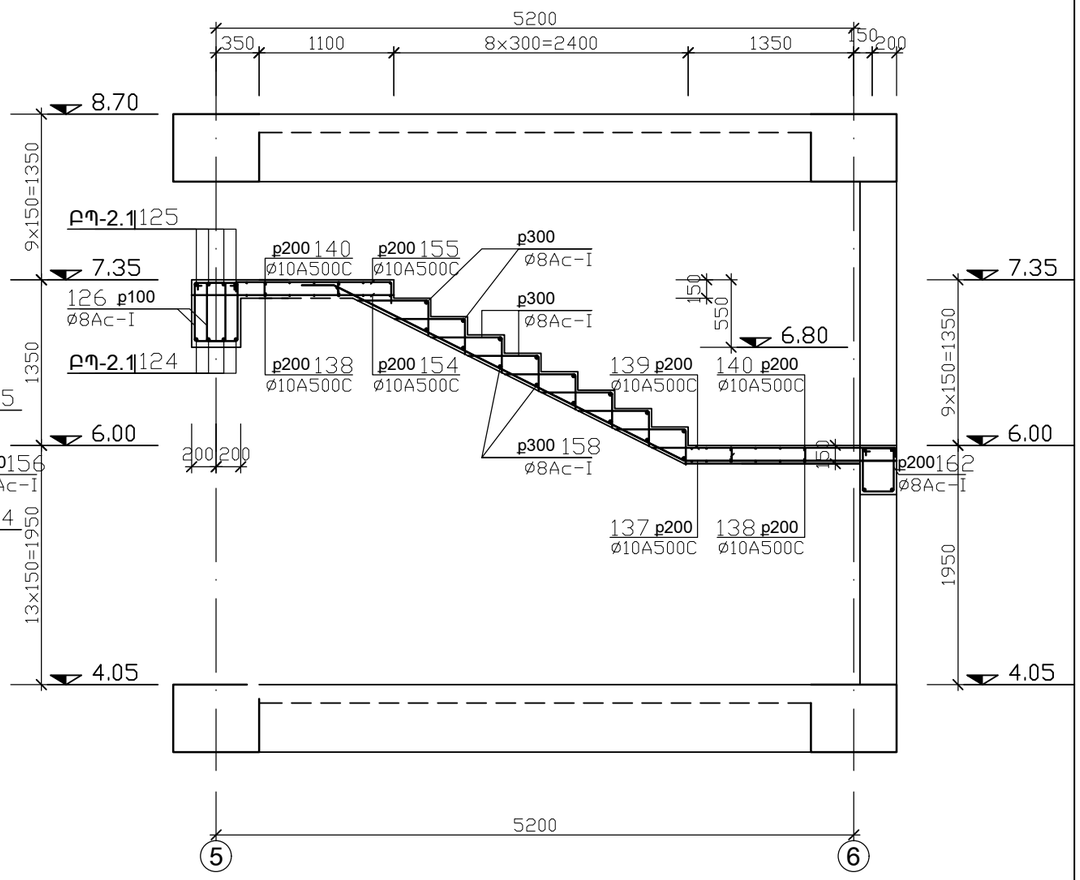

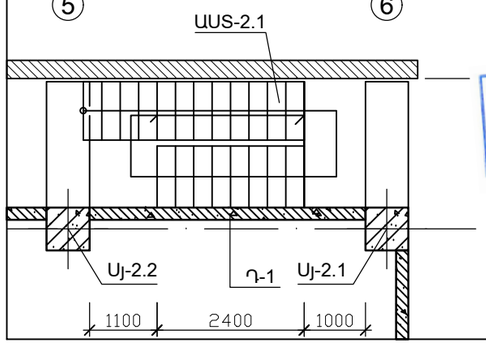

«ՀՀ ՊԵՏԱՐՏՈՐԾԱՁՆՆՈՒԹՅՈՒՆ» ՓԲԸ
«THE STATE EXPERT COMMISSION OF RA» CJSC
EXPERTISE
TAX CODE 01508665

125	500 2700	L=3200
126	580 350 470 250	L=1650

ՀՈՎՀԱՆՆԵՍ ԹՈՒՄԱՆՅԱՆԻ ԹԱՆԳԱՐԱՆԻ ՆՈՐՈԳՄԱՆ, 2-ՐԴ ՄԱՍՆԱՇԵՆՔԻ ՎԵՐԱԿԱՌՈՒՑՄԱՆ ԵՎ ՀԱՐԿԵՐԻ ԱՎԵԼԱՑՄԱՆ ՆԱԽԱԳԻԾ /ՓՈՓՈԽՎԱԾ/			
ՆԳՃ	Ա. ՀԱԿՈԲՋԱՆՅԱՆ	ԿՈՆՍՏՐՈՒԿՏԻՎ ԼՈՒԾՈՒՄՆԵՐ	ՓՈՒԼ ԱՆ / ԹԵՐԹ Կ-69 / ԹԵՐԹԵՐ 92
ԿՈՆՍՏՐ.	Տ. ՀԱՅՐԱՊԵՏՅԱՆ	51-51 ՊԱՏ-2.1; ՊԱՏ-2.2; ԱԱՏ-2.1; ԲՊ-2.1	«ԷՄ ՋԻ ԴԻԶԱՅՆ» ՍՊԸ ԼԻՑԵՆԶԻԱ h. 16965

51-51 ՊԱՏ-2.1; ՊԱՏ-2.2; ԱԱՏ-2.1; ԲՊ-2.1

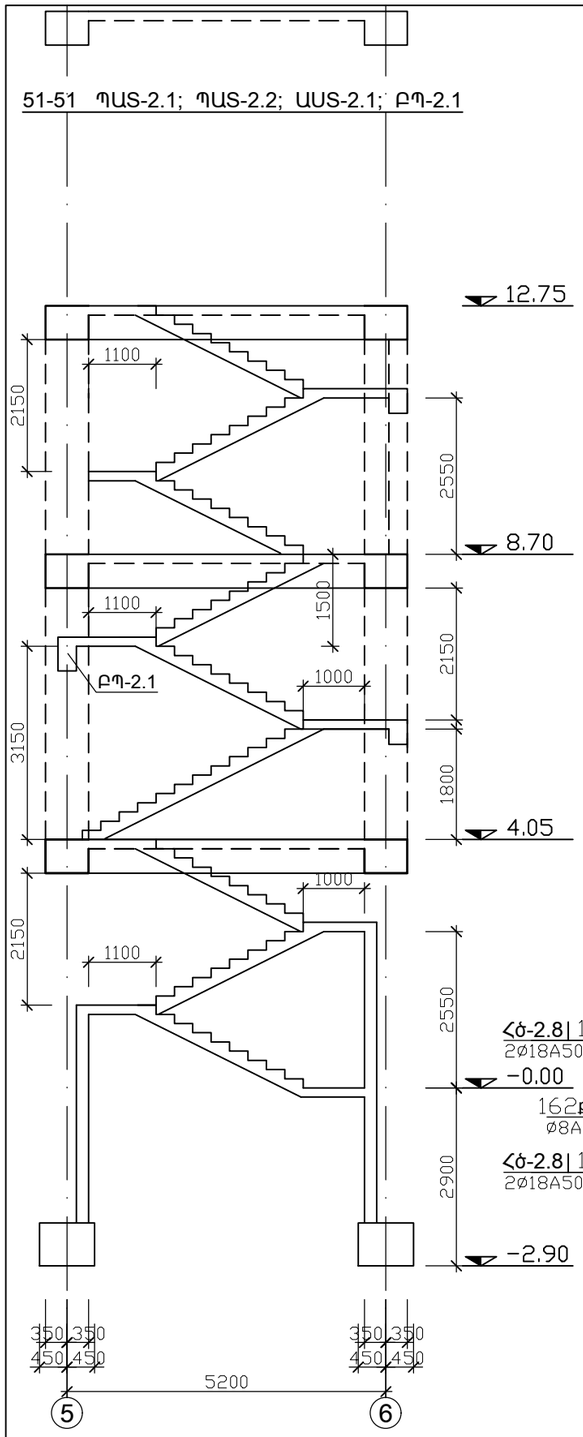

137	300, 3200, 1700	L=5200
139	1950, 250	L=2200
142	270, 1250, 280	L=1800
143	3200, 300, 1300	L=4800
144	250, 1550	L=1800
161	200, 3000, 200	L=3400
162	450, 350, 350, 250	L=1400

146	280, 1650, 270	L=2200
147	300, 3200, 1700	L=5200
148	1950, 250	L=2200
151	280, 1750, 270	L=2300
160	120	L=300
159	280, 570	L=850

153	300, 4600, 300	L=5200
148	1950, 250	L=2200
151	280, 1750, 270	L=2300
155	280, 1600, 270	L=2150
156	1600, 3200, 300	L=5100
157	200, 1900	L=2100

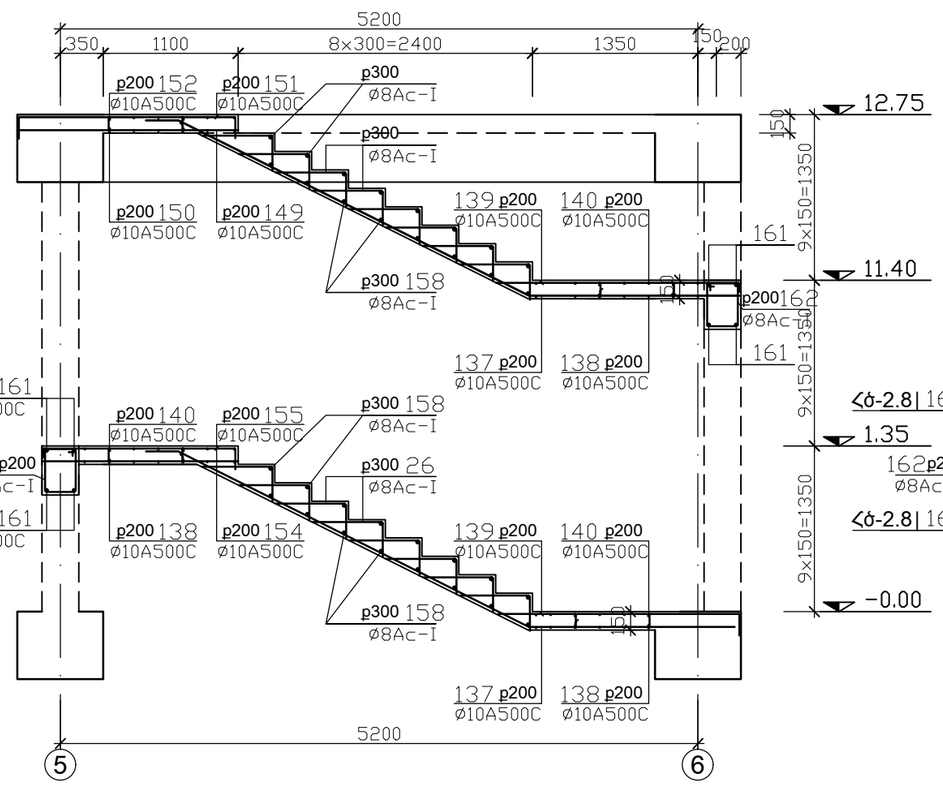

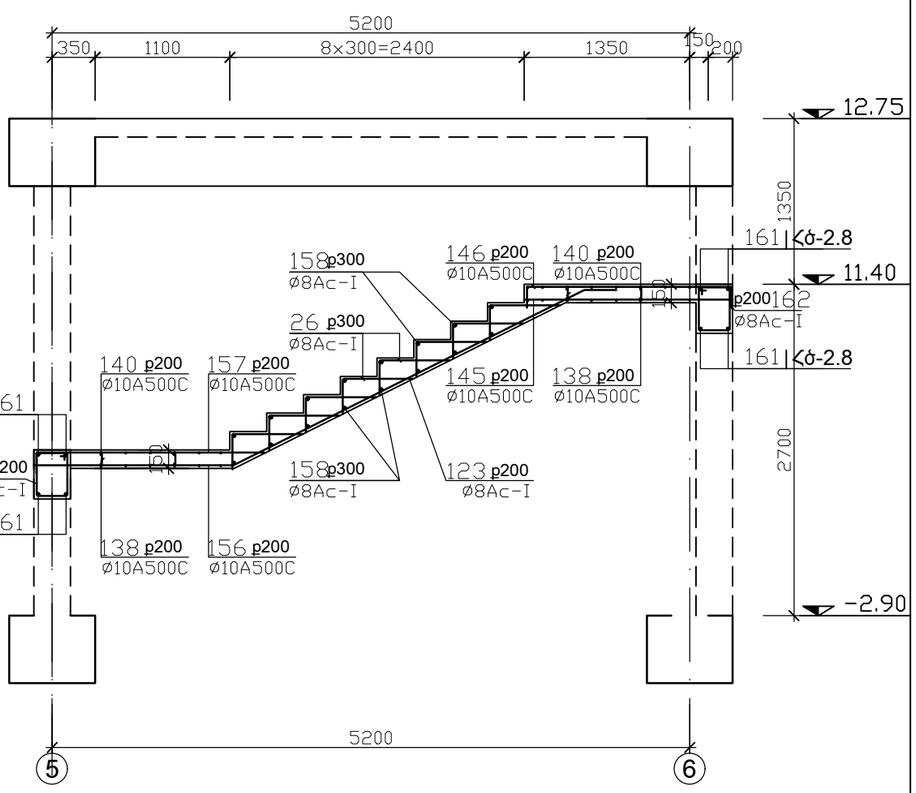

«ՀՀ ՊԵՏԱՐՏՈՐԾԱՔՆՆՈՒԹՅՈՒՆ» ՓԲԸ
«THE STATE EXPERT COMMISSION OF RA» CJSC
EXPERTISE
TAX CODE 01508665

				ՀՈՎՀԱՆՆԵՍ ԹՈՒՄԱՆՅԱՆԻ ԹԱՆԳԱՐԱՆԻ ՆՈՐՈԳՄԱՆ, 2-ՐԴ ՄԱՍՆԱՇԵՆՔԻ ԿԵՐԱԿԱՌՈՒՑՄԱՆ ԵՎ ՀԱՐԿԵՐԻ ԱՎԵԼԱՑՄԱՆ ՆԱԽԱԳԻԾ /ՓՈՓՈԽՎԱԾ/		
ՆԳՃ	Ա. ՀԱԿՈԲՋԱՆՅԱՆ			ԿՈՆՍՏՐՈՒԿՏԻՎ ԼՈՒԾՈՒՄՆԵՐ	ՓՈՒԼ	ԹԵՐԹ	ԹԵՐԹԵՐ
ԿՈՆՍՏՐ.	Տ. ՀԱՅՐԱՊԵՏՅԱՆ				ԱՆ	Կ-70	92
				51-51 ՊԱՏ-2.1; ՊԱՏ-2.2; ԱԱՏ-2.1; ԲՊ-2.1	«ԷՄ ՋԻ ԴԻԶԱՅՆ» ՍՊԸ ԼԻՑԵՆԶԻԱ h. 16965		

52-52 ԱԱՍ-2.2

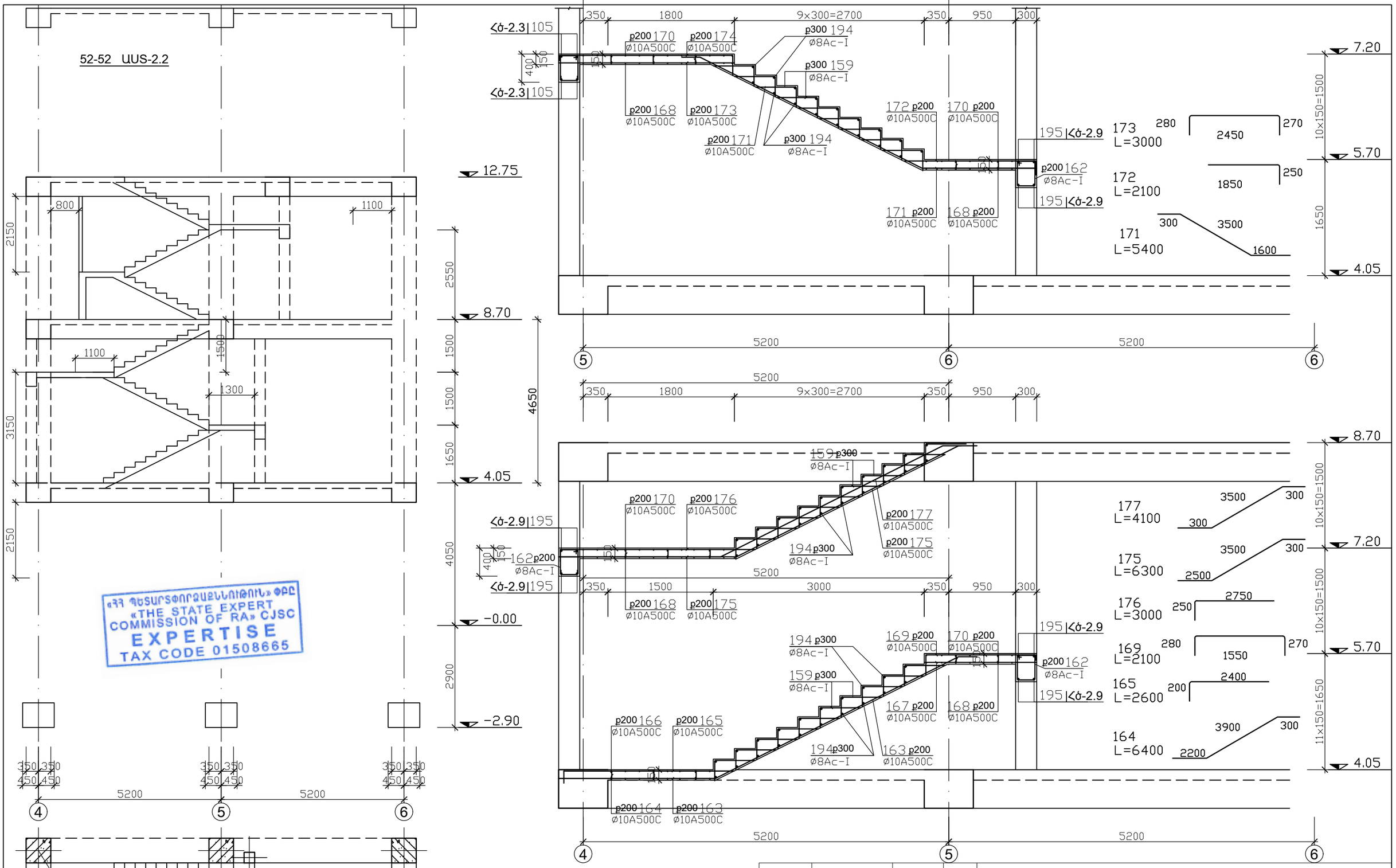

«ՀՀ ՊԵՏԱԿԱՆ ՓՈՐՁԱՔՆՆՈՒԹՅՈՒՆ» ՓԲԸ
«THE STATE EXPERT COMMISSION OF RA» CJSC
EXPERTISE
TAX CODE 01508665

195	375 3250 375	L=4000
162	450 350 250 350	L=1400

ՀՈՎՀԱՆՆԵՍ ԹՈՒՄԱՆՅԱՆԻ ԹԱՆԳԱՐԱՆԻ ՆՈՐՈԳՄԱՆ, 2-ՐԴ ՄԱՍՆԱՇԵՆՔԻ ԿԵՐԱԿԱՌՈՒՑՄԱՆ ԵՎ ՀԱՐԿԵՐԻ ԱՎԵԼԱՑՄԱՆ ՆԱԽԱԳԻԾ /ՓՈՓՈԽՎԱԾ/			
ՆԳՃ	Ա. ՀԱԿՈԲՋԱՆՅԱՆ	ԿՈՆՍՏՐՈՒԿՏԻՎ ԼՈՒԾՈՒՄՆԵՐ	ՓՈՒԼ ԱՆ / ԹԵՐԹ Կ-71 / ԹԵՐԹԵՐ 92
ԿՈՆՍՏՐ.	Տ. ՀԱՅՐԱՊԵՏՅԱՆ	ԿՏՐՎ. 52-52. ԱԱՍ-2.2	«ԷՄ ՋԻ ԴԻԶԱՅՆ» ՍՊԸ ԼԻՑԵՆԶԻԱ h. 16965

52-52. ԱԱՍ-2.2

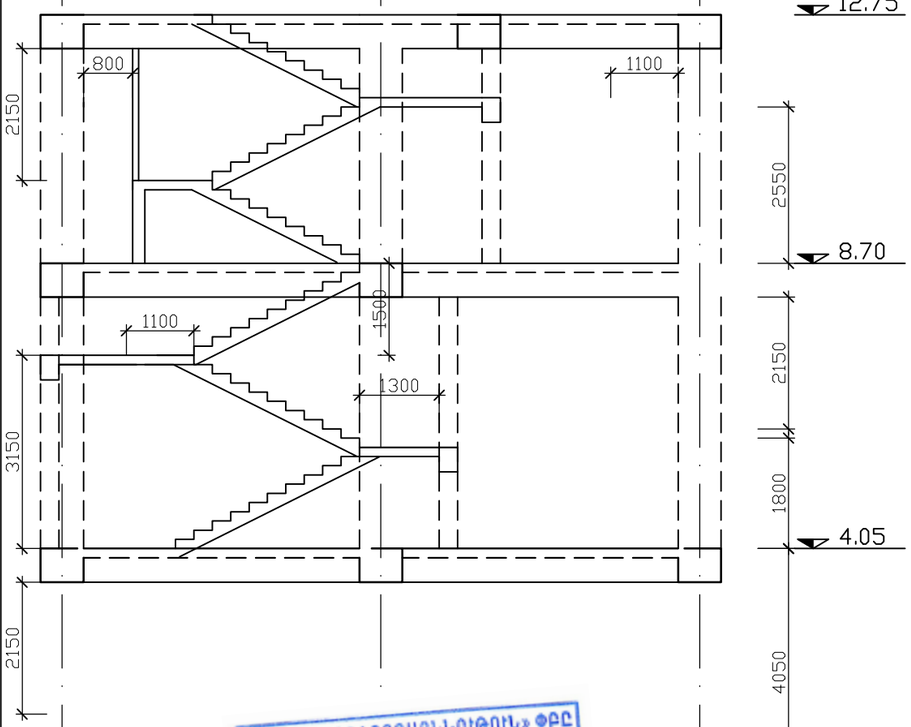

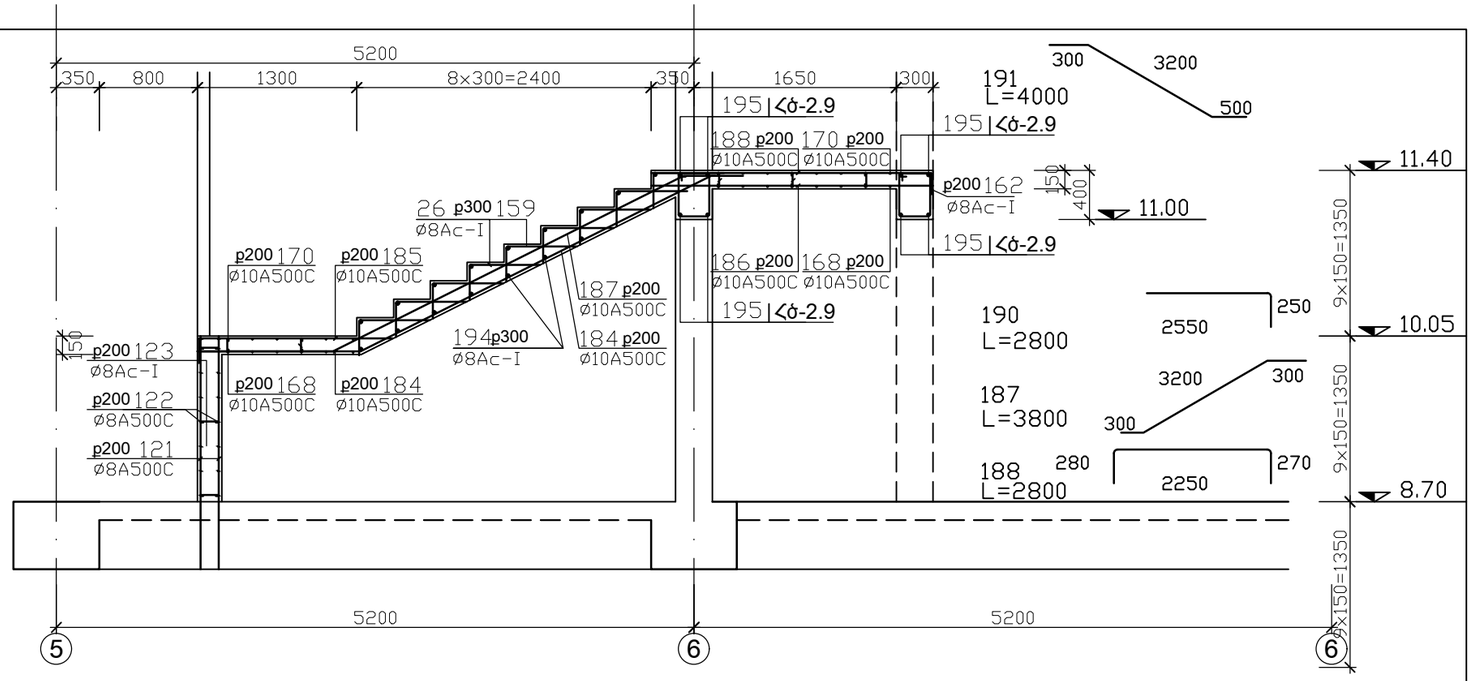

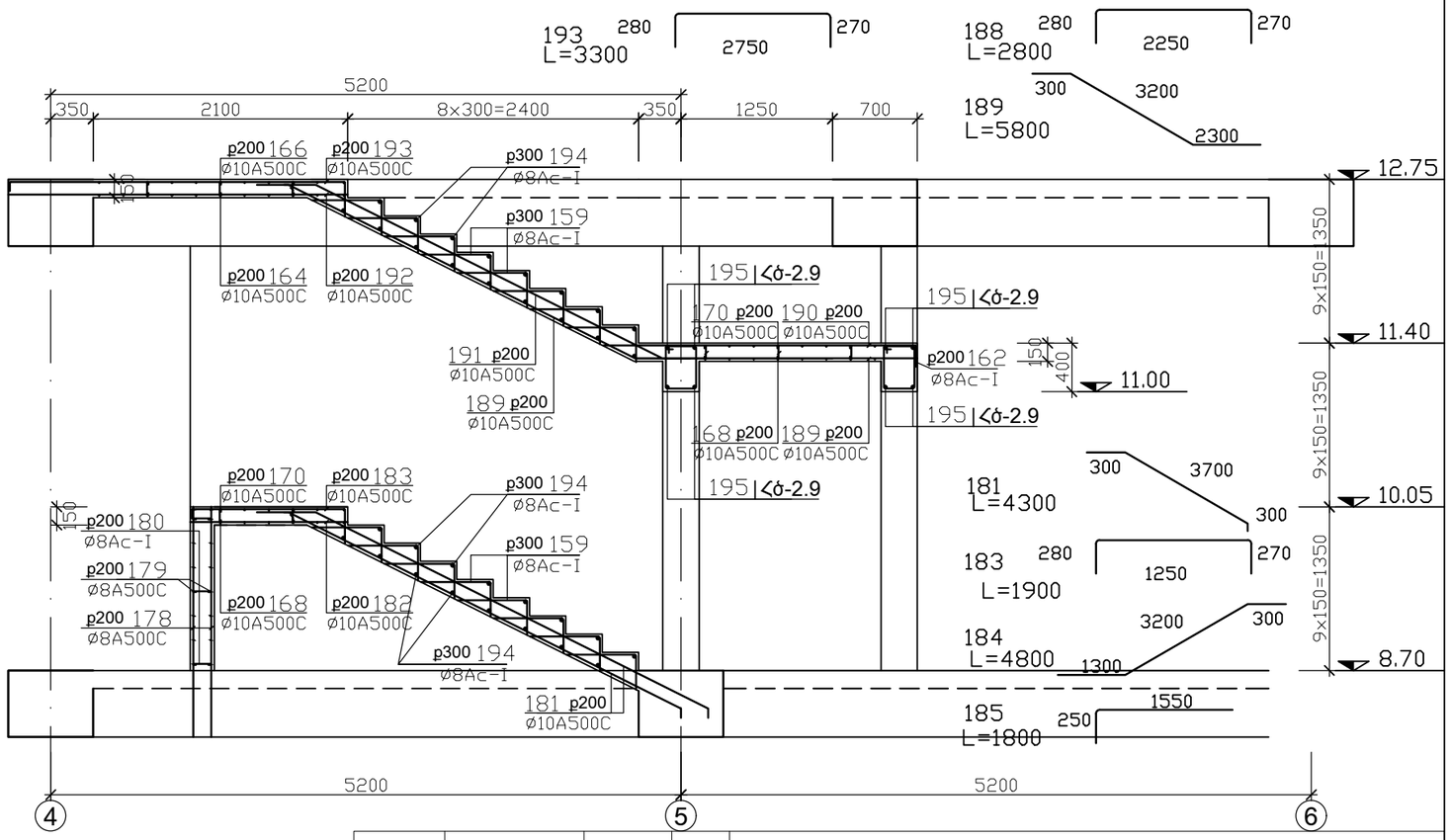

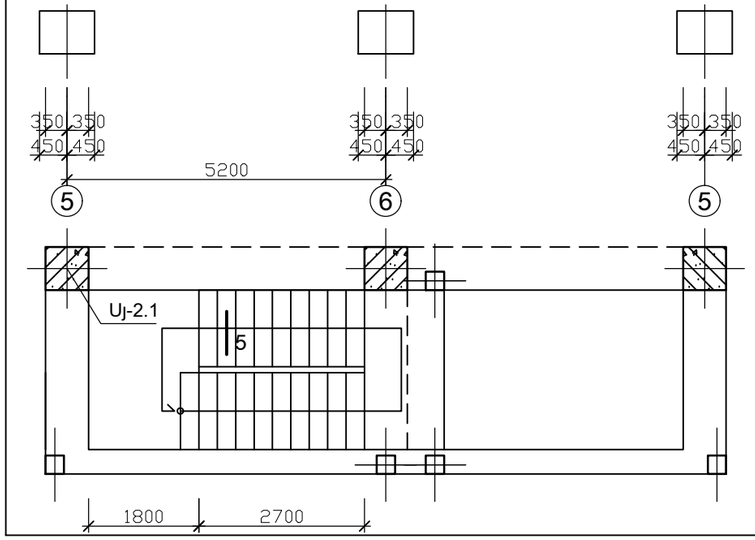

«ՀՀ ՊԵՏԱԿԱՆ ՓՈՐՁԱՔՆՆՈՒԹՅՈՒՆ» ՓԲԸ
«THE STATE EXPERT COMMISSION OF RA» CJSC
EXPERTISE
TAX CODE 01508665

ՀՈՎՀԱՆՆԵՍ ԹՈՒՄԱՆՅԱՆԻ ԹԱՆԳԱՐԱՆԻ ՆՈՐՈԳՄԱՆ, 2-ՐԴ ՄԱՍՆԱՇԵՆՔԻ ՎԵՐԱԿԱՌՈՒՑՄԱՆ ԵՎ ՀԱՐԿԵՐԻ ԱՎԵԼԱՑՄԱՆ ՆԱԽԱԳԻԾ /ՓՈՓՈԽՎԱԾ/			
ՆԳՃ	Ա. ՀԱԿՈԲՋԱՆՅԱՆ	ԿՈՆՍՏՐՈՒԿՏԻՎ ԼՈՒԾՈՒՄՆԵՐ	ՓՈՒԼ ԱՆ / ԹԵՐԹ Կ-72 / ԹԵՐԹԵՐ 92
ԿՈՆՍՏՐ.	Տ. ՀԱՅՐԱՊԵՏՅԱՆ	ԿՏՐՎ. 52-52. ԱԱՍ-2.2	«ԷՄ ՋԻ ԴԻԶԱՅՆ» ՍՊԸ ԼԻՑԵՆԶԻԱ h. 16965

ԿԱՌՈՒՑՎԱԾՔԱՅԻՆ ՏԱՐՐԵՐԻ ՄԱՍՆԱԳԻՐ ԵՎ ՄԵԿ ՏԱՐՐԻ ԱՄՐԱՆԻ ՀԱՏԿԱՎՈՐՈՒՄ

ՏԱՐԻ ՄԱԿՆԻՇԸ / ԴԻՐՔ	Ն Շ Ա Ն Ա Կ ՈՒ Մ	Ա Ն Վ Ա Ն ՈՒ Մ		ՔԱՆԱԿ հատ	ԲԵՏ. ԴԱՍ, ԾԱՎԱԼ (խմ) / ԱՄՐ. ՔԱՇ (կգ)
ՊԱՏ-2.1		ՄԻԱՁՈՒՅԼ Ե/Բ ՊԱՏ -2.1		1	B25/ 2.1 խմ
131		Ø20A500c	L=3000	8	60.0 կգ
132		Ø8A500c	L=1900	22	17.0 կգ
133		Ø8A500c	L=4250	22	38.0 կգ
134		Ø8A500c	L=2100	36	31.0 կգ
135		Ø8Ac-I	L=400	40	7.0 կգ
ՊԱՏ-2.2		ՄԻԱՁՈՒՅԼ Ե/Բ ՊԱՏ -2.2		1	B25/ 2.7 խմ
131		Ø20A500c	L=3000	8	60.0 կգ
132		Ø8A500c	L=1900	22	17.0 կգ
136		Ø8A500c	L=5600	22	50.0 կգ
134		Ø8A500c	L=2100	50	42.0 կգ
135		Ø8Ac-I	L=400	50	8.0 կգ
ԱՍՏ-2.1		ՄԻԱՁՈՒՅԼ Ե/Բ ԱՍՏԻՃԱՆ -2.1		1	B25/ 11.7 խմ
137		Ø10A500c	L=5200	24	78.0 կգ
138		Ø10A500c	L=2100	58	76.0 կգ
139		Ø10A500c	L=2200	24	33.0 կգ
140		Ø10A500c	L=2100	58	76.0 կգ
141		Ø10A500c	L=1300	6	5.0 կգ
142		Ø10A500c	L=1800	6	7.0 կգ
143		Ø10A500c	L=4800	6	18.0 կգ
144		Ø10A500c	L=1800	6	7.0 կգ
145		Ø10A500c	L=1700	24	26.0 կգ
146		Ø10A500c	L=2200	24	33.0 կգ
147		Ø10A500c	L=5200	6	20.0 կգ
148		Ø10A500c	L=2200	6	9.0 կգ
149		Ø10A500c	L=1800	12	14.0 կգ
150		Ø10A500c	L=2800	18	32.0 կգ
151		Ø10A500c	L=2300	12	18.0 կգ
152		Ø10A500c	L=2800	18	32.0 կգ
153		Ø10A500c	L=5200	6	20.0 կգ
154		Ø10A500c	L=1600	6	6.0 կգ
155		Ø10A500c	L=2150	6	8.0 կգ
156		Ø10A500c	L=5100	12	38.0 կգ
157		Ø10A500c	L=2100	12	16.0 կգ
158		Ø8Ac-I	L=1100	270	120.0 կգ
159		Ø8Ac-I	L=850	260	90.0 կգ
160		Ø8Ac-I	L=300	120	15.0 կգ
Հծ-2.8		ՄԻԱՁՈՒՅԼ Ե/Բ ՀԵԾԱՆ -2.8		3	B25/ 0.3 խմ
161		Ø18A500c	L=3400	4	28.0 կգ
162		Ø8Ac-I	L=1400	11	7.0 կգ
Հծ-2.9		ՄԻԱՁՈՒՅԼ Ե/Բ ՀԵԾԱՆ -2.9		4	B25/ 0.4 խմ
195		Ø18A500c	L=4000	4	32.0 կգ
162		Ø8Ac-I	L=1400	15	9.0 կգ

ԿԱՌՈՒՑՎԱԾՔԱՅԻՆ ՏԱՐՐԵՐԻ ՄԱՍՆԱԳԻՐ ԵՎ ՄԵԿ ՏԱՐՐԻ ԱՄՐԱՆԻ ՀԱՏԿԱՎՈՐՈՒՄ

ՏԱՐԻ ՄԱԿՆԻՇԸ / ԴԻՐՔ	Ն Շ Ա Ն Ա Կ ՈՒ Մ	Ա Ն Վ Ա Ն ՈՒ Մ		ՔԱՆԱԿ հատ	ԲԵՏ. ԴԱՍ, ԾԱՎԱԼ (խմ) / ԱՄՐ. ՔԱՇ (կգ)
ԱՍՏ-2.2		ՄԻԱՁՈՒՅԼ Ե/Բ ԱՍՏԻՃԱՆ -2.2		1	B25/ 8.7 խմ
163		Ø10A500c	L=6400	7	28.0 կգ
164		Ø10A500c	L=3700	19	44.0 կգ
165		Ø10A500c	L=2600	7	12.0 կգ
166		Ø10A500c	L=4100	19	49.0 կգ
167		Ø10A500c	L=1600	7	7.0 կգ
168		Ø10A500c	L=2600	33	54.0 կգ
169		Ø10A500c	L=2100	7	10.0 կգ
170		Ø10A500c	L=3000	33	62.0 կգ
171		Ø10A500c	L=5400	7	24.0 կգ
172		Ø10A500c	L=2150	7	10.0 կգ
173		Ø10A500c	L=2500	7	11.0 կգ
174		Ø10A500c	L=3000	7	13.0 կգ
175		Ø10A500c	L=6300	7	28.0 կգ
176		Ø10A500c	L=3000	7	13.0 կգ
177		Ø10A500c	L=4100	7	18.0 կգ
178		Ø8A500c	L=1900	38	29.0 կգ
179		Ø8A500c	L=3700	14	21.0 կգ
180		Ø8Ac-I	L=300	18	3.0 կգ
181		Ø10A500c	L=4300	14	38.0 կգ
182		Ø10A500c	L=1300	7	6.0 կգ
183		Ø10A500c	L=1900	7	9.0 կգ
184		Ø10A500c	L=4800	7	21.0 կգ
185		Ø10A500c	L=1800	7	8.0 կգ
186		Ø10A500c	L=2300	7	10.0 կգ
187		Ø10A500c	L=3800	7	17.0 կգ
188		Ø10A500c	L=2800	7	13.0 կգ
189		Ø10A500c	L=5800	7	26.0 կգ
190		Ø10A500c	L=2800	7	13.0 կգ
191		Ø10A500c	L=4000	7	18.0 կգ
192		Ø10A500c	L=2800	7	13.0 կգ
193		Ø10A500c	L=3300	7	15.0 կգ
194		Ø8Ac-I	L=1250	150	75.0 կգ
159		Ø8Ac-I	L=850	280	96.0 կգ
160		Ø8Ac-I	L=300	120	15.0 կգ

«ՀՀ ՊԵՏԱՐՏՓՈՐՁԱՔՆՆՈՒԹՅՈՒՆ» ՓԲԸ
«THE STATE EXPERT COMMISSION OF RA» CJSC
EXPERTISE
TAX CODE 01508665

				ՀՈՎՀԱՆՆԵՍ ԹՈՒՄԱՆՅԱՆԻ ԹԱՆԳԱՐԱՆԻ ՆՈՐՈԳՄԱՆ, 2-ՐԴ ՄԱՍՆԱՇԵՆՔԻ ՎԵՐԱԿԱՌՈՒՑՄԱՆ ԵՎ ՀԱՐԿԵՐԻ ԱՎԵԼԱՑՄԱՆ ՆԱԽԱԳԻԾ /ՓՈՓՈԽՎԱԾ/		
ՆԳՃ	Ա. ՀԱԿՈԲՋԱՆՅԱՆ			ԿՈՆՍՏՐՈՒԿՏԻՎ ԼՈՒԾՈՒՄՆԵՐ	ՓՈՒԼ	ԹԵՐԹ	ԹԵՐԹԵՐ
ԿՈՆՍՏՐ.	Տ. ՀԱՅՐԱՊԵՏՅԱՆ				ԱՆ	Կ-73	92
				ԿԱՌ. ՏԱՐՐԵՐԻ ՄԱՍՆԱԳԻՐ, ԱՄՐԱՆԻ ՀԱՏԿԱՎՈՐՈՒՄ	«ԷՄ ՋԻ ԴԻԶԱՅՆ» ՍՊԸ ԼԻՑԵՆԶԻԱ h. 16965		

ՎԵՐԵԼԱԿԻ ՀՈՐԱՆ ՎՀ-2.1. ՀԱՏԱԿԱԳԻԾ

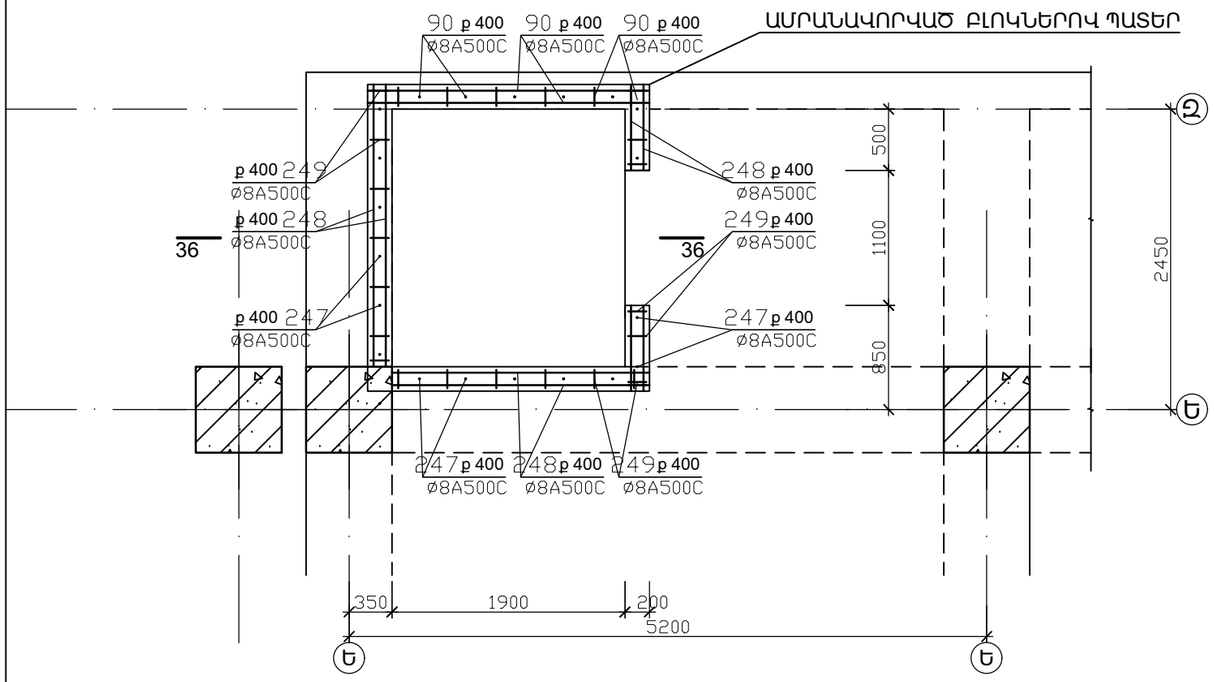

ՎԵՐԵԼԱԿԻ ՀՈՐԱՆ ՎՀ-2.1. ՀԱՏԱԿԱԳԻԾ

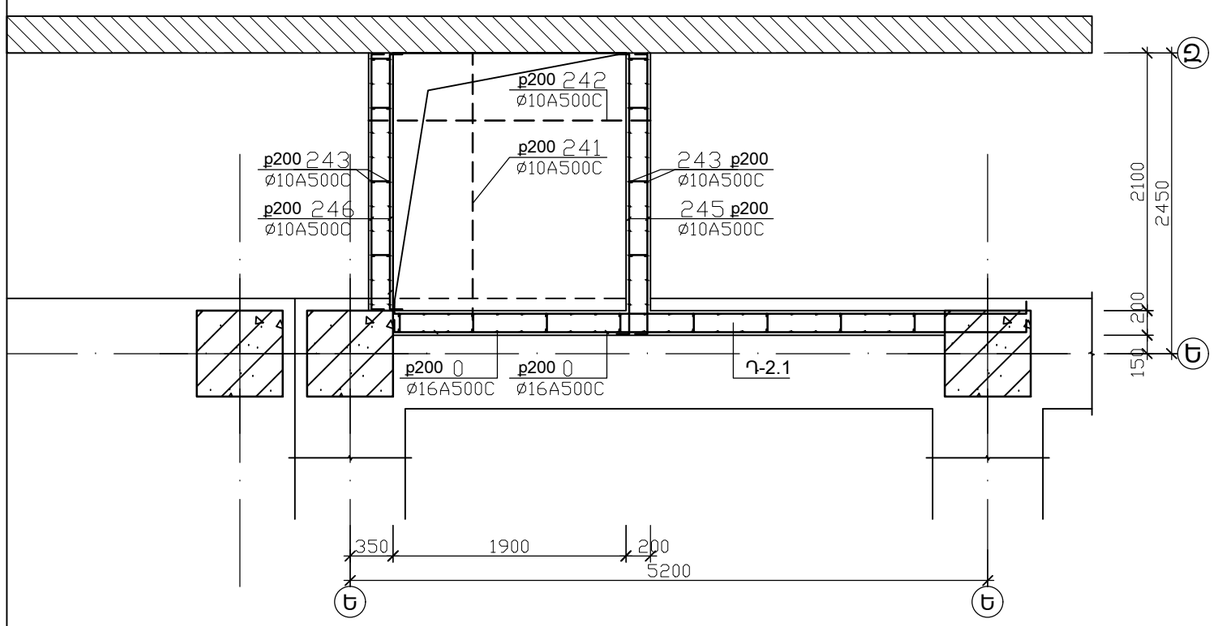

ԿԱՌՈՒՑՎԱԾՔԱՅԻՆ ՏԱՐՐԵՐԻ ՄԱՍՆԱԳԻՐ ԵՎ ՄԵԿ ՏԱՐՐԻ ԱՄՐԱՆԻ ՀԱՏԿԱՎՈՐՈՒՄԸ

ՏԱՐՐԻ ՄԱԿՆԻՇԸ / ԴԻՐՔ	Ն Շ Ա Ն Ա Կ Ո Ւ Մ	Ա Ն Վ Ա Ն Ո Ւ Մ	ՔԱՆԱԿ հատ	ԲԵՏ. ԴԱՍ, ԾԱՎԱԼ (խմ) / ԱՄՐ. ՔԱՇ (կգ)
ՎՀ-1.1		ՄԻԱՁՈՒՅԼ Ե/Բ ՎԵՐԵԼԱԿԻ ՀՈՐԱՆ -1.1	1	B15 / 9.2 խմ
241		ø10A500c L=2500	24	38.0 կգ
242		ø10A500c L=2700	24	41.0 կգ
243		ø10A500c L=2400	44	66.0 կգ
244		ø6Ac-I L=350	80	7.0 կգ
245		ø10A500c L=2700	22	37.0 կգ
246		ø10A500c L=2500	22	35.0 կգ
247		ø8A500c L=4500	84	152.0 կգ
248		ø8A500c +L=16000	40	256.0 կգ
249		ø8A500c L=180	1000	72.0 կգ
		═ 50x2.5x200	70	12.0 կգ

241	250 — 2250	L=2500
242	225 — 2250 — 225	L=2700
243	2150 — 250	L=2400
244	160 — 160	L=350

245	225 — 2250 — 225	L=2700
246	225 — 2050 — 225	L=2500

«ՀՀ ՊԵՏԱՐՏՓՈՐՁԱՔՆՆՈՒԹՅՈՒՆ» ՓԲԸ
«THE STATE EXPERT COMMISSION OF RA» CJSC
EXPERTISE
TAX CODE 01508665

				ՀՈՎՀԱՆՆԵՍ ԹՈՒՄԱՆՅԱՆԻ ԹԱՆԳԱՐԱՆԻ ՆՈՐՈԳՄԱՆ, 2-ՐԴ ՄԱՍՆԱՇԵՆՔԻ ԿԵՐԱԿԱՌՈՒՑՄԱՆ ԵՎ ՀԱՐԿԵՐԻ ԱՎԵԼԱՑՄԱՆ ՆԱԽԱԳԻԾ /ՓՈՓՈԽՎԱԾ/		
ՆԳՃ	Ա. ՀԱԿՈԲՋԱՆՅԱՆ			ԿՈՆՍՏՐՈՒԿՏԻՎ ԼՈՒԾՈՒՄՆԵՐ	ՓՈՒԼ	ԹԵՐԹ	ԹԵՐԹԵՐ
ԿՈՆՍՏՐ.	Տ. ՀԱՅՐԱՊԵՏՅԱՆ				ԱՆ	Կ-74	92
				ՀԱՏԱԿԱԳԾԵՐ. ՎԵՐԵԼԱԿԻ ՀՈՐԱՆ	«ԷՄ ՋԻ ԴԻԶԱՅՆ» ՍՊԸ ԼԻՑԵՆԶԻԱ h. 16965		

35-35. ԵՐԿԱՅՆԱԿԱՆ ԿՏՐՎԱԾՔ ՎԵՐԵԼԱԿԻ ՀՈՐԱՆ ՎՀ-2.1

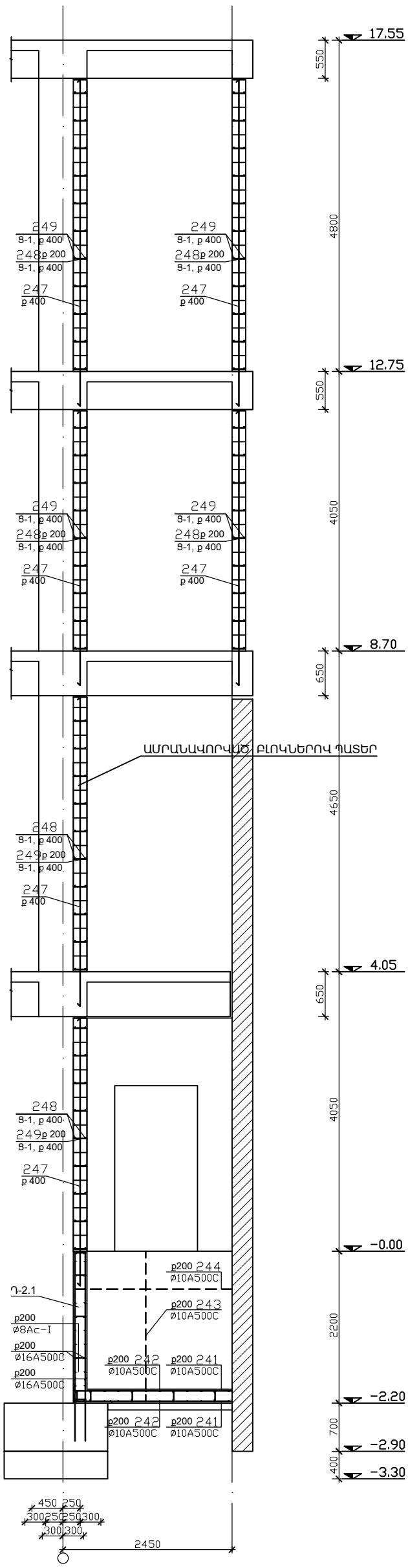

35-35. ԵՐԿԱՅՆԱԿԱՆ ԿՏՐՎԱԾՔ ՎԵՐԵԼԱԿԻ ՀՈՐԱՆ ՎՀ-2.1

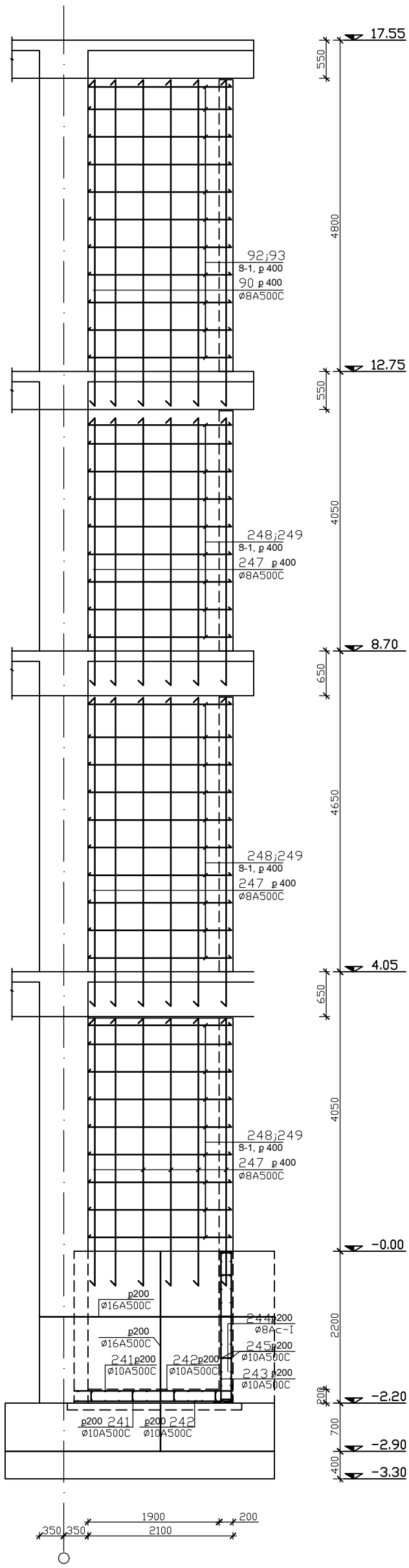

				ՀՈՎՀԱՆՆԵՍ ԹՈՒՄԱՆՅԱՆԻ ԹԱՆԳԱՐԱՆԻ ՆՈՐՈԳՄԱՆ, 2-ՐԴ ՄԱՍՆԱՇԵՆՔԻ ՎԵՐԱԿԱՌՈՒՑՄԱՆ ԵՎ ՀԱՐԿԵՐԻ ԱՎԵԼԱՑՄԱՆ ՆԱԽԱԳԻԾ /ՓՈՓՈԽՎԱԾ/		
ՆԳՃ	Ա. ՀԱԿՈԲՋԱՆՅԱՆ			ԿՈՆՍՏՐՈՒԿՏԻՎ ԼՈՒԾՈՒՄՆԵՐ	ՓՈՒԼ	ԹԵՐԹ	ԹԵՐԹԵՐ
ԿՈՆՍՏՐ.	Տ. ՀԱՅՐԱՊԵՏՅԱՆ				ԱՆ	Կ-75	92
				ԿՏՐՎ. 53-53. ՎԵՐԵԼԱԿԻ ՀՈՐԱՆ	DESIGN	«ԷՄ ՋԻ ԴԻԶԱՅՆ» ՍՊԸ ԼԻՑԵՆԶԻԱ h. 16965	

«ՀՀ ՊԵՏԱԿԱՆ ԵԿԵՄՈՒՆ» ՓԲԸ
«THE STATE EXPERT COMMISSION OF RA» CJSC
EXPERTISE
TAX CODE 01508665

ԲԼՈԿՆԵՐՈՎ ՄԻՁՆՈՐՄԻ ԱՄՐԱՆԱՎՈՐՄԱՆ ՀԱՆԳՈՒՅՑ

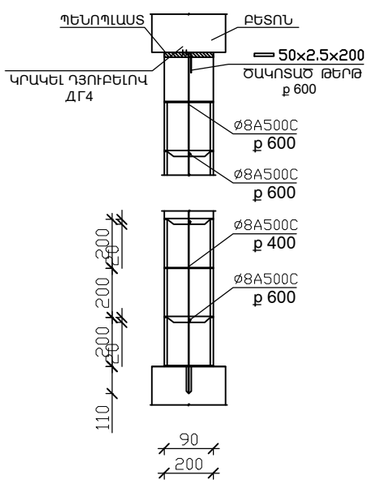

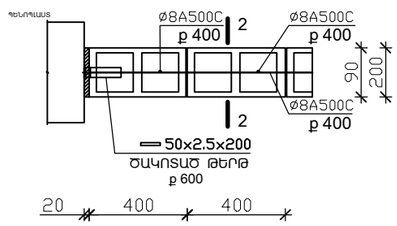

ԲԼՈԿՆԵՐՈՎ ՊԱՏԵՐԻ ԱՄՐԱՆԱՎՈՐՈՒՄԸ

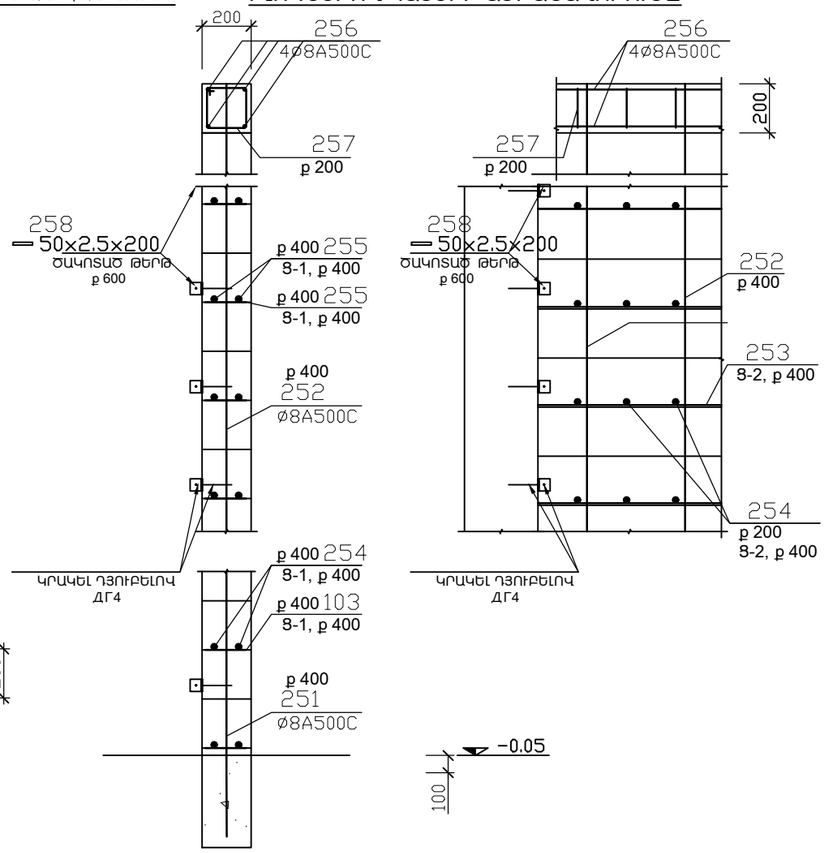

ՊԱՏԻ ԵՐԵՍԱՊԱՏՈՒՄԸ

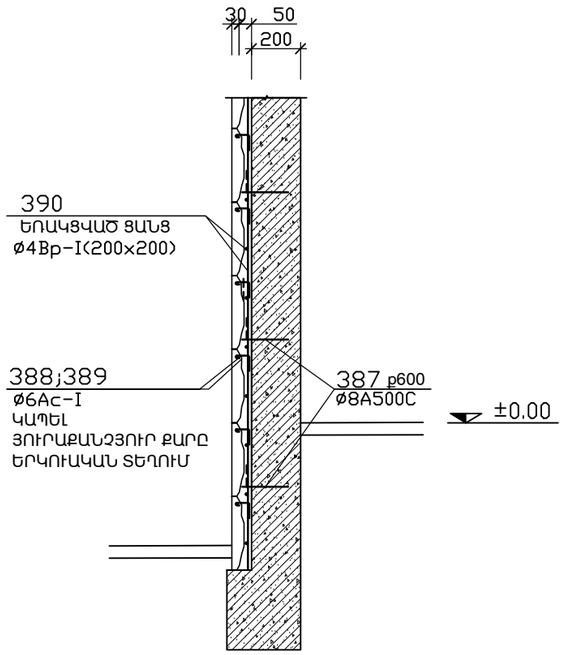

ԿԱՌՈՒՑՎԱԾՔԱՅԻՆ ՏԱՐՐԵՐԻ ՄԱՍՆԱԳԻՐ ԵՎ ՄԵԿ ՏԱՐՐԻ ԱՄՐԱՆԻ ՀԱՏԿԱՎՈՐՈՒՄԸ

ՏԱՐՐԻ ՄԱԿՆԻՇԸ / ԴԻՐՔ	ՆՇԱՆԱԿՈՒՄ	ԱՆՎԱՆՈՒՄ	ՔԱՆԱԿ հատ	ԲԵՏ. ԴԱՍ, ԾԱՎԱԼ (խմ) / ԱՄՐ. ՔԱՇ (կգ)
		ԱՄՐԱՆԱՎՈՐՎԱԾ ԲԼՈԿՆԵՐՈՎ ՊԱՏԵՐ	1	B15 / 7.5 խմ
251		Ø8A500C L=1400	600	336.0 կգ
252		Ø8A500C L=2600	600	780.0 կգ
254		Ø8A500C +L=120000	40	1920.0 կգ
255		Ø8A500C L=180	6000	432.0 կգ
258		50x2.5x200	1200	240.0 կգ
		ԱՄՐԱՆԱՎՈՐՎԱԾ ԲԼՈԿՆԵՐՈՎ ՄԻՁՆՈՐՄՆԵՐ b=90մմ 1մք		B15 / 0.01 խմ
		Ø8A500C	1	2.4 կգ
		50x2.5x200	1	0.16 կգ
		ԱՄՐԱՆԱՎՈՐՎԱԾ ԲԼՈԿՆԵՐՈՎ ՄԻՁՆՈՐՄՆԵՐԻ ԲԱՐԱՎՈՐՆԵՐ b=90մմ 1հատ		B15 / 0.04 խմ
		Ø8A500C		2.4 կգ
		Ø8A500C		
		ԱՄՐԱՆԱՎՈՐՎԱԾ ԲԼՈԿՆԵՐՈՎ ՄԻՁՆՈՐՄՆԵՐ b=200մմ 1մք		B15 / 0.03 խմ
		Ø8A500C	1	4.0 կգ
		50x2.5x200	1	0.16 կգ
		ԱՄՐԱՆԱՎՈՐՎԱԾ ԲԼՈԿՆԵՐՈՎ ՄԻՁՆՈՐՄՆԵՐԻ ԲԱՐԱՎՈՐՆԵՐ b=200մմ 1հատ		B15 / 0.08 խմ
		Ø8A500C		4.0 կգ
		Ø8A500C		

ԱՄՐԱՆԱՎՈՐՎԱԾ ԲԼՈԿՆԵՐՈՎ ՊԱՏԵՐԻ ԵՎ ՄԻՁՆԱՊԱՏԵՐԻ ՀԱՄԱՐ ՕԳՏԱԳՈՐԾԵԼ ԲԱՐՁՐԱՄՈՒՐ /B15ԴԱՍԻ/ ԲԵՏՈՆԻ ԲԼՈԿՆԵՐ

	ԵՐԵՍԱՊԱՏՄԱՆ ԴԵՏԱԼ		1	
387	Ø8A500C	L=500	3	0.6 կգ
390	Ø4Bp-I	+L=10.0 Մ	1	1.5 կգ
388	Ø6Ac-I	L=300	20	2.3 կգ
389	Ø6Ac-I	L=200	20	

«ՀՀ ՊԵՏԱՐՏՓՈՐՁԱՔՆՆՈՒԹՅՈՒՆ» ՓԲԸ
«THE STATE EXPERT COMMISSION OF RA» CJSC
EXPERTISE
TAX CODE 01508665

				ՀՈՎՀԱՆՆԵՍ ԹՈՒՄԱՆՅԱՆԻ ԹԱՆԳԱՐԱՆԻ ՆՈՐՈԳՄԱՆ, 2-ՐԴ ՄԱՍՆԱՇԵՆՔԻ ԿԵՐԱԿԱՌՈՒՑՄԱՆ ԵՎ ՀԱՐԿԵՐԻ ԱՎԵԼԱՑՄԱՆ ՆԱԽԱԳԻԾ /ՓՈՓՈԽՎԱԾ/		
ՆԳՃ	Ա. ՀԱԿՈԲՋԱՆՅԱՆ			ԿՈՆՍՏՐՈՒԿՏԻՎ ԼՈՒԾՈՒՄՆԵՐ	ՓՈՒԼ	ԹԵՐԹ	ԹԵՐԹԵՐ
ԿՈՆՍՏՐ.	Տ. ՀԱՅՐԱՊԵՏՅԱՆ				ԱՆ	Կ-76	92
				ԲԼՈԿՆԵՐՈՎ ՊԱՏԵՐԻ ԱՄՐԱՆԱՎՈՐՈՒՄԸ	«ԷՄ ՋԻ ԴԻԶԱՅՆ» ՍՊԸ ԼԻՑԵՆԶԻԱ h. 16965		

ՄԵԿ ԿԱՌՈՒՑՎԱԾՔԱՅԻՆ ՏԱՐՐԻ ԲԵՏՈՆԻ/մխ/ ԵՎ ԱՄՐԱՆԻ/կգ/ ԾԱԽՍԻ ԱՄՓՈՓԱԳԻՐ

/ / / /

	ՏԱՐՐԻ ՄԱԿՆԻՇԸ	ՏԱՐՐԻ ՔԱՆԱԿԸ	ԲԵՏՈՆԻ ԴԱՍԸ	ԲԵՏՈՆԻ ԾԱՎԱԼԸ	ԱՄՐԱՆ Bp-I		ԱՄՐԱՆ AC I				ԸՆԴԱՄԵՆԸ AC I	ԱՄՐԱՆ A500C											ԸՆԴԱՄԵՆԸ A500C	ԸՆԴԱՄԵՆԸ					ԸՆԴՀԱՆՈՒՐԸ
					ø4		ø6	ø8	ø10	ø12		ø8	ø10	ø12	ø14	ø16	ø18	ø20	ø22	ø25	ø28	ø32		d=2.5	d=4	d=10	d=20		
ՀԻՄՔԵՐ	ՀՀԾ-1.1	1	B25	15.6	—	—	—	48.0	284.0	—	332.0	—	—	49.0	—	39.0	218.0	200.0	—	—	—		506.0	—	—	—	—	—	838.0
	ՀՀԾ-1.2	1	B25	14.5	—	—	—	47.0	400.0	—	447.0	—	—	39.0	—	39.0	—	234.0	—	—	358.0		670.0	—	—	—	—	—	1117.0
	ՀՀԾ-1.3	1	B25	14.5	—	—	—	47.0	265.0	—	312.0	—	—	49.0	—	39.0	205.0	183.0	—	—	—		476.0	—	—	—	—	—	788.0
	ՀՀԾ-1.4	1	B25	5.0	—	—	—	11.0	110.0	—	121.0	—	—	22.0	—	39.0	112.0	93.0	—	—	—		266.0	—	—	—	—	—	387.0
	ՀՀԾ-1.5	3	B25	6.3	—	—	—	15.0	220.0	—	235.0	—	—	22.0	—	39.0	—	136.0	—	—	185.0		382.0	—	—	—	—	—	617.0
	ՀՀԾ-1.6	1	B25	6.3	—	—	—	15.0	129.0	—	144.0	—	—	22.0	—	39.0	112.0	93.0	—	—	—		266.0	—	—	—	—	—	410.0
	ՀՀԾ-1.7	1	B25	2.3	—	—	—	6.0	60.0	—	66.0	—	—	14.0	—	—	120.0	—	—	—	—		134.0	—	—	—	—	—	200.0
ՍՅՈՒՆԱՅԻՆ ՊՐՈՖԻԼԻ ԴԻԱՊԱԶՈՆՆԵՐ	ՍՅ-1.1	9	B25	5.3	—	—	—	143.0	—	—	143.0	—	—	—	—	—	—	—	—	561.0	238.0		799.0	—	—	—	28.0	—	970.0
	ՍՅ-1.2	3	B25	5.3	—	—	—	143.0	—	—	143.0	—	—	—	—	—	—	—	—	141.0	769.0		910.0	—	—	—	28.0	—	1081.0
	ՍՅ-1.3	3	B25	3.0	—	—	—	114.0	—	—	114.0	—	—	—	—	—	—	—	—	94.0	591.0		685.0	—	—	—	21.0	—	820.0
	ՍՅ-1.4	2	B25	1.0	—	—	—	30.0	—	—	30.0	—	—	—	—	—	—	—	—	—	84.0		84.0	—	—	—	14.0	—	128.0
	Դ-1.1	1	B25	28.9	—	—	32.0	186.0	—	—	218.0	—	1151.0	1681.0	—	—	—	—	—	—	—		2832.0	—	—	—	—	—	3050.0
ՍՅՈՒՆԱՅԻՆ ՀԻՄՔԵՐ, ՍՅՈՒՆԱՅԻՆ ՊՐՈՖԻԼԻ ԴԻԱՊԱԶՈՆՆԵՐ	Պ -1.1	1	B25	9.2	—	—	—	297.0	—	—	297.0	—	—	28.0	—	81.0	46.0	—	—	—	948.0		1103.0	—	—	—	—	—	1400.0
	Պ -1.2	1	B25	8.9	—	—	—	279.0	—	—	279.0	—	—	28.0	—	81.0	—	—	323.0	—	366.0		798.0	—	—	—	—	—	1077.0
	Պ -1.3	1	B25	9.0	—	—	—	286.0	—	—	286.0	—	—	28.0	—	81.0	—	—	—	124.0	865.0		1098.0	—	—	—	—	—	1384.0
	Պ -1.4	1	B25	2.2	—	—	—	85.0	—	—	85.0	—	—	19.0	—	38.0	—	—	—	191.0	185.0		433.0	—	—	—	—	—	518.0
	Պ -1.5	3	B25	3.9	—	—	—	131.0	—	—	131.0	—	—	19.0	—	38.0	—	—	—	191.0	185.0		433.0	—	—	—	—	—	564.0
	Պ -1.6	1	B25	3.9	—	—	—	131.0	—	—	131.0	—	—	19.0	—	38.0	—	—	—	—	519.0		576.0	—	—	—	—	—	707.0
	Պ -1.7	3	B25	8.9	—	—	—	279.0	—	—	279.0	—	—	28.0	—	81.0	—	—	323.0	215.0	97.0		744.0	—	—	—	—	—	1023.0
	Պ -1.8	1	B25	2.2	—	—	—	85.0	—	—	85.0	—	—	19.0	—	38.0	—	123.0	104.0	—	—		284.0	—	—	—	—	—	369.0
	Պ -1.9	4	B25	3.9	—	—	—	131.0	—	—	131.0	—	—	19.0	—	38.0	—	—	149.0	148.0	—		354.0	—	—	—	—	—	485.0
	Պ -1.10	1	B25	1.0	—	—	—	41.0	—	—	41.0	—	—	—	—	—	105.0	—	—	—	—		105.0	—	—	—	—	—	146.0
	ՀԾ -1.1	1	B25	2.0	—	—	—	45.0	—	—	45.0	—	—	—	—	—	144.0	—	—	—	—		144.0	—	—	—	—	—	189.0
ՍԱՆԵՐ	ՍԼ-1.1	1	B25	27.8	—	—	—	238.0	—	—	238.0	—	2468.0	—	—	—	—	—	—	—	—		2468.0	—	—	—	—	—	2706.0
	ՍԼ-1.2	1	B25	28.1	—	—	—	238.0	—	—	238.0	—	2612.0	—	—	—	—	—	—	—	—		2612.0	—	—	—	—	—	2850.0
ՊԱՏԵՐ	ՊԱՏ-1.1	1	B25	2.1	—	—	—	7.0	—	—	7.0	86.0	—	—	—	27.0	—	—	—	—	—		113.0	—	—	—	—	—	120.0
	ՊԱՏ-1.2	1	B25	2.7	—	—	—	19.0	—	—	19.0	89.0	—	—	—	40.0	—	—	—	—	—		129.0	—	—	—	—	—	148.0
	ՊԱՏ-1.3	1	B25	0.9	—	—	—	2.0	—	—	2.0	46.0	—	—	—	23.0	—	—	—	—	—		69.0	—	—	—	—	—	71.0
	ՊԱՏ-1.4	1	B25	0.9	—	—	—	3.0	—	—	3.0	42.0	—	—	—	—	—	—	—	—	—		42.0	—	—	—	—	—	45.0
	ԱԱՏ - 1.1	1	B25	3.2	—	—	—	59.0	—	—	59.0	—	147.0	—	—	—	—	—	—	—	—		147.0	—	—	—	—	—	206.0
	ԱԱՏ - 1.2	1	B25	2.7	—	—	—	92.0	—	—	92.0	—	91.0	—	—	—	—	—	—	—	—		91.0	—	—	—	—	—	183.0
	ԵՊ-1.1	1	B25	7.8	—	—	—	24.0	—	—	24.0	559.0	—	—	—	—	—	—	—	—	—		559.0	—	—	—	—	—	583.0
	ՀԱՏԱԿԻ ՍԱԼ - 1.1	1	B15	27.0	—	—		—	—	—	—	1160.0	—	—	—	—	—	—	—	—	—		1160.0	—	—	—	—	—	1160.0

«ՀՀ ՊԵՏԱՐԵՏՈՐԱԿԱՆ ԵԶՐԱԿԱՑՈՒԹՅՈՒՆ» ՓԲԸ
«THE STATE EXPERT COMMISSION OF RA» CJSC
EXPERTISE
TAX CODE 01508665

ՀՈՒՍԱԼԻՍ ՀԱՄԱՅՆԱՍԻՆ ԹԱՄԱԳՐՎԱԾ ԽՈՐՀՐԴԱՆԻՇ ԿԱՌՈՒՑՄԱՆ, 2-ՐԴ ՄԱՍՆԱՇԵՏԱԳԻՐ ԿԻՐԱՌՄԱՆ ՆԱԽԱԳԾԻ /ՓՈՓՈԽՈՒՄ/	
ԽՈՄՈՒՏԱՅԻՆ ԼՈՒՍԱՎՈՐՄԱՆ ԿԱՄՈՒՆ	ՓՈՓ. ԹՎՈՒ. 4-77 ԹԵՐԹԵՐ 92
ԿԱՄՈՒՆԻ ԱՌԱՋՆԱՅԻՆ ՏԱՐՐԻ ԲԵՏՈՆԻ/մխ/ ԵՎ ԱՄՐԱՆԻ/կգ/ ԾԱԽՍԻ ԱՄՓՈՓԱԳԻՐ	«ԷՄ ՏԻ ԴԻԶԱՅՆ» ՍՊԸ ԼԻՑԵՆԶԻՈՒ h. 16965
ՍԿԶԲ	ԳԼԽԱՎՈՐ ՃԱՐՏԱՐԱՊԵՏ Ն. ԱՎԱԳՅԱՆ

ՄԵԿ ԿԱՌՈՒՑՎԱԾՔԱՅԻՆ ՏԱՐՐԻ ԲԵՏՈՆԻ/մխ/ ԵՎ ԱՄՐԱՆԻ/կգ/ ԾԱԽՍԻ ԱՄՓՈՓԱԳԻՐ

/ / / /

	ՏԱՐՐԻ ՄԱԿՆԻՇԸ	ՏԱՐՐԻ ՔԱՆԱԿԸ	ԲԵՏՈՆԻ ԴԱՍԸ	ԲԵՏՈՆԻ ԾԱՎԱԼԸ	ԱՄՐԱՆ Bp-I ø4		ԱՄՐԱՆ AC I ø6	ø8	ø10	ø12	ԸՆԴԱՄԵՆԸ AC I	ԱՄՐԱՆ A500C ø8	ø10	ø12	ø14	ø16	ø18	ø20	ø22	ø25	ø28	ø32	ԸՆԴԱՄԵՆԸ A500C	ԸՆԴԱՄԵՆԸ d=2.5	d=4	d=10	d=20		ԸՆԴՀԱՆՈՒՐԸ
ՀԻՄՔԵՐ	ՀՀԾ-2.1	2	B25	11.4	—	—	—	56.0	329.0	—	385.0	—	—	35.0	—	19.0	161.0	165.0	—	—	—		380.0	—	—	—	—	—	765.0
	ՀՀԾ-2.2	1	B25	11.4	—	—	—	56.0	329.0	—	385.0	—	—	35.0	—	19.0	—	—	—	—	782.0		836.0	—	—	—	—	—	1221.0
	ՀՀԾ-2.3	2	B25	4.5	—	—	—	35.0	220.0	—	255.0	—	—	21.0	—	—	94.0	116.0	—	—	—		231.0	—	—	—	—	—	486.0
	ՀՀԾ-2.4	2	B25	4.5	—	—	—	35.0	220.0	—	255.0	—	—	21.0	—	—	—	—	—	—	511.0		532.0	—	—	—	—	—	787.0
ՍՅՈՒՆԵՐ ԴԻԱՖՐԱԳՄԱՅԻՆ	Ս3-2.1	4	B25	9.8	—	—	—	274.0	—	—	274.0	—	—	—	—	—	—	—	—	—	1458.0		1458.0	—	—	—	42.0	—	1774.0
	Ս3-2.2	6	B25	9.8	—	—	—	274.0	—	—	274.0	—	—	—	—	—	—	—	—	—	1963.0		1963.0	—	—	—	42.0	—	2279.0
	Ս3-2.3	2	B25	7.5	—	—	—	211.0	—	—	211.0	—	—	—	—	—	—	—	—	783.0	638.0		1421.0	—	—	—	42.0	—	1674.0
	Դ-2.1	1	B25	20.7	—	—	77.0	—	—	—	77.0	—	—	—	—	4460.0	—	—	—	—	—		4460.0	—	—	—	—	—	4537.0
ՊԱՐԲԵՐԱԿՆԵՐ, ՀԵՇԱՆՆԵՐ	Պ -2.1	3	B25	10.5	—	—	—	304.0	—	—	304.0	—	—	—	—	135.0	—	—	—	—	1536.0		1671.0	—	—	—	—	—	1975.0
	Պ -2.2	8	B25	4.1	—	—	—	134.0	—	—	134.0	—	—	—	—	70.0	—	—	—	—	557.0		627.0	—	—	—	—	—	761.0
	Պ -2.3	3	B25	10.5	—	—	—	304.0	—	—	304.0	—	—	—	—	135.0	—	—	—	—	1298.0		1433.0	—	—	—	—	—	1737.0
	Պ -2.4	2	B25	8.9	—	—	—	271.0	—	—	271.0	—	—	—	—	135.0	—	—	—	—	1298.0		1433.0	—	—	—	—	—	1704.0
	Պ -2.5	1	B25	7.8	—	—	—	224.0	—	—	224.0	—	—	—	—	126.0	—	—	—	—	1003.0		1129.0	—	—	—	—	—	1353.0
	Պ -2.6	2	B25	4.2	—	—	—	136.0	—	—	136.0	—	—	—	—	68.0	—	—	—	—	556.0		624.0	—	—	—	—	—	760.0
	Պ -2.7	2	B25	3.5	—	—	—	134.0	—	—	134.0	—	—	—	—	68.0	—	—	—	—	510.0		578.0	—	—	—	—	—	1599.0
	Պ -2.8	2	B25	8.9	—	—	—	271.0	—	—	271.0	—	—	—	—	135.0	—	—	—	403.0	444.0		982.0	—	—	—	—	—	1253.0
	Պ -2.9	1	B25	8.9	—	—	—	271.0	—	—	271.0	—	—	—	—	135.0	266.0	—	—	—	284.0		685.0	—	—	—	—	—	956.0
	Պ -2.10	2	B25	4.2	—	—	—	136.0	—	—	136.0	—	—	—	—	68.0	—	137.0	134.0	—	—		339.0	—	—	—	—	—	475.0
	Պ -2.11	1	B25	4.2	—	—	—	157.0	—	—	157.0	—	—	—	—	93.0	20.0	—	—	—	525.0		638.0	—	—	—	—	—	795.0
	ԲՊ -2.1	1	B25	0.5	—	—	—	28.0	—	—	28.0	—	—	—	—	18.0	—	33.0	—	—	—		51.0	—	—	—	—	—	79.0
	Կ-2.1	20	B25	0.4	—	—	—	9.0	—	—	9.0	—	—	—	—	—	—	52.0	—	—	—		52.0	—	—	—	—	—	61.0
	ՀԾ -2.1	3	B25	1.8	—	—	—	40.0	—	—	40.0	—	—	—	—	—	140.0	—	—	—	—		140.0	—	—	—	—	—	180.0
	ՀԾ -2.2	4	B25	1.8	—	—	—	41.0	—	—	41.0	—	—	—	—	—	166.0	—	—	—	—		166.0	—	—	—	—	—	207.0
	ՀԾ -2.3	1	B25	1.2	—	—	—	47.0	—	—	47.0	—	—	—	—	—	—	77.0	—	—	—		77.0	—	—	—	—	—	124.0
	ՀԾ -2.4	1	B25	0.8	—	—	—	13.0	—	—	13.0	—	—	—	—	—	83.0	—	—	—	—		83.0	—	—	—	—	—	96.0
	ՀԾ -2.5	2	B25	0.3	—	—	—	6.0	—	—	6.0	—	—	—	—	25.0	—	—	—	—	—		25.0	—	—	—	—	—	31.0
	ՀԾ -2.6	1	B25	1.0	—	—	—	16.0	—	—	16.0	—	—	—	—	—	75.0	—	—	—	—		75.0	—	—	—	—	—	91.0
	ՀԾ -2.7	1	B25	5.6	—	—	—	68.0	—	—	68.0	63.0	—	28.0	—	—	273.0	—	—	—	—		364.0	—	—	—	—	—	432.0
	ՀԾ -2.8	3	B25	0.3	—	—	—	7.0	—	—	7.0	—	—	—	—	—	28.0	—	—	—	—		28.0	—	—	—	—	—	35.0
	ՀԾ -2.9	4	B25	0.4	—	—	—	9.0	—	—	9.0	—	—	—	—	—	32.0	—	—	—	—		32.0	—	—	—	—	—	41.0
ՍԱՆԵՐ	ՍԼ-2.1	1	B25	24.0	—	—	—	167.0	—	—	167.0	—	2132.0	—	—	—	—	—	—	—	—		2132.0	—	—	—	—	—	2299.0
	ՍԼ-2.2	1	B25	24.0	—	—	—	167.0	—	—	167.0	—	2132.0	—	—	—	—	—	—	—	—		2132.0	—	—	—	—	—	2299.0
	ՍԼ-2.3	1	B25	25.7	—	—	—	171.0	—	—	171.0	—	2304.0	—	—	—	—	—	—	—	—		2304.0	—	—	—	—	—	2475.0
	ՍԼ-2.4	1	B25	30.8	—	—	—	195.0	—	—	195.0	1111.0	1216.0	—	—	—	—	—	—	—	—		2327.0	—	—	—	—	—	2522.0
ՊԱՏԵՐ	ՊԱՏ-2.1	1	B25	2.1	—	—	—	7.0	—	—	7.0	86.0	—	—	—	—	—	—	60.0	—	—		146.0	—	—	—	—	—	153.0
	ՊԱՏ-2.2	1	B25	2.7	—	—	—	8.0	—	—	8.0	109.0	—	—	—	—	—	—	60.0	—	—		169.0	—	—	—	—	—	177.0
	ԱԱՏ - 2.2	1	B25	8.7	—	—	—	189.0	—	—	189.0	50.0	590.0	—	—	—	—	—	—	—	—		640.0	—	—	—	—	—	829.0
	ԱԱՏ - 2.1	1	B25	11.7	—	—	—	225.0	—	—	225.0	—	572.0	—	—	—	—	—	—	—	—		572.0	—	—	—	—	—	797.0
	ԵՊ-2.1	1	B25	11.3	—	—	—	43.0	—	—	43.0	797.0	—	—	—	—	—	—	—	—	—		797.0	—	—	—	—	—	840.0
	ՎՀ-1.1	1	B15	9.2	—	—	7.0	—	—	—	7.0	480.0	217.0	—	—	—	—	—	—	—	—		697.0	12.0	—	—	—	—	442.0
	ԲԼՈԿՆԵՐՈՎ ՊԱՏԵՐ	1	B15	0.5	—	—	—	—	—	—	—	—	3468.0	—	—	—	—	—	—	—	—		3468.0	240.0	—	—	—	—	3708.0
	ՀԱՏԱԿԻ ԱԱԼ - 1.1	1	B15	21.0	—	—		—	—	—	—	880.0	—	—	—	—	—	—	—	—	—		880.0	—	—	—	—	—	880.0

ՀՈՒՄԱՆԵՍ ՄՈՒՏՔԱՅԻՆ ԹԱՍԳԱՐԱՆԻ ԿԱՌՈՒՑՈՒՄՆԵՐԻ ԿԱՌՈՒՑՄԱՆ ՆԱԽԱԳԾԻ /ՓՈՓՈԽՈՒՄ/

ՍՊԱՌՈՒՄ ԼՈՒԾՄԱՆԸ

ՄԵԿ ԿԱՌՈՒՑՎԱԾՔԱՅԻՆ ՏԱՐՐԻ ԲԵՏՈՆԻ/մխ/ ԵՎ ԱՄՐԱՆԻ/կգ/ ԾԱԽՍԻ ԱՄՓՈՓԱԳԻՐ

ՓՈՓ.	ԹՎ.	ԹԵՐԹԵՐԻ
	Կ-78	92

<<ԷՄ ՏԻ ԴԻԶԱՅՆ>> ՍՊԸ

ԳԼ ՍՊՏՈՒՄ | Ս.ՀՈՎՀԱՆՆԻՍՅԱՆ | Ռ.ԱՎԱԳՅԱՆ

«ՀՀ ՊԵՏԱՐՏՓՈՐՁԱՔՆՆՈՒԹՅՈՒՆ» ՓԲԸ
«THE STATE EXPERT COMMISSION OF RA» CJSC
EXPERTISE
TAX CODE 01508665

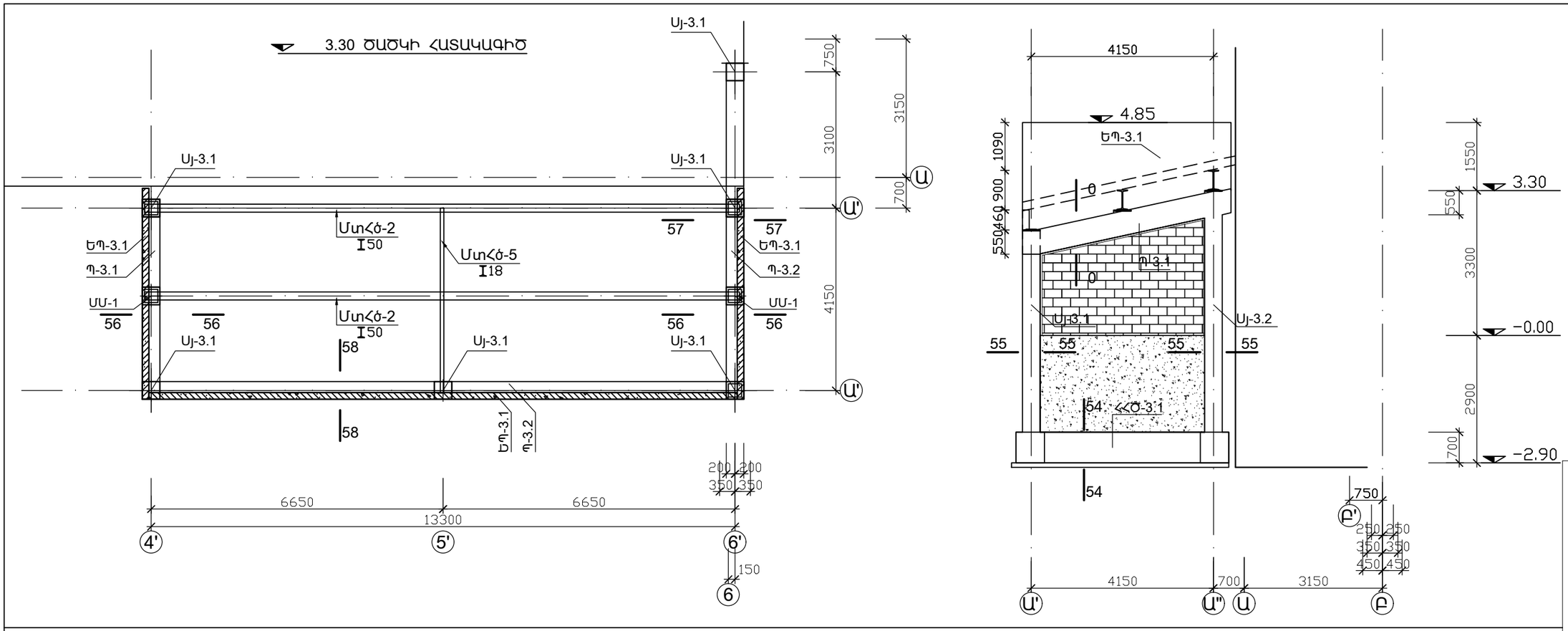

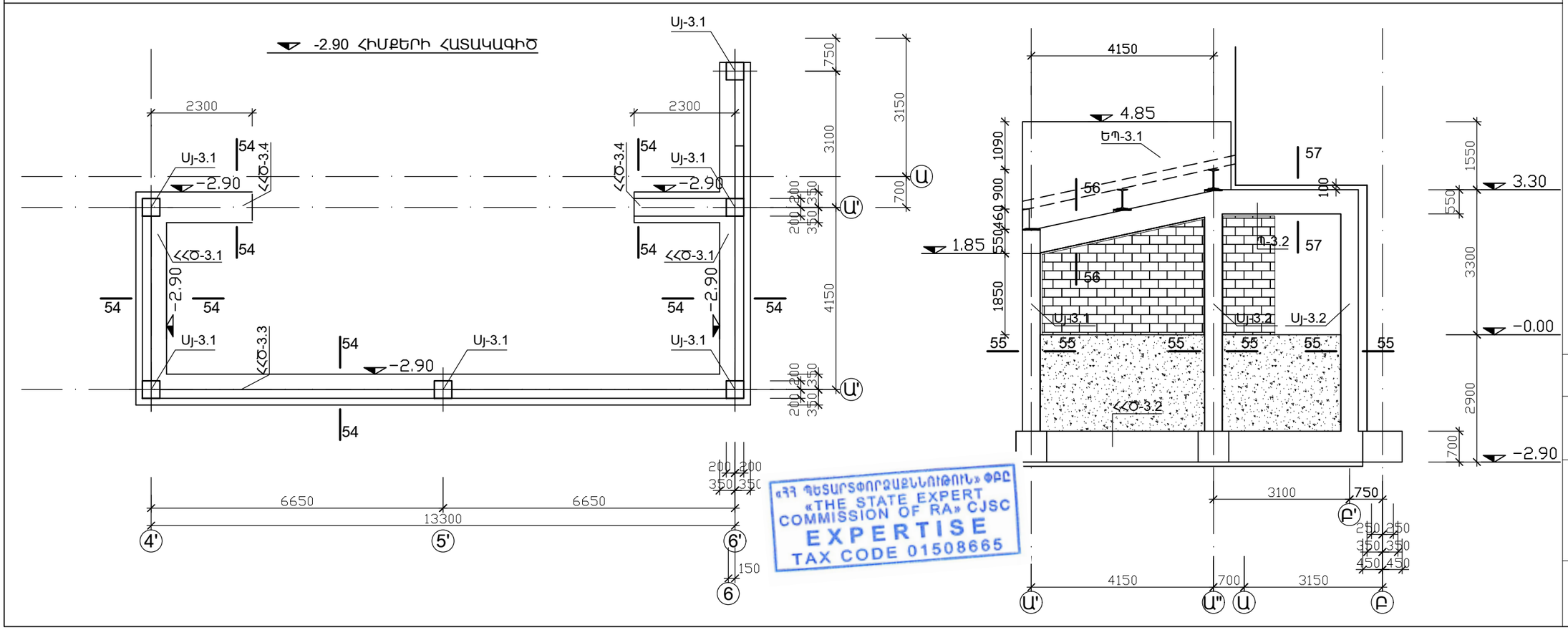

«ՀՀ ՊԵՏԱՐՏՓՈՐՁԱՔՆՆՈՒԹՅՈՒՆ» ՓԲԸ
«THE STATE EXPERT COMMISSION OF RA» CJSC
EXPERTISE
TAX CODE 01508665

ՀՈՒՀԱՆԵՍ ԹՈՒՅԼԱՏՐՎԱԾ ԹԱՎԱՐՄԱՆ ՆՈՐՈՒԹՅԱՆ, 2-ՐԴ ՄԱՍՆԱՇԵՆՔԻ ԿԵՐԵԿԱՄՈՒՏՅԱՆ ԵՎ ՀՈՂԵՐԻ ԱՌԵՎՏՐԱՅԻՆ ՆԱԽԱՏԵՍԻՆ /ՓՈՓՈԽՄԱԾ/

ՓՈՒԼ 4-79 ԹԵՐԹԵՐ 92

<<ԷՄ ՅԻ ԴԻԶԱՅՆ>> ՍՊԸ

ԿՈՄԱՏՈՒԿՏԻՎ ԼՈՒԾՈՒՄՆԵՐ

ՀԱՏԱԿԱԳԾԵՐ, ԵՐԿԱՅՆԱԿԱՆ ԿՏՐՈՒՄՆԵՐ

ԼԳՖ

Կոմսմր. Ս. Հարությունյան

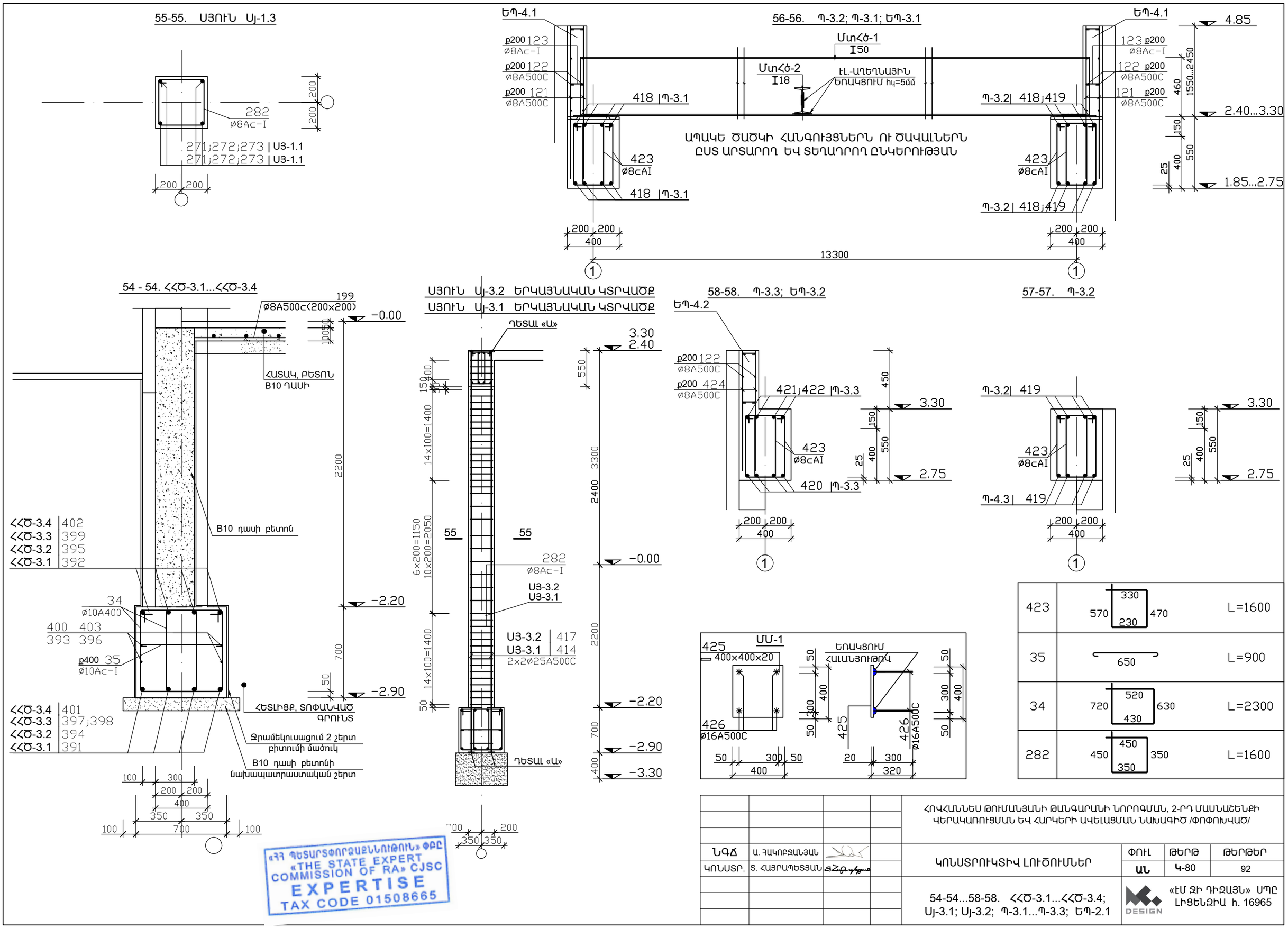
55-55. ՍՅՈՒՆ Սյ-1.3
282
ø8Ac-I
271;272;273 | Ս3-1.1
271;272;273 | Ս3-1.1
200 200
56-56. Պ-3.2; Պ-3.1; ԵՊ-3.1
ԵՊ-4.1
p200 123
ø8Ac-I
p200 122
ø8A500C
p200 121
ø8A500C
Մտհծ-1
I50
Մտհծ-2
I18
էլ.-ԱՂԵՂՆԱՅԻՆ
ԵՌԱԿՑՈՒՄ hկ=5մմ
418 |Պ-3.1
Պ-3.2| 418;419
ԱՊԱԿԵ ԾԱԾԿԻ ՀԱՆԳՈՒՅՑՆԵՐՆ ՈՒ ԾԱՎԱԼՆԵՐՆ
ԸՍՏ ԱՐՏԱՐՈՂ ԵՎ ՏԵՂԱԴՐՈՂ ԸՆԿԵՐՈՒԹՅԱՆ
423
ø8cAI
4.85
2.40...3.30
1.85...2.75
460
1550...2450
150
550
400
25
200 200
400
13300
1
54 - 54. ՀՀԾ-3.1...ՀՀԾ-3.4
199
ø8A500c(200x200)
−0.00
ՀԱՏԱԿ, ԲԵՏՈՆ
B10 ԴԱՍԻ
2200
B10 դասի բետոն
ՀՀԾ-3.4 402
ՀՀԾ-3.3 399
ՀՀԾ-3.2 395
ՀՀԾ-3.1 392
34
ø10A400
400 403
393 396
p400 35
ø10Ac-I
−2.20
700
50
−2.90
ՀԵՏԼԻՑՔ, ՏՈՓԱՆԿԱԾ
ԳՐՈՒՆՏ
ՀՀԾ-3.4 401
ՀՀԾ-3.3 397;398
ՀՀԾ-3.2 394
ՀՀԾ-3.1 391
Ջրամեկուսացում 2 շերտ
բիտումի մածուկ
B10 դասի բետոնի
նախապատրաստական շերտ
100 300
200 200
400
350 350
100 700 100
ՍՅՈՒՆ Սյ-3.2 ԵՐԿԱՅՆԱԿԱՆ ԿՏՐՎԱԾՔ
ՍՅՈՒՆ Սյ-3.1 ԵՐԿԱՅՆԱԿԱՆ ԿՏՐՎԱԾՔ
ԴԵՏԱԼ «Ա»
3.30
2.40
550
150
100
14×100=1400
6×200=1150
10×200=2050
55
282
ø8Ac-I
Ս3-3.2
Ս3-3.1
Ս3-3.2 417
Ս3-3.1 414
2×2ø25A500C
3300
2400
−0.00
2200
−2.20
700
−2.90
400
−3.30
50
ԴԵՏԱԼ «Ա»
200
350 350
58-58. Պ-3.3; ԵՊ-3.2
ԵՊ-4.2
p200 122
ø8A500C
p200 424
ø8A500C
421;422 |Պ-3.3
420 |Պ-3.3
450
3.30
150
550
400
25
2.75
200 200
400
57-57. Պ-3.2
Պ-3.2| 419
Պ-4.3| 419
ՄՄ-1
425
400×400×20
426
ø16A500C
ԵՌԱԿՑՈՒՄ
ՀԱԼԱՆՅՈՒԹՈՎ
425
426
ø16A500C
50 300 50
400
20 300
320
423 330 570 470 230 L=1600
35 650 L=900
34 520 720 630 430 L=2300
282 450 450 350 350 L=1600
«ՀՀ ՊԵՏԱՐՏՓՈՐՁԱՁՆՆՈՒԹՅՈՒՆ» ՓԲԸ
«THE STATE EXPERT
COMMISSION OF RA» CJSC
EXPERTISE
TAX CODE 01508665
ՀՈՎՀԱՆՆԵՍ ԹՈՒՄԱՆՅԱՆԻ ԹԱՆԳԱՐԱՆԻ ՆՈՐՈԳՄԱՆ, 2-ՐԴ ՄԱՍՆԱՇԵՆՔԻ
ՎԵՐԱԿԱՌՈՒՑՄԱՆ ԵՎ ՀԱՐԿԵՐԻ ԱՎԵԼԱՑՄԱՆ ՆԱԽԱԳԻԾ /ՓՈՓՈԽՎԱԾ/
ՆԳՃ Ա. ՀԱԿՈԲՋԱՆՅԱՆ
ԿՈՆՍՏՐ. Տ. ՀԱՅՐԱՊԵՏՅԱՆ
ԿՈՆՍՏՐՈՒԿՏԻՎ ԼՈՒԾՈՒՄՆԵՐ
ՓՈՒԼ ԹԵՐԹ ԹԵՐԹԵՐ
ԱՆ Կ-80 92
54-54...58-58. ՀՀԾ-3.1...ՀՀԾ-3.4;
Սյ-3.1; Սյ-3.2; Պ-3.1...Պ-3.3; ԵՊ-2.1
DESIGN
«ԷՄ ՋԻ ԴԻԶԱՅՆ» ՍՊԸ
ԼԻՑԵՆԶԻԱ h. 16965

ԿԱՌՈՒՑՎԱԾՔԱՅԻՆ ՏԱՐՐԵՐԻ ՄԱՍՆԱԳԻՐ ԵՎ ՄԵԿ ՏԱՐՐԻ ԱՄՐԱՆԻ ՀԱՏԿԱՎՈՐՈՒՄ

ՏԱՐԻ ՄԱԿՆԻՇԸ / ԴԻՐՔ	Ն Շ Ա Ն Ա Կ ՈՒ Մ	Ա Ն Վ Ա Ն ՈՒ Մ	ՔԱՆԱԿ հատ	ԲԵՏ. ԴԱՍ, ԾԱՎԱԼ (խմ) / ԱՄՐ. ՔԱՇ (կգ)
ՀՀԾ-3.1		ՄԻԱՁՈՒՅԼ Ե/Բ ՀԻՄՔԻ ՀԵԾԱՆ - 3.1	1	B25/ 2.4 խմ
391/391բ		Ø20A500C L=4850/100	4/16	53.0 կգ
392/392բ		Ø18A500C L=4850/100	4/16	43.0 կգ
393		Ø18A500C L=4850	4	40.0 կգ
34		Ø10AC-I L=2300	74	106.0 կգ
35		Ø8AC-I L=900	12	5.0 կգ
ՀՀԾ-3.2		ՄԻԱՁՈՒՅԼ Ե/Բ ՀԻՄՔԻ ՀԵԾԱՆ - 3.2	1	B25/ 3.9 խմ
394/394բ		Ø20A500C L=7900/100	4/16	82.0 կգ
395/395բ		Ø18A500C L=7900/100	4/16	67.0 կգ
396		Ø18A500C L=7900	4	64.0 կգ
34		Ø10AC-I L=2300	120	172.0 կգ
35		Ø8AC-I L=900	22	8.0 կգ
ՀՀԾ-3.3		ՄԻԱՁՈՒՅԼ Ե/Բ ՀԻՄՔԻ ՀԵԾԱՆ - 3.3	1	B25/ 6.2 խմ
397/397բ		Ø20A500C L=5000/100	8/16	108.0 կգ
398		Ø20A500C L=5700	4	57.0 կգ
399/399բ		Ø18A500C L=7500/100	8/16	124.0 կգ
400		Ø18A500C L=7500	4	60.0 կգ
34		Ø10AC-I L=2300	160	229.0 կգ
35		Ø8AC-I L=900	40	15.0 կգ
ՀՀԾ-3.4		ՄԻԱՁՈՒՅԼ Ե/Բ ՀԻՄՔԻ ՀԵԾԱՆ - 3.4	2	B25/ 1.0 խմ
401/401 բ		Ø20A500C L=2700/100	4/16	31.0 կգ
402/402բ		Ø18A500C L=2700/100	4/16	25.0 կգ
403		Ø18A500C L=2700	4	21.0 կգ
34		Ø10AC-I L=2300	22	32.0 կգ
35		Ø8AC-I L=900	5	2.0 կգ
ՍՅ-3.1		ՄԻԱՁՈՒՅԼ Ե/Բ ՍՅՈՒՆ -3.1	3	B25/ 0.8 խմ
414		Ø28A500C L=5300	4	103.0 կգ
414u		▬100×20 L=100	4	7.0 կգ
282		Ø8AC-I L=1600	40	26.0 կգ
u		▬400×20 L=600	1	38.0 կգ
ՍՅ-3.2		ՄԻԱՁՈՒՅԼ Ե/Բ ՍՅՈՒՆ -3.2	3	B25/ 0.9 խմ
417		Ø28A500C L=6200	4	121.0 կգ
417u		▬100×20 L=100	4	7.0 կգ
282		Ø8AC-I L=1600	45	29.0 կգ
u		▬400×20 L=600	1	38.0 կգ
		ԱՄՐԱՆԱՎՈՐՎԱԾ ԲԼՈԿՆԵՐՈՎ ՊԱՏԵՐ	1	B10 / 19.5 խմ
252		Ø8A500C L=5500	50	110.0 կգ
254		Ø8A500C +L=22000	14	124.0 կգ
255		Ø8A500C L=180	600	43.0 կգ
258		═ 50×2.5×200	80	16.0 կգ
		ԵՐԵՍԱՊԱՏՄԱՆ ԴԵՏԱԼ	1	
387		Ø8A500C L=500	3	0.6 կգ
390		Ø4Bp-I +L=10.0Մ	1	1.5 կգ
388		Ø6AC-I L=300	20	~~2.3 կգ~~
389		Ø6AC-I L=200	20	

ԿԱՌՈՒՑՎԱԾՔԱՅԻՆ ՏԱՐՐԵՐԻ ՄԱՍՆԱԳԻՐ ԵՎ ՄԵԿ ՏԱՐՐԻ ԱՄՐԱՆԻ ՀԱՏԿԱՎՈՐՈՒՄ

ՏԱՐԻ ՄԱԿՆԻՇԸ / ԴԻՐՔ	Ն Շ Ա Ն Ա Կ ՈՒ Մ	Ա Ն Վ Ա Ն ՈՒ Մ	ՔԱՆԱԿ հատ	ԲԵՏ. ԴԱՍ, ԾԱՎԱԼ (խմ) / ԱՄՐ. ՔԱՇ (կգ)
Պ-3.1		ՄԻԱՁՈՒՅԼ Ե/Բ ՊԱՐԶՈՒՆԱԿ -3.1	1	B25/ 1.1 խմ
418/418բ		Ø20A500C L=4800/100	8/32	52.0 կգ
423		Ø8AC-I L=1600	62	40.0 կգ
Պ-3.2		ՄԻԱՁՈՒՅԼ Ե/Բ ՊԱՐԶՈՒՆԱԿ -3.2	1	B25/ 1.8 խմ
418/418բ		Ø20A500C L=5000/100	8/16	52.0 կգ
419/419բ		Ø20A500C L=4000/100	8/16	42.0 կգ
423		Ø8AC-I L=1600	86	55.0 կգ
Պ-3.3		ՄԻԱՁՈՒՅԼ Ե/Բ ՊԱՐԶՈՒՆԱԿ -3.3	1	B25/ 2.9 խմ
420/420բ		Ø20A500C L=7500/100	8/16	152.0 կգ
421/421բ		Ø20A500C L=5000/100	8/16	104.0 կգ
422		Ø20A500C L=5700	4	57.0 կգ
423		Ø8AC-I L=1600	160	103.0 կգ
ԵՊ-3.1		ՄԻԱՁՈՒՅԼ Ե/Բ ԵԶՐԱՊԱՏ-3.1	2	B25 / 1.5 խմ
121		Ø8A500C L=2000...2900	50	50.0 կգ
122		Ø8A500C +L=105000	1	42.0 կգ
123		Ø8AC-I L=300	30	4.0 կգ
ԵՊ-3.2		ՄԻԱՁՈՒՅԼ Ե/Բ ԵԶՐԱՊԱՏ-3.2	1	B25 / 0.8 խմ
424		Ø8A500C L=900	96	35.0 կգ
122		Ø8A500C +L=10000	4	16.0 կգ
123		Ø8AC-I L=300	30	4.0 կգ
ՄՄ-1			2	
425		Ø16A500C L=300	4	2.0 կգ
426		═ 400×400×20	1	25.0 կգ
ՄsՀ - 1		ՄԵՏԱՂԱԿԱՆ ՀԵԾԱՆ - 1	2	
427		I 45 ԳՈՍՏ 8239-72 L=13400	1	892.0 կգ
428		═ 250×250×10	2	10.0 կգ
ՄsՀ - 2		ՄԵՏԱՂԱԿԱՆ ՀԵԾԱՆ - 2	1	
429		I 18 ԳՈՍՏ 8239-72 L=2100	1	39.0 կգ
430		═ 250×250×10	2	10.0 կգ

«ՀՀ ՊԵՏԱՐՏՓՈՐՁԱՔՆՆՈՒԹՅՈՒՆ» ՓԲԸ
«THE STATE EXPERT COMMISSION OF RA» CJSC
EXPERTISE
TAX CODE 01508665

ՀՈՎՀԱՆՆԵՍ ԹՈՒՄԱՆՅԱՆԻ ԹԱՆԳԱՐԱՆԻ ՆՈՐՈԳՄԱՆ, 2-ՐԴ ՄԱՍՆԱՇԵՆՔԻ ԿԵՐԱԿԱՌՈՒՑՄԱՆ ԵՎ ՀԱՐԿԵՐԻ ԱՎԵԼԱՑՄԱՆ ՆԱԽԱԳԻԾ /ՓՈՓՈԽՎԱԾ/				
ՆԳՃ	Ա. ՀԱԿՈԲՋԱՆՅԱՆ		ԿՈՆՍՏՐՈՒԿՏԻՎ ԼՈՒԾՈՒՄՆԵՐ	ՓՈՒԼ / ԹԵՐԹ / ԹԵՐԹԵՐ
ԿՈՆՍՏՐ.	Տ. ՀԱՅՐԱՊԵՏՅԱՆ			ԱՆ / Կ-81 / 92
			ԿԱՌ. ՏԱՐՐԵՐԻ ՄԱՍՆԱԳԻՐ, ԱՄՐԱՆԻ ՀԱՏԿԱՎՈՐՈՒՄ	«ԷՄ ՋԻ ԴԻԶԱՅՆ» ՍՊԸ ԼԻՑԵՆԶԻԱ h. 16965

-1.10 ՀԻՄՔԵՐԻ ՀԱՏԱԿԱԳԻԾ

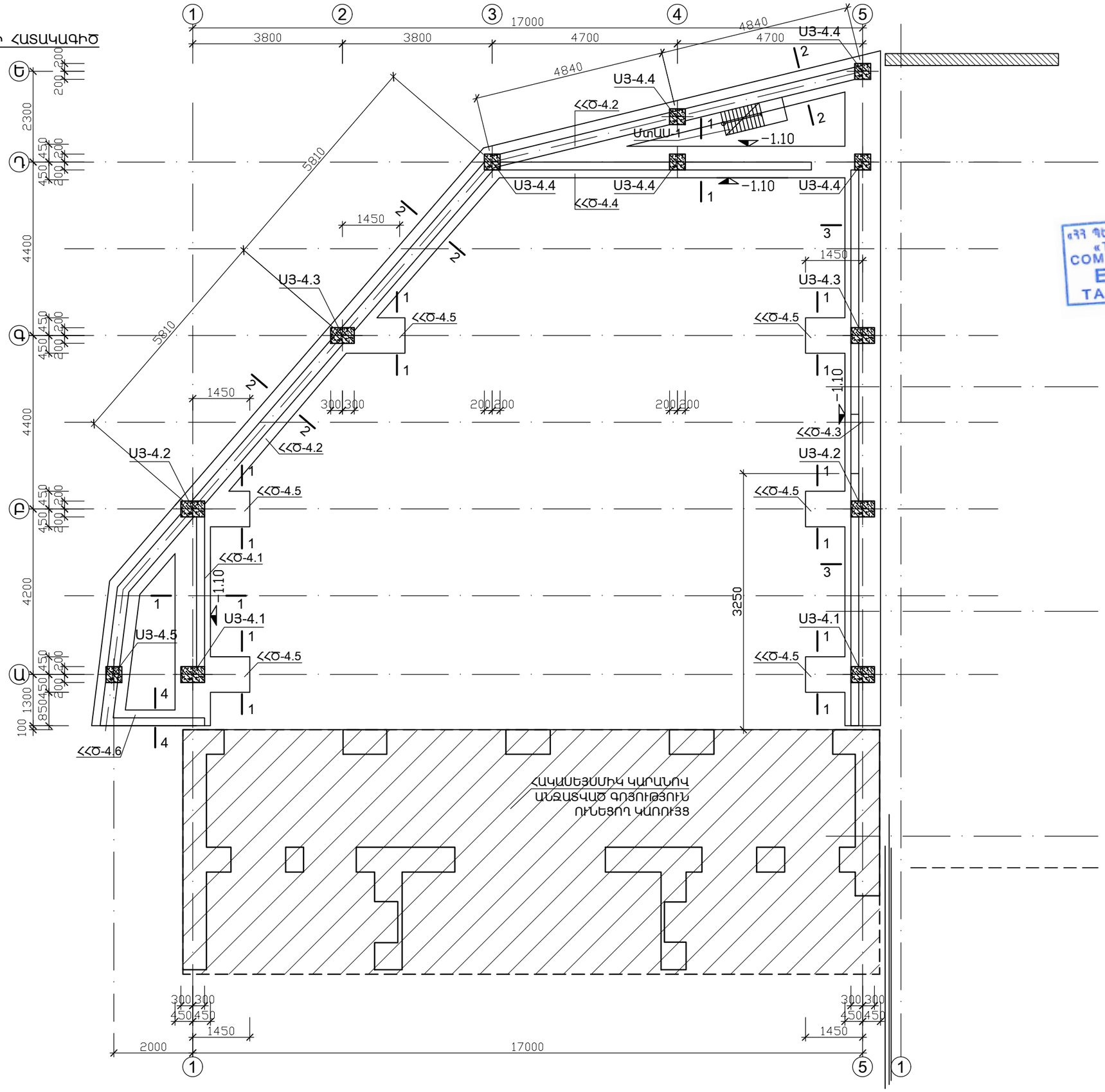

«ՀՀ ՊԵՏԱՐՏՈՐԱՅԱՆՆՈՒԹՅՈՒՆ» ՓԲԸ
«THE STATE EXPERT
COMMISSION OF RA» CJSC
EXPERTISE
TAX CODE 01508665

Հ. ԹՈՒՄԱՆՅԱՆԻ 5ՈՒՏ ԹԱՂԱՄԱՍԻ ՆՈՐՈՒՄԱՆ, 2-ՐԴ ՄԱՍՆԱՇԵՆՔԻ ԲԱՐՁՐԱՑՄԱՆ ԵՎ ՆՈՐԻ ԿԱՌՈՒՑՄԱՆ
Հասցե՝ ք. Երևան, Մոսկովյան փողոց հ.40

ԿՈՆՍՏՐՈՒԿՏԻՎ ԼՈՒԾՈՒՄՆԵՐ

ՓՈՒԼ	թերթ	թերթեր
ԱՆ	Կ-82	92

«ԷՄ ՏԻ ԴԻԶԱՅՆ» ՍՊԸ
ԼԻՑԵՆԶԻԱ ՔՊՄ-00649

-1.10 ՀԻՄՔԵՐԻ ՀԱՏԱԿԱԳԻԾ

ՆԳՄ	Ս. ԴԱՎԹՅԱՆ	
ԿՈՆՍՏՐ.	Տ. ՀԱՅՐԱՊԵՏՅԱՆ	

9.15 ԾԱԾԿԻ ՀԱՏԱԿԱԳԻԾ

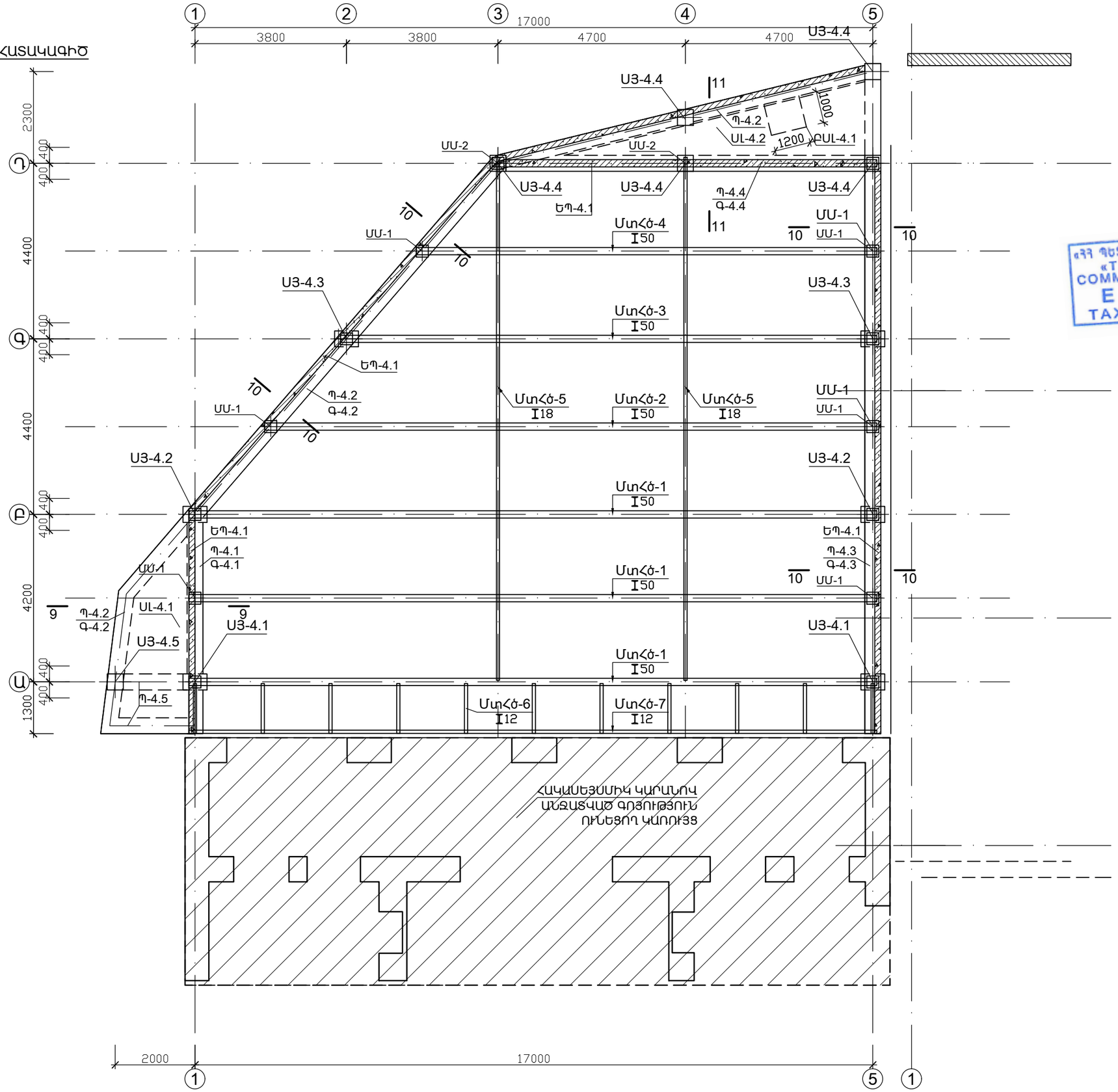

«ՀՀ ՊԵՏԱՐՏՈՐԾԱՓՆՆՈՒԹՅՈՒՆ» ՓԲԸ
«THE STATE EXPERT COMMISSION OF RA» CJSC
EXPERTISE
TAX CODE 01508665

Հ. ԹՈՒՄԱՆՅԱՆԻ ՏՈՒՆ ԹԱՆԳԱՐԱՆԻ ՆՈՐՈԳՄԱՆ, 2-ՐԴ ՄԱՍՆԱՇԵՆՔԻ ՔԱՆԱՆ ԵՎ ՄՈՒՏ ԿԱՌՈՒՑՔԱՆ
Հասցե՝ ք. Երևան, Մոսկովյան փողոց հ. 40

ԿՈՆՍՏՐՈՒԿՏԻՎ ԼՈՒԾՈՒՄՆԵՐ

▶ 9.15 ԾԱԾԿԻ ՀԱՏԱԿԱԳԻԾ

ՓՈՒԼ	ԹԵՐԹ	ԹԵՐԹԵՐ
ԿՆ	Կ-83	92

«ԷՄ ՏԻ ԴԻԶԱՅՆ» ՍՊԸ
ԼԻՑԵՆԶԻԱ ՔԹԼ-00649

ՆԳՄ	Ս. ՀԱԿՈԲՋԱՆՅԱՆ	
ԿՈՆՍՏՐ.	Տ. ՀԱՅՐԱՊԵՏՅԱՆ	

ԵՐԿԱՅՆԱԿԱՆ ԿՏՐՎԱԾՔ «1» ԱՌԱՆՑՔՈՎ

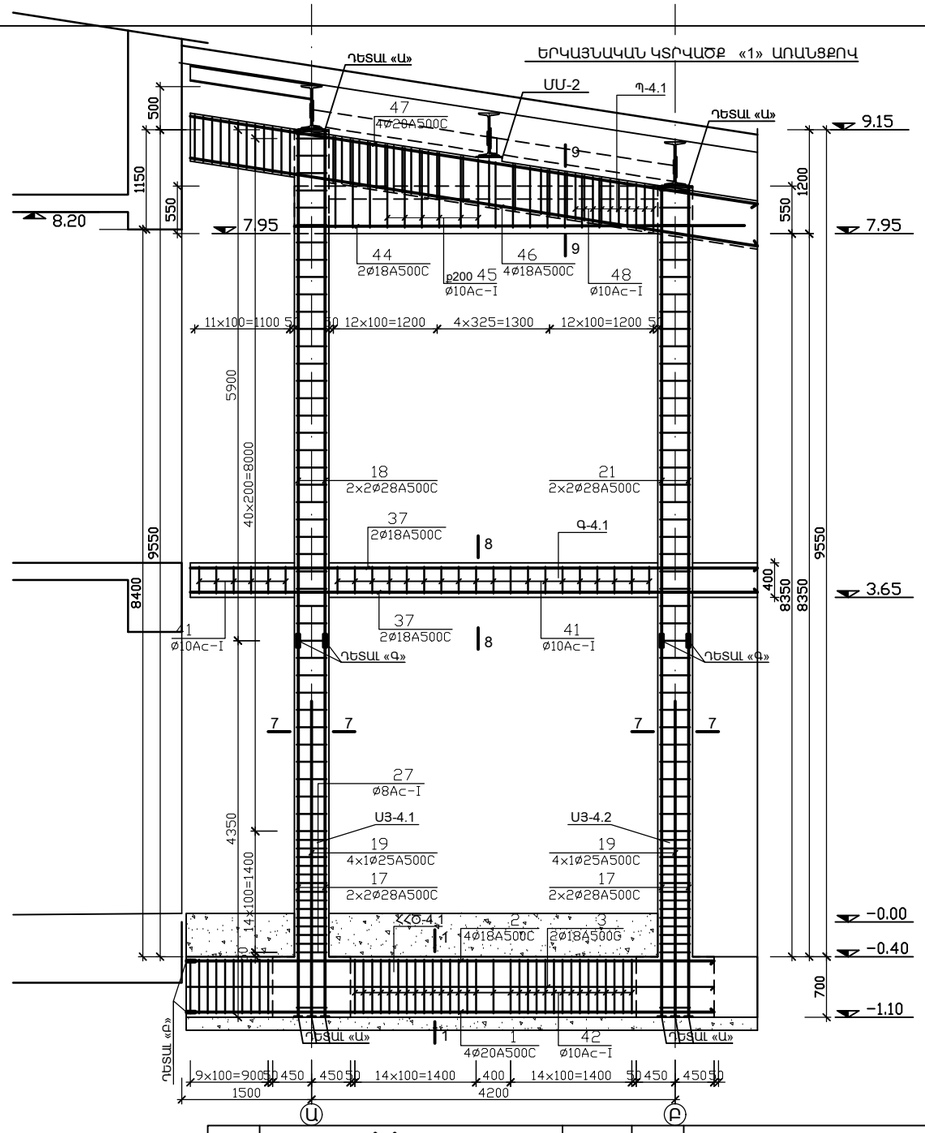

ԵՐԿԱՅՆԱԿԱՆ ԿՏՐՎԱԾՔ «Դ» ԱՌԱՆՑՔՈՎ

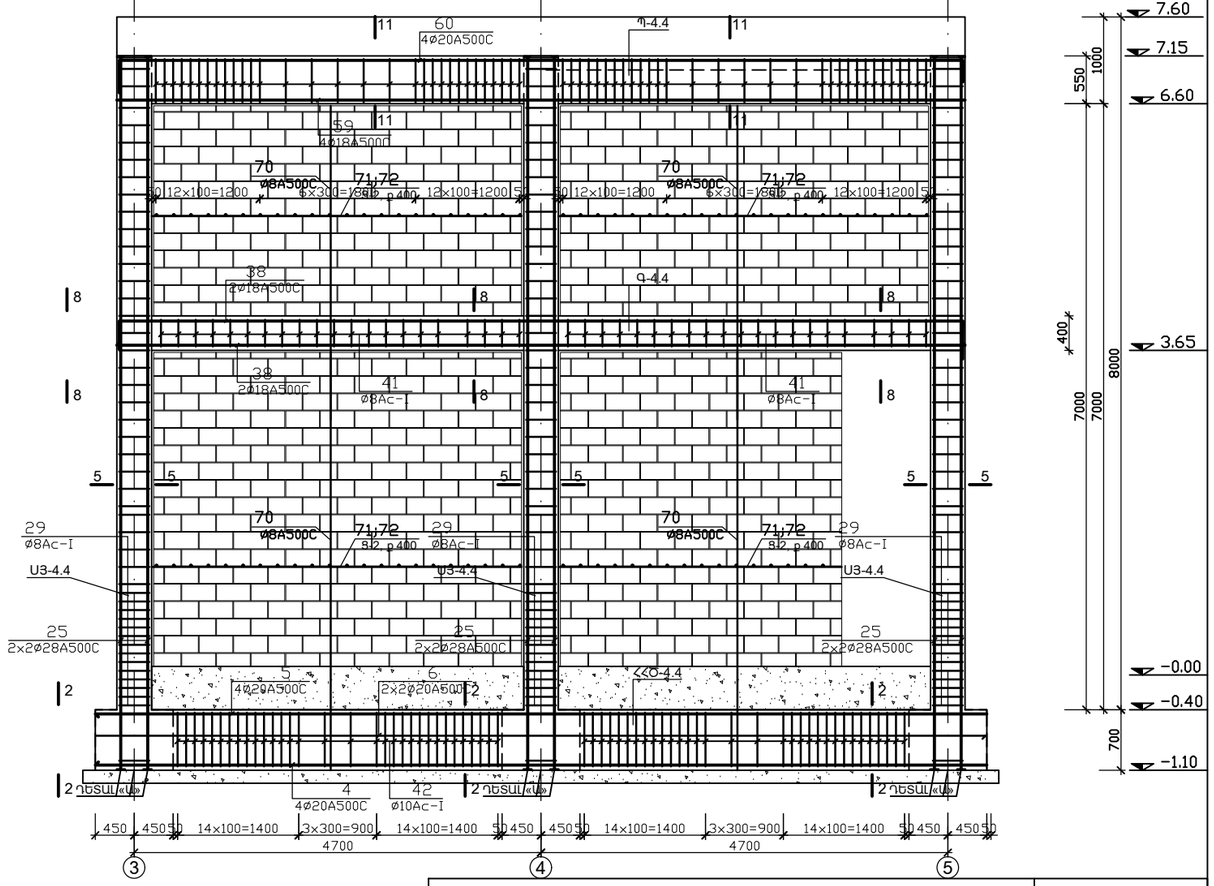

45	400...1700 400...1000 250 L=1300...2400				
48	570 330 230 470 L=1600		41	440 240 160 360 L=1200	

ՀՈՎՀԱՆՆԵՍ ԹՈՒՄԱՆՅԱՆԻ ԹԱՆԳԱՐԱՆԻ ՆՈՐՈԳԱՄԱՆ, 2-ՐԴ ՄԱՍՆԱՀԵՆՔԻ ՔԱՆԴԱՄԱՆ ԵՎ ՆՈՐԻ ԿԱՌՈՒՑՄԱՆ ՆԱԽԱԳԻԾ						
ՆԳԾ	Ա. ՀԱԿՈԲՋԱՆՅԱՆ		ԿՈՆՍՏՐՈՒԿՑԻԱՆԵՐ	ՓՈՒԼ	ԹԵՐԹ	ԹԵՐԹԵՐ
				ԱՆ	Կ-84	92
ԿՈՆՍՏՐ.	Տ. ՀԱՅՐԱՊԵՏՅԱՆ		ԵՐԿԱՅՆԱԿԱՆ ԿՏՐՎԱԾՔՆԵՐ «1»; «Դ» ԱՌԱՆՑՔԵՐՈՎ	«ԷՄ ՋԻ ԴԻԶԱՅՆ» ՍՊԸ ԼԻՑԵՆԶԻԱ h. 16965		

«ՀՀ ՊԵՏԱՐՏՓՈՐՁԱՔՆՆՈՒԹՅՈՒՆ» ՓԲԸ
«THE STATE EXPERT COMMISSION OF RA» CJSC
EXPERTISE
TAX CODE 01508665

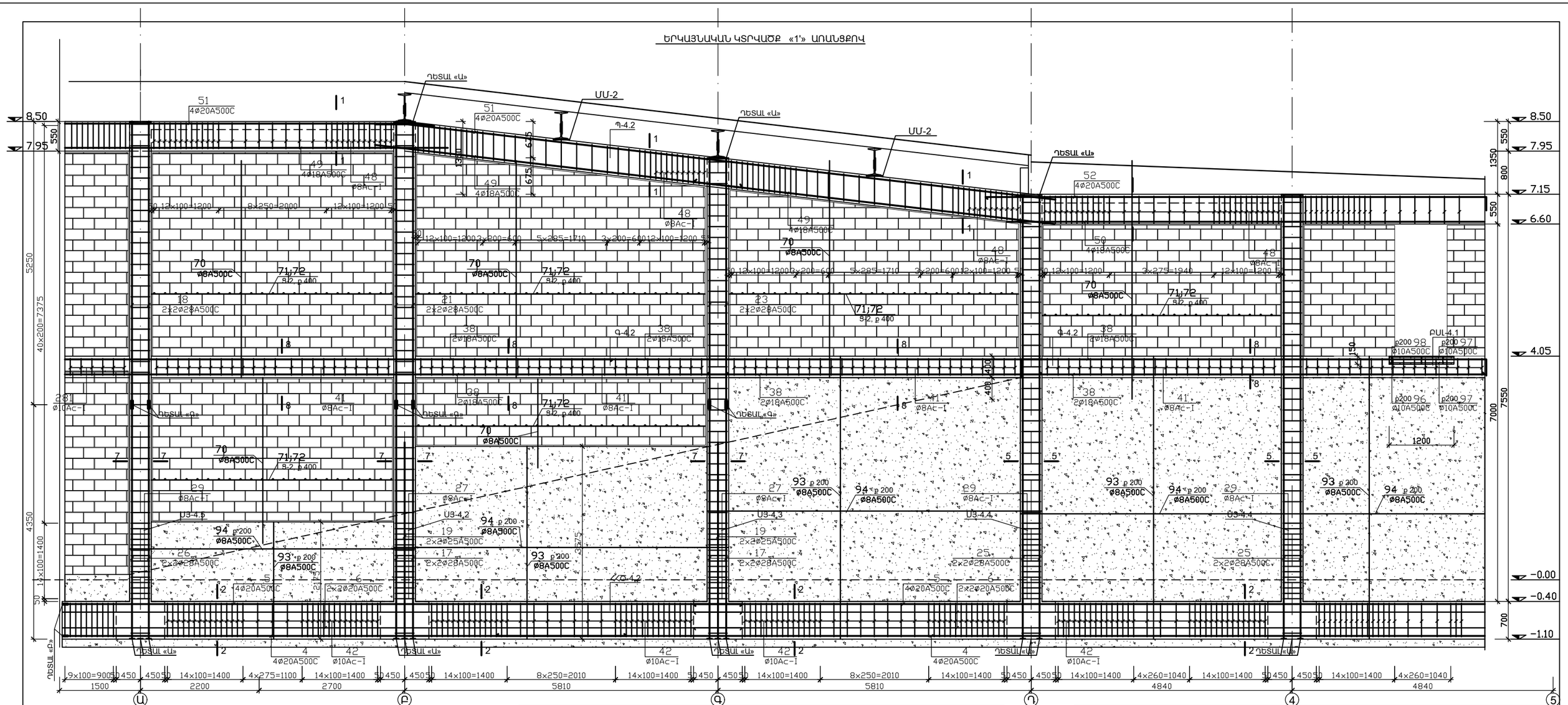

52	10600 400	L=11000	
48	570 330 230 470	L=1600	41 240 440 160 360 L=1200

ՀՈՎՀԱՆՆԵՍ ԹՈՒՄԱՆՅԱՆԻ ԹԱՆԳԱՐԱՆԻ ՆՈՐՈԳԱՄԱՆ, 2-ՐԴ ՄԱՍՆԱՃՅՈՒՂԻ ՔԱՆԴԱՄԱՆ ԵՎ ՆՈՐԻ ԿԱՌՈՒՑՄԱՆ

ՆԳՃ	Ա. ՀԱԿՈԲՋԱՆՅԱՆ		ԿՈՆՍՏՐՈՒԿՑԻԱՆԵՐ	ՓՈՒԼ	ԹԵՐԹ	ԹԵՐԹԵՐ
				ԱՆ	Կ-85	92
ԿՈՆՍՏՐ.	Տ. ՀԱՅՐԱՊԵՏՅԱՆ		ԵՐԿԱՅՆԱԿԱՆ ԿՏՐՎԱԾՔ «1՝» ԱՌԱՆՑՔՈՎ	«ԷՄ ՋԻ ԴԻԶԱՅՆ» ՍՊԸ ԼԻՑԵՆԶԻԱ h. 16965		

«ՀՀ ՊԵՏԱՐՏՓՈՐՁԱՔՆՆՈՒԹՅՈՒՆ» ՓԲԸ
«THE STATE EXPERT COMMISSION OF RA» CJSC
EXPERTISE
TAX CODE 01508665

ԵՐԿԱՅՆԱԿԱՆ ԿՏՐՎԱԾՔ «5» ԱՌԱՆՑՔՈՎ

«ՀՀ ՊԵՏԱՐՏՈՐԾԱՓՆՆՈՒԹՅՈՒՆ» ՓԲԸ
«THE STATE EXPERT COMMISSION OF RA» CJSC
EXPERTISE
TAX CODE 01508665

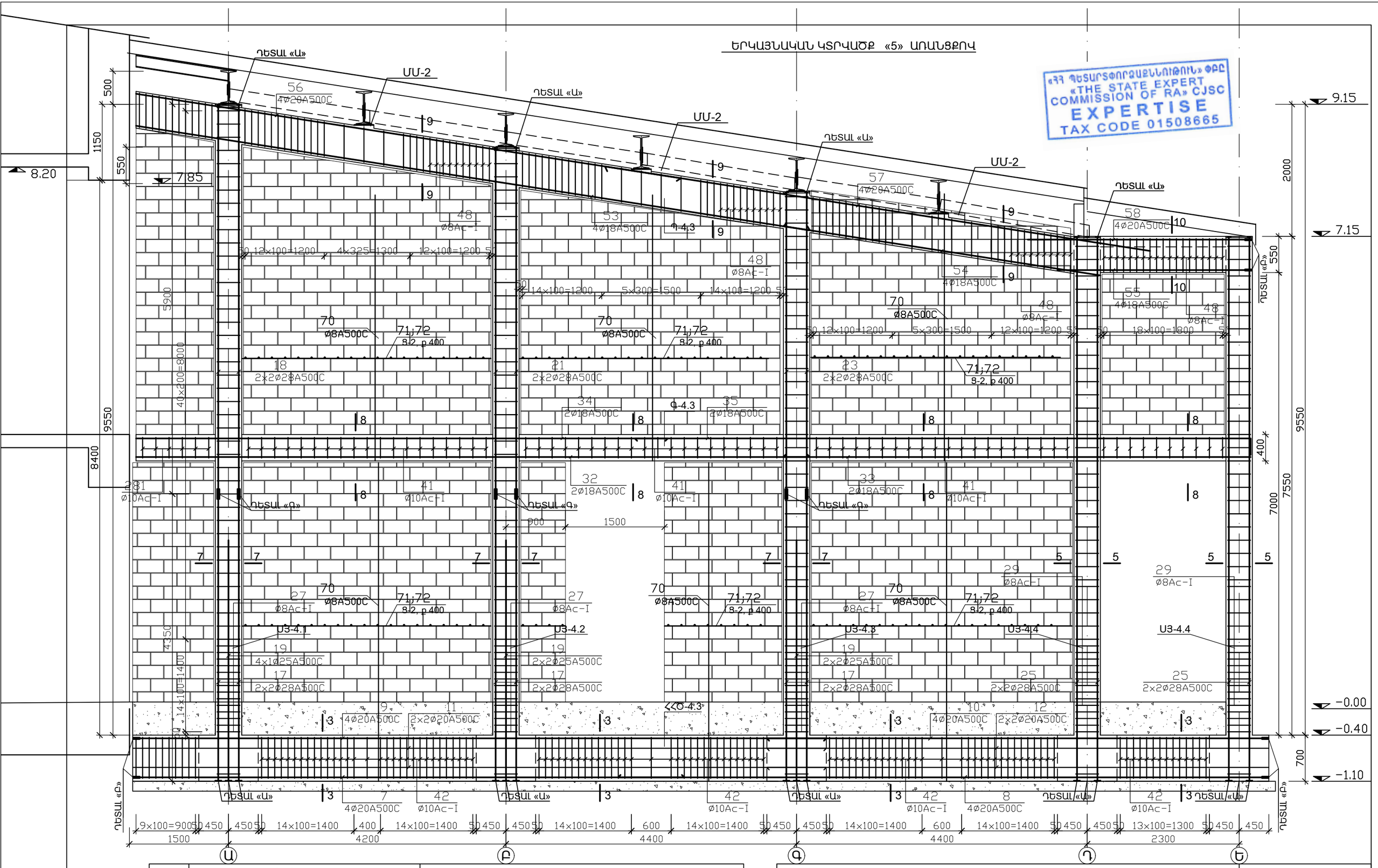

45	400...1700 400...1700 250 L=1300...3800	
114	300 300 200 200 L=1000	41 240 440 160 360 L=1200

ՀՈՎՀԱՆՆԵՍ ԹՈՒՄԱՆՅԱՆԻ ԹԱՆԳԱՐԱՆԻ ՆՈՐՈԳՄԱՆ, 2-ՐԴ ՄԱՍՆԱՇԵՆՔԻ ՔԱՆԴՄԱՆ ԵՎ ՆՈՐԻ ԿԱՌՈՒՑՄԱՆ						
			ԿՈՆՍՏՐՈՒԿՑԻԱՆԵՐ	ՓՈՒԼ	ԹԵՐԹ	ԹԵՐԹԵՐ
ՆԳԾ	Ա. ՀԱԿՈԲՋԱՆՅԱՆ			ԱՆ	Կ-86	92
ԿՈՆՍՏՐ.	Տ. ՀԱՅՐԱՊԵՏՅԱՆ		ԵՐԿԱՅՆԱԿԱՆ ԿՏՐՎԱԾՔ «5» ԱՌԱՆՑՔՈՎ	«ԷՄ ՋԻ ԴԻԶԱՅՆ» ՍՊԸ ԼԻՑԵՆԶԻԱ h. 16965		

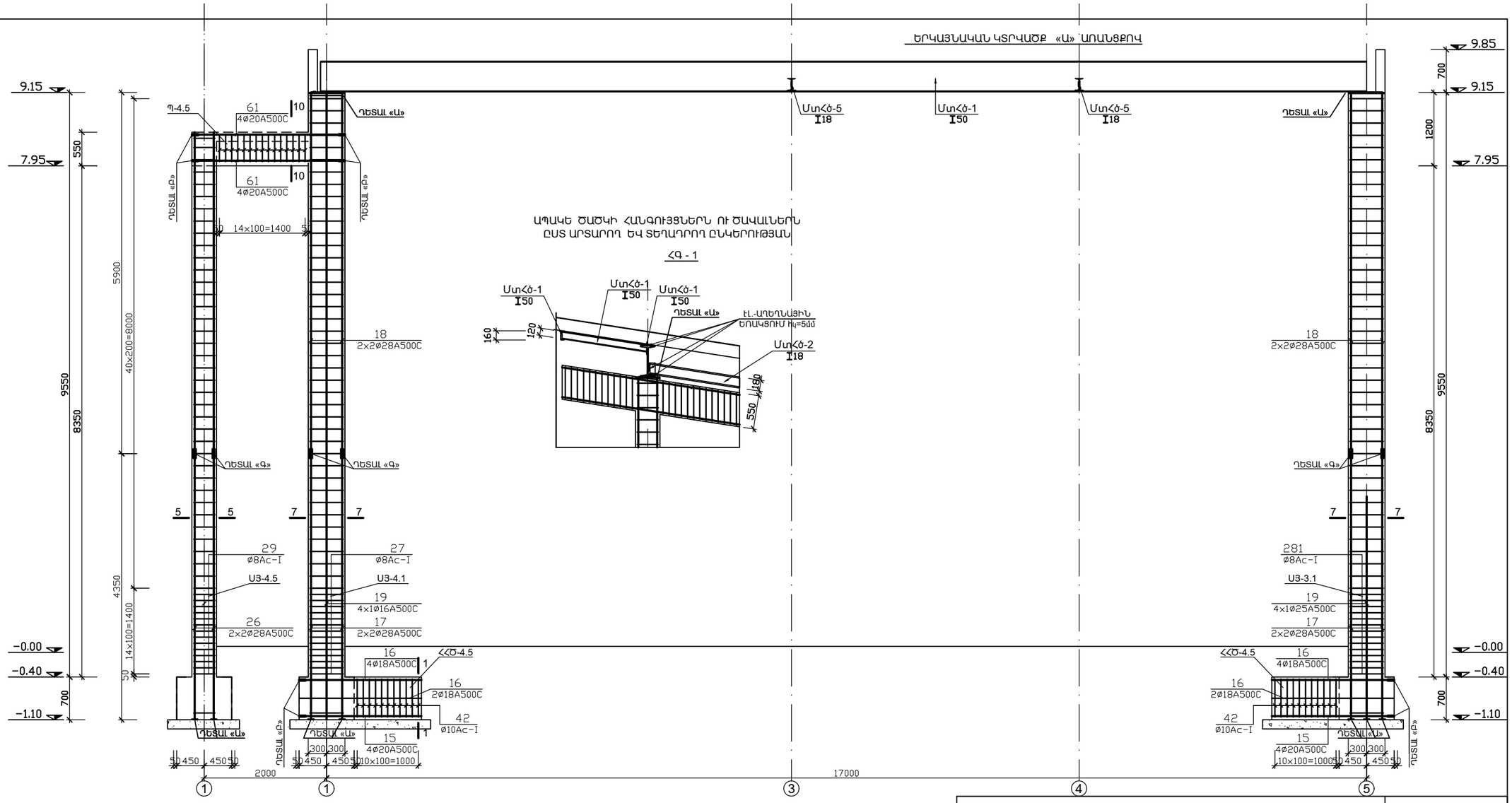

31	750 450 350 650	L=2200	27	450 650 550 350	L=2000	42	750 670 550 630	L=2600	28	350 350 450 450	L=1600
			41	440 240 160 360	L=1200	43	850	L=1100	29	450 450 350 350	L=1600

ՀՈՎՀԱՆՆԵՍ ԹՈՒՄԱՆՅԱՆԻ ԹԱՆԳԱՐԱՆԻ ՆՈՐՈԳՅԱՆ, 2-ՐԴ ՄԱՍՆԱՀԵՆՔԻ ՔԱՆԴՄԱՆ ԵՎ ՆՈՐԻ ԿԱՌՈՒՑՄԱՆ						
			ԿՈՆՍՏՐՈՒԿՑԻԱՆԵՐ	ՓՈՒԼ	ԹԵՐԹ	ԹԵՐԹԵՐ
ՆԳՃ	Ա. ՀԱԿՈԲՋԱՆՅԱՆ			ԱՆ	Կ-87	92
ԿՈՆՍՏՐ.	Տ. ՀԱՅՐԱՊԵՏՅԱՆ		ԵՐԿԱՅՆԱԿԱՆ ԿՏՐՎԱԾՔ «Ա» ԱՌԱՆՑՔՈՎ	«ԷՄ ՋԻ ԴԻԶԱՅՆ» ՍՊԸ ԼԻՑԵՆԶԻԱ հ. 16965		

«ՀՀ ՊԵՏԱՐՏՓՈՐՁԱՔՆՆՈՒԹՅՈՒՆ» ՓԲԸ
«THE STATE EXPERT COMMISSION OF RA» CJSC
EXPERTISE
TAX CODE 01508665

«ՀՀ ՊԵՏԱՐՏՓՈՐՁԱՔՆՆՈՒԹՅՈՒՆ» ՓԲԸ
«THE STATE EXPERT COMMISSION OF RA» CJSC
EXPERTISE
TAX CODE 01508665

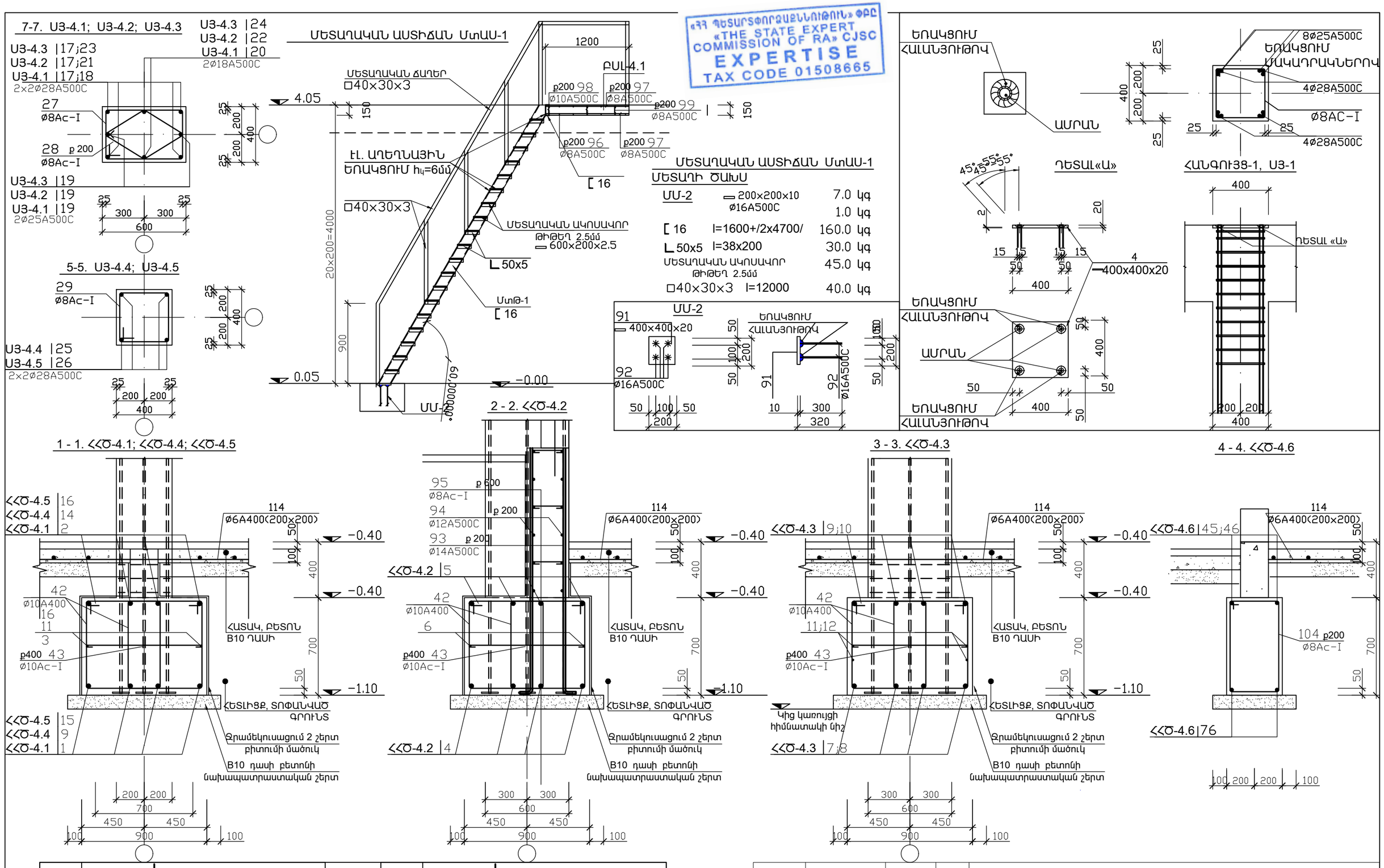

31	750 450 350 650	L=2200
42	750 670 550 630	L=2600
43	850	L=1100

27	450 650 550 350	L=2000
28	350 350 450 450	L=1600
29	450 450 350 350	L=1600

			Հ. ԹՈՒՄԱՆՅԱՆԻ ՏՈՒՆ ԹԱՆԳԱՐԱՆԻ ՆՈՐՈԳՄԱՆ, 2-ՐԴ ՄԱՍՆԱՇԵՆՔԻ ՔԱՆԴՄԱՆ ԵՎ ՆՈՐԻ ԿԱՌՈՒՑՄԱՆ Հասցե՝ ք. Երևան, Մոսկովյան փողոց հ.40
ՆԳՃ	Ա. ՀԱԿՈԲՋԱՆՅԱՆ		ԿՈՆՍՏՐՈՒԿՏԻՎ ԼՈՒԾՈՒՄՆԵՐ
ԿՈՆՍՏՐ.	Տ. ՀԱՅՐԱՊԵՏՅԱՆ		

ՓՈՒԼ	ԹԵՐԹ	ԹԵՐԹԵՐ
ԱՆ	Կ-88	92

ԿՏՐՎ. 1-1...7-7. ՀՀԾ-4.1...ՀՀԾ-4.6; Ս3-4.4...Ս3-4.5

«ԷՄ ՋԻ ԴԻԶԱՅՆ» ՍՊԸ
ԼԻՑԵՆԶԻԱ հ. 16965

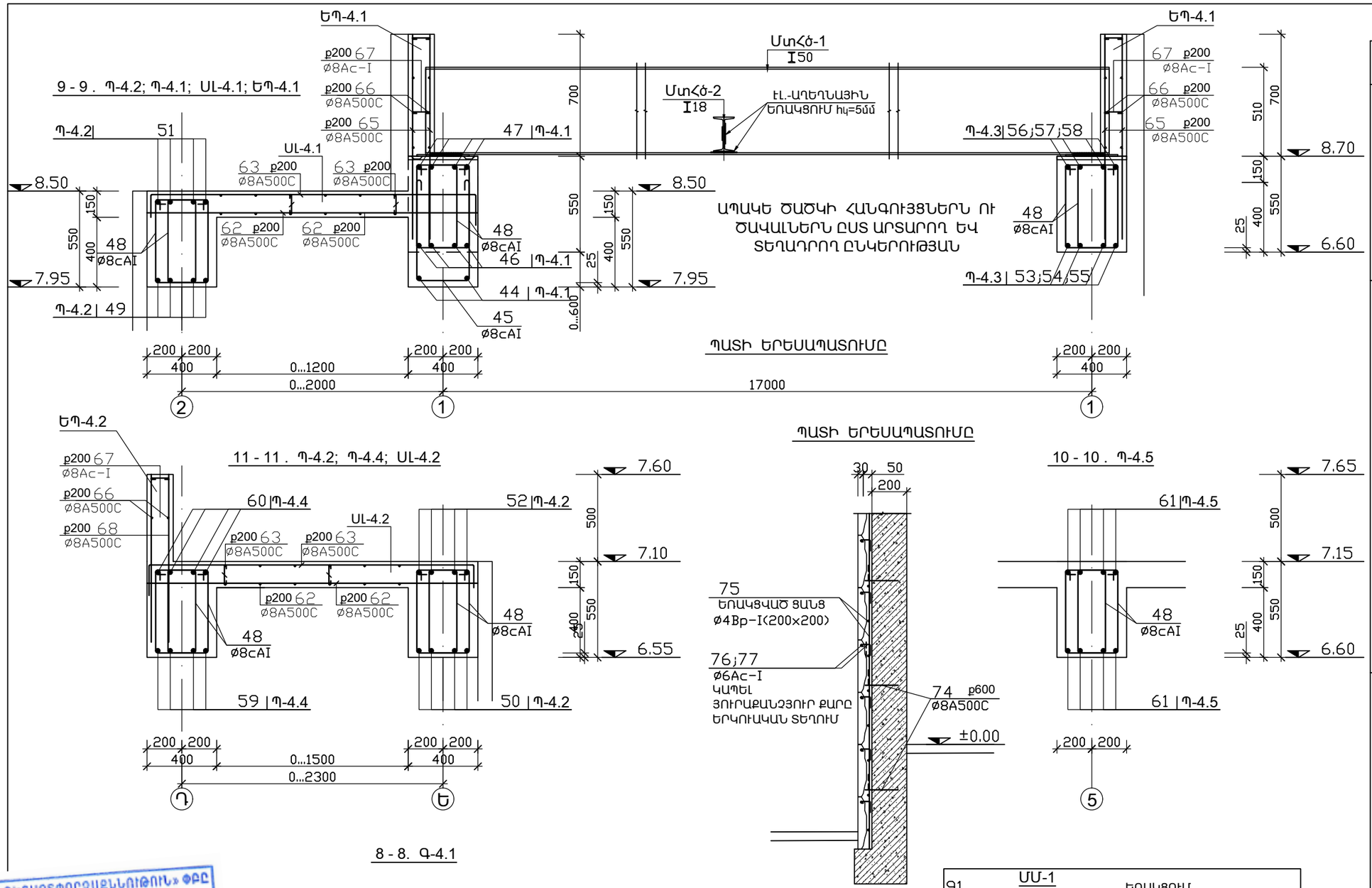

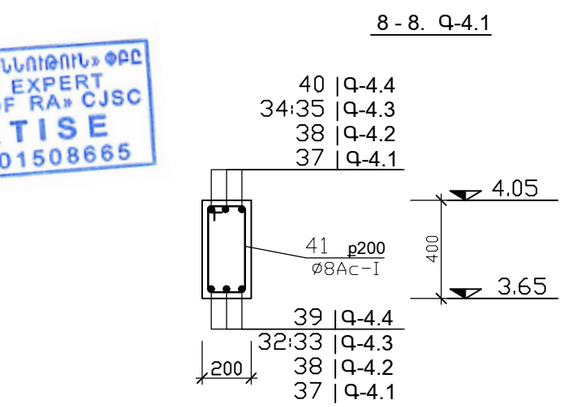

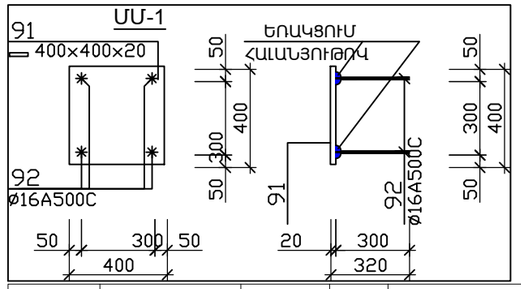

ՄԱՆՐԱՄԱՍՆԵՐԻ ՏԵՂԵԿԱԳԻՐ

ԴԻՐՔ	ԷՍՔԻԶ
ԴԵՏԱԼ «Գ»	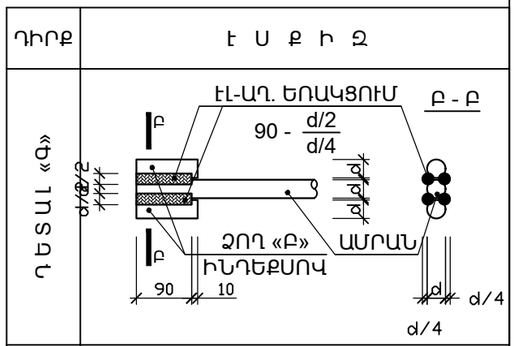
ԴԵՏԱԼ «Բ»	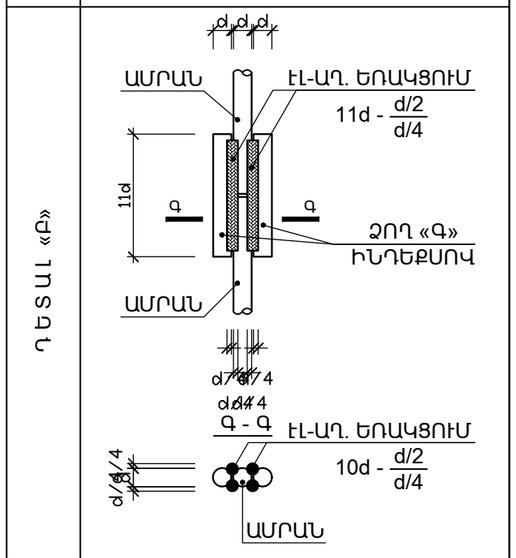
ԴԵՏԱԼ «Ա»	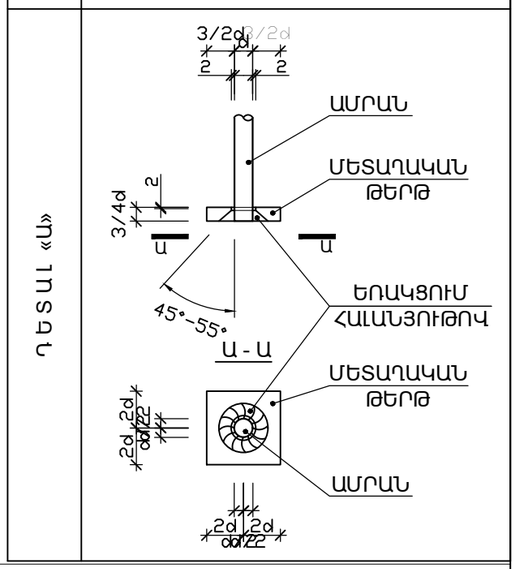

«ՀՀ ՊԵՏԱՐՏՓՈՐՁԱՔՆՆՈՒԹՅՈՒՆ» ՓԲԸ
«THE STATE EXPERT COMMISSION OF RA» CJSC
EXPERTISE
TAX CODE 01508665

ՄԱՆՐԱՄԱՍՆԵՐԻ ՏԵՂԵԿԱԳԻՐ

ԴԻՐՔ	ԷՍՔԻԶ	
41	240; 440; 160; 360	L=1200
37	400; 6000	L=6400
35	400; 9500	L=9900
40	425; 9750; 425	L=10600
48	330; 570; 230; 470	L=1600

ՆԳՃ	Ա. ՀԱԿՈԲՋԱՆՅԱՆ		
ԿՈՆՍՏՐ.	Տ. ՀԱՅՐԱՊԵՏՅԱՆ		

Հ. ԹՈՒՄԱՆՅԱՆԻ ՏՈՒՆ ԹԱՆԳԱՐԱՆԻ ՆՈՐՈԳՄԱՆ, 2-ՐԴ ՄԱՍՆԱՇԵՆՔԻ ՔԱՆԴՄԱՆ ԵՎ ՆՈՐԻ ԿԱՌՈՒՑՄԱՆ
Հասցե՝ ք. Երևան, Մոսկովյան փողոց հ.40

ԿՈՆՍՏՐՈՒԿՏԻՎ ԼՈՒԾՈՒՄՆԵՐ

ՓՈՒԼ	ԹԵՐԹ	ԹԵՐԹԵՐ
ԱՆ	Կ-89	92

ԿՏՐՎ. 8-8...11-11. Պ-4.1...Պ-4.4; ԵՊ-4.1; Գ-4.1; ԴԵՏԱԼ «Ա»;«Բ»;«Գ»

«ԷՄ ՋԻ ԴԻԶԱՅՆ» ՍՊԸ
ԼԻՑԵՆՁԻԱ հ. 16965

ԿԱՌՈՒՑՎԱԾՔԱՅԻՆ ՏԱՐՐԵՐԻ ՄԱՍՆԱԳԻՐ ԵՎ ՄԵԿ ՏԱՐՐԻ ԱՄՐԱՆԻ ՀԱՏԿԱՎՈՐՈՒՄ

ՏԱՐԻ ՄԱԿՆԻՇԸ / ԴԻՐՔ	Ն Շ Ա Ն Ա Կ ՈՒ Մ	Ա Ն Վ Ա Ն ՈՒ Մ	ՔԱՆԱԿ հատ	ԲԵՏ. ԴԱՍ, ԾԱՎԱԼ (խմ) / ԱՄՐ. ՔԱՇ (կգ)
ՀՀԾ-4.1		ՄԻԱՁՈՒՅԼ Ե/Բ ՀԻՄՔԻ ՀԵԾԱՆ - 4.1	1	B25/ 3.2 խմ
1/1 բ		Ø20A500C L=6000/100	4/8	62.0 կգ
2		Ø18A500C L=6000	4	48.0 կգ
3		Ø18A500C L=6000	2	24.0 կգ
42		Ø10AC-I L=2600	60	97.0 կգ
43		Ø8AC-I L=1200	15	8.0 կգ
ՀՀԾ-4.2		ՄԻԱՁՈՒՅԼ Ե/Բ ՀԻՄՔԻ ՀԵԾԱՆ - 4.2	1	B25/ 18.3 խմ
4		Ø20A500C +L=32000	4	315.0 կգ
5		Ø18A500C +L=32000	4	256.0 կգ
6		Ø18A500C +L=32000	2	128.0 կգ
42		Ø10AC-I L=2600	270	436.0 կգ
43		Ø8AC-I L=1200	75	36.0 կգ
ՀՀԾ-4.3		ՄԻԱՁՈՒՅԼ Ե/Բ ՀԻՄՔԻ ՀԵԾԱՆ - 4.3	1	B25/ 10.9 խմ
7/7 բ		Ø20A500C L=8300/100	4/8	84.0 կգ
8/8 բ		Ø20A500C L=9400/100	4/8	95.0 կգ
9/9 բ		Ø20A500C L=10500/100	4/8	104.0 կգ
10/10 բ		Ø20A500C L=7600/100	4/8	77.0 կգ
11		Ø18A500C L=10500	4	84.0 կգ
12		Ø20A500C L=7600	4	75.0 կգ
42		Ø10AC-I L=2600	228	368.0 կգ
43		Ø8AC-I L=1200	45	22.0 կգ
ՀՀԾ-4.4		ՄԻԱՁՈՒՅԼ Ե/Բ ՀԻՄՔԻ ՀԵԾԱՆ - 4.4	1	B25/ 4.1 խմ
9/9 բ		Ø20A500C L=10500/100	4/16	108.0 կգ
14/14 բ		Ø18A500C L=10500/100	4/16	88.0 կգ
11		Ø18A500C L=10500	4	84.0 կգ
42		Ø10AC-I L=2600	174	281.0 կգ
43		Ø8AC-I L=1200	25	12.0 կգ
ՀՀԾ-4.5		ՄԻԱՁՈՒՅԼ Ե/Բ ՀԻՄՔԻ ՀԵԾԱՆ - 4.5	6	B25/ 0.7 խմ
15/15 բ		Ø20A500C L=1900/100	4/8	21.0 կգ
16/16 բ		Ø18A500C L=1900/100	4/8	18.0 կգ
16		Ø18A500C L=1900	4	16.0 կգ
42		Ø10AC-I L=2600	20	33.0 կգ
43		Ø8AC-I L=1200	3	2.0 կգ
ՍՅ-4.1		ՄԻԱՁՈՒՅԼ Ե/Բ ՍՅՈՒՆ -4.1	2	B25/ 2.3 խմ
17		Ø28A500C L=4350	4	85.0 կգ
17 ա		▬100x20 L=100	4	7.0 կգ
17 բ		Ø28A500C L=350	8	14.0 կգ
18		Ø28A500C L=5900	4	117.0 կգ
19		Ø25A500C L=4000	2	31.0 կգ
19 ա		▬100x20 L=100	2	4.0 կգ
20		Ø18A500C L=10200	2	41.0 կգ
27		Ø8AC-I L=2000	56	45.0 կգ
28		Ø8AC-I L=1600	20	13.0 կգ
ա		▬400x20 L=600	1	38.0 կգ

«ՀՀ ՊԵՏԱՐՏՈՐԶԱՔՆՆՈՒԹՅՈՒՆ» ՓԲԸ
«THE STATE EXPERT COMMISSION OF RA» CJSC
EXPERTISE
TAX CODE 01508665

ԿԱՌՈՒՑՎԱԾՔԱՅԻՆ ՏԱՐՐԵՐԻ ՄԱՍՆԱԳԻՐ ԵՎ ՄԵԿ ՏԱՐՐԻ ԱՄՐԱՆԻ ՀԱՏԿԱՎՈՐՈՒՄ

ՏԱՐԻ ՄԱԿՆԻՇԸ / ԴԻՐՔ	Ն Շ Ա Ն Ա Կ ՈՒ Մ	Ա Ն Վ Ա Ն ՈՒ Մ	ՔԱՆԱԿ հատ	ԲԵՏ. ԴԱՍ, ԾԱՎԱԼ (խմ) / ԱՄՐ. ՔԱՇ (կգ)
ՍՅ-4.2		ՄԻԱՁՈՒՅԼ Ե/Բ ՍՅՈՒՆ -4.2	2	B25/ 2.2 խմ
17		Ø28A500C L=4350	4	85.0 կգ
17 ա		▬100x20 L=100	4	7.0 կգ
17 բ		Ø28A500C L=350	8	14.0 կգ
21		Ø28A500C L=5250	4	102.0 կգ
19		Ø25A500C L=4000	2	31.0 կգ
19 ա		▬100x20 L=100	2	4.0 կգ
22		Ø18A500C L=9600	2	39.0 կգ
27		Ø8AC-I L=2000	53	43.0 կգ
28		Ø8AC-I L=1600	20	13.0 կգ
ա		▬400x20 L=600	1	38.0 կգ
ՍՅ-4.3		ՄԻԱՁՈՒՅԼ Ե/Բ ՍՅՈՒՆ -4.3	2	B25/ 2.0 խմ
17		Ø28A500C L=4350	4	85.0 կգ
17 ա		▬100x20 L=100	4	7.0 կգ
17 բ		Ø28A500C L=350	8	14.0 կգ
23		Ø28A500C L=4600	4	90.0 կգ
19		Ø25A500C L=4000	2	31.0 կգ
19 ա		▬100x20 L=100	2	4.0 կգ
24		Ø18A500C L=8900	2	36.0 կգ
27		Ø8AC-I L=2000	50	40.0 կգ
28		Ø8AC-I L=1600	20	13.0 կգ
ա		▬400x20 L=600	1	38.0 կգ
ՍՅ-4.4		ՄԻԱՁՈՒՅԼ Ե/Բ ՍՅՈՒՆ -4.4	5	B25/ 1.3 խմ
25		Ø28A500C L=8250	4	161.0 կգ
25 ա		▬100x20 L=100	4	7.0 կգ
29		Ø8AC-I L=1600	45	2.0 կգ
ա		▬400x20 L=400	1	25.0 կգ
ՍՅ-4.5		ՄԻԱՁՈՒՅԼ Ե/Բ ՍՅՈՒՆ -4.5	1	B25/ 1.5 խմ
26		Ø28A500C L=9600	4	187.0 կգ
26 ա		▬100x20 L=100	4	7.0 կգ
29		Ø8AC-I L=1600	53	34.0 կգ
ա		▬400x20 L=400	1	25.0 կգ
ՀՀԾ-4.6		ՄԻԱՁՈՒՅԼ Ե/Բ ՀԻՄՔԻ ՀԵԾԱՆ - 4.6	6	B25/ 0.5 խմ
30/30 բ		Ø18A500C L=2500/100	4/8	22.0 կգ
31		Ø8AC-I L=2200	10	9.0 կգ
		ՀԱՏԱԿԻ ՍԱԼ-1.1	1	B15 / 24.0 խմ
199		Ø8A500C +L=2600000	1	1040.0 կգ

			Հ. ԹՈՒՄԱՆՅԱՆԻ ՏՈՒՆ ԹԱՆԳԱՐԱՆԻ ՆՈՐՈԳՄԱՆ, 2-ՐԴ ՄԱՍՆԱՇԵՆՔԻ ՔԱՆԴՄԱՆ ԵՎ ՆՈՐԻ ԿԱՌՈՒՑՄԱՆ Հասցե՝ ք. Երևան, Մոսկովյան փողոց հ.4Փ
ՆԳՄ	Ա. ՀԱԿՈԲՋԱՆՅԱՆ		ԿՈՆՍՏՐՈՒԿՏԻՎ ԼՈՒԾՈՒՄՆԵՐ
ԿՈՆՍՏՐ.	Տ. ՀԱՅՐԱՊԵՏՅԱՆ		
			ԿԱՌ. ՏԱՐՐԵՐԻ ՄԱՍՆԱԳԻՐ, ԱՄՐԱՆԻ ՀԱՏԿԱՎՈՐՈՒՄ

ՓՈՒԼ	ԹԵՐԹ	ԹԵՐԹԵՐ
ԱՆ	Կ-90	92

«ԷՄ ՋԻ ԴԻԶԱՅՆ» ՍՊԸ
ԼԻՑԵՆԶԻԱ հ. 16965

ԿԱՌՈՒՑՎԱԾՔԱՅԻՆ ՏԱՐՐԵՐԻ ՄԱՍՆԱԳԻՐ ԵՎ ՄԵԿ ՏԱՐՐԻ ԱՄՐԱՆԻ ՀԱՏԿԱՎՈՐՈՒՄ

ՏԱՐԻ ՄԱԿՆԻՇԸ / ԴԻՐՔ	Ն Շ Ա Ն Ա Կ ՈՒ Մ	Ա Ն Վ Ա Ն ՈՒ Մ	ՔԱՆԱԿ հատ	ԲԵՏ. ԴԱՍ, ԾԱՎԱԼ (խմ) / ԱՄՐ. ՔԱՇ (կգ)
Գ-4.1...Գ-4.4		ՄԻԱՁՈՒՅԼ Ե/Բ ԳՈՏԻ - 4.1...ԳՈՏԻ - 4.4	6	B25/ 4.8 խմ
32		Ø18A500c L=10500	2	42.0 կգ
33		Ø18A500c L=7500	2	30.0 կգ
34		Ø18A500c L=8000	2	32.0 կգ
35		Ø18A500c L=9900	2	40.0 կգ
36		Ø18A500c L=5700	2	24.0 կգ
37		Ø18A500c L=6000	4	48.0 կգ
38		Ø18A500c +L=31000	4	248.0 կգ
39		Ø18A500c L=9800	2	40.0 կգ
40		Ø18A500c L=6000	2	24.0 կգ
41		Ø8Ac-I L=1200	300	144.0 կգ
Պ-4.1		ՄԻԱՁՈՒՅԼ Ե/Բ ՊԱՐԶՈՒՆԱԿ -4.1	1	B25/ 1.8 խմ
44		Ø18A500c L=5000	2	20.0 կգ
45		Ø8Ac-I L=1300...2400	15	12.0 կգ
46		Ø18A500c L=6000	4	48.0 կգ
47		Ø20A500c L=6000	4	60.0 կգ
48		Ø8Ac-I L=1600	78	50.0 կգ
Պ-4.2		ՄԻԱՁՈՒՅԼ Ե/Բ ՊԱՐԶՈՒՆԱԿ -4.2	1	B25/ 6.0 խմ
49		Ø18A500c L=7100	12	171.0 կգ
50/50 բ		Ø18A500c L=10400/100	4/8	85.0 կգ
51		Ø20A500c L=13000	4	130.0 կգ
52		Ø20A500c L=11000	4	110.0 կգ
48		Ø8Ac-I L=1600	78	50.0 կգ
Պ-4.3		ՄԻԱՁՈՒՅԼ Ե/Բ ՊԱՐԶՈՒՆԱԿ -4.3	1	B25/ 3.7 խմ
53		Ø18A500c L=11000	4	88.0 կգ
54		Ø18A500c L=5700	4	46.0 կգ
55/55 բ		Ø20A500c L=3100/100	4/8	27.0 կգ
56		Ø20A500c L=8400	4	83.0 կգ
57		Ø20A500c L=8000	4	80.0 կգ
58/58 բ		Ø20A500c L=3100/100	4/8	27.0 կգ
48		Ø8Ac-I L=1600	216	139.0 կգ
Պ-4.4		ՄԻԱՁՈՒՅԼ Ե/Բ ՊԱՐԶՈՒՆԱԿ -4.4	1	B25/ 1.9 խմ
59/59 բ		Ø18A500c L=9400/100	4/8	77.0 կգ
60/60 բ		Ø20A500c L=9500/100	4/8	96.0 կգ
48		Ø8Ac-I L=1600	124	80.0 կգ
Պ-4.5		ՄԻԱՁՈՒՅԼ Ե/Բ ՊԱՐԶՈՒՆԱԿ -4.5	2	B25/ 0.4 խմ
61/61 բ		Ø20A500c L=2000/100	8/16	45.0 կգ
48		Ø8Ac-I L=1600	30	20.0 կգ
ՍԼ-4.1		ՄԻԱՁՈՒՅԼ Ե/Բ ՍԱԼ-4.1	1	B25 / 0.9 խմ
62		Ø8A500c +L=90000	1	36.0 կգ
63		Ø8A500c +L=105000	1	42.0 կգ
64		Ø8Ac-I L=300	25	4.0 կգ
ՍԼ-4.2		ՄԻԱՁՈՒՅԼ Ե/Բ ՍԱԼ-4.2	1	B25 / 1.1 խմ
62		Ø8A500c +L=105000	1	42.0 կգ
63		Ø8A500c +L=125000	1	50.0 կգ
64		Ø8Ac-I L=300	30	4.0 կգ
ՄՄ-1			6	
91		Ø16A500c L=300	4	2.0 կգ
92		▭ 400×400×20	1	25.0 կգ

«ՀՀ ՊԵՏԱՐՏՈՐԾԱՁՆՆՈՒԹՅՈՒՆ» ՓԲԸ
«THE STATE EXPERT COMMISSION OF RA» CJSC
EXPERTISE
TAX CODE 01508665

ԿԱՌՈՒՑՎԱԾՔԱՅԻՆ ՏԱՐՐԵՐԻ ՄԱՍՆԱԳԻՐ ԵՎ ՄԵԿ ՏԱՐՐԻ ԱՄՐԱՆԻ ՀԱՏԿԱՎՈՐՈՒՄ

ԵՊ-4.1		ՄԻԱՁՈՒՅԼ Ե/Բ ԵԶՐԱՊԱՏ-4.1	1	B25 / 4.5 խմ
65		Ø8A500c L=1100	420	185.0 կգ
66		Ø8A500c +L=45000	6	108.0 կգ
67		Ø8Ac-I L=300	140	17.0 կգ
ԵՊ-4.2		ՄԻԱՁՈՒՅԼ Ե/Բ ԵԶՐԱՊԱՏ-4.2	1	B25 / 0.8 խմ
68		Ø8A500c L=900	96	35.0 կգ
66		Ø8A500c +L=10000	4	16.0 կգ
67		Ø8Ac-I L=300	30	4.0 կգ
		ՄԻԱՁՈՒՅԼ Ե/Բ ՊԱՏ-1	1	B25 / 21.5 խմ
93		Ø8A500c L=2100/3500/5200	46/54/146	418.0 կգ
94		Ø8A500c +L=460000	2	368.0 կգ
95		Ø8Ac-I L=300	200	24.0 կգ
		ԱՄՐԱՆԱՎՈՐՎԱԾ ԲԼՈԿՆԵՐՈՎ ՊԱՏԵՐ	1	B15 / 4.7 խմ
70		Ø8A500c L=4900	250	490.0 կգ
71		Ø8A500c +L=55000	40	880.0 կգ
72		Ø8A500c L=180	4000	288.0 կգ
73		▭ 50×2.5×200	600	120.0 կգ
		ԵՐԵՍԱՊԱՏՄԱՆ ԴԵՏԱԼ	1	
74		Ø8A500c L=500	3	0.6 կգ
75		Ø4Bp-I +L=10.0Ծ	1	1.5 կգ
76		Ø6Ac-I L=300	20	2.3 կգ
77		Ø6Ac-I L=200	20	
ԲՍԼ-4.1		ՄԻԱՁՈՒՅԼ ԲԱՐՁԱԿԱՅԻՆ ՍԱԼ -2.11	1	B25/ 0.2 խմ
96		Ø8A500c L=1300	7	4.0 կգ
97		Ø8A500c L=1200	12	6.0 կգ
98		Ø10A500c L=1600	7	8.0 կգ
99		Ø8Ac-I L=300	5	1.0 կգ
ՄՏՀ - 1		ՄԵՏԱՂԱԿԱՆ ՀԵԾԱՆ - 1	3	
81		I 50 ԳՈՍՏ 8239-72 L=17200	1	1350.0 կգ
88		▭ 250×250×10	2	10.0 կգ
ՄՏՀ - 2		ՄԵՏԱՂԱԿԱՆ ՀԵԾԱՆ - 2	1	
82		I 50 ԳՈՍՏ 8239-72 L=15300	1	1201.0 կգ
88		▭ 250×250×10	2	10.0 կգ
ՄՏՀ - 3		ՄԵՏԱՂԱԿԱՆ ՀԵԾԱՆ - 3	1	
83		I 50 ԳՈՍՏ 8239-72 L=13400	1	1052.0 կգ
88		▭ 250×250×10	2	10.0 կգ
ՄՏՀ - 4		ՄԵՏԱՂԱԿԱՆ ՀԵԾԱՆ - 4	1	
84		I 50 ԳՈՍՏ 8239-72 L=11300	1	888.0 կգ
88		▭ 250×250×10	2	10.0 կգ
ՄՏՀ - 5		ՄԵՏԱՂԱԿԱՆ ՀԵԾԱՆ - 5	2	
85		I 18 ԳՈՍՏ 8239-72 L=13800	1	256.0 կգ
89		▭ 250×150×10	12	36.0 կգ
ՄՏՀ - 6		ՄԵՏԱՂԱԿԱՆ ՀԵԾԱՆ - 6	11	
86		I 12 ԳՈՍՏ 8239-72 L=1500	1	18.0 կգ
ՄՏՀ - 7		ՄԵՏԱՂԱԿԱՆ ՀԵԾԱՆ - 7	1	
87		[16 ԳՈՍՏ 8239-72 L=17100	1	243.0 կգ

			Հ. ԹՈՒՄԱՆՅԱՆԻ ՏՈՒՆ ԹԱՆԳԱՐԱՆԻ ՆՈՐՈԳՄԱՆ, 2-ՐԴ ՄԱՍՆԱՇԵՆՔԻ ՔԱՆԴՄԱՆ ԵՎ ՆՈՐԻ ԿԱՌՈՒՑՄԱՆ Հասցե՝ ք. Երևան, Մոսկովյան փողոց հ.4Ա
ՆԳՃ	Ա. ՀԱԿՈԲՋԱՆՅԱՆ		ԿՈՆՍՏՐՈՒԿՏԻՎ ԼՈՒԾՈՒՄՆԵՐ
ԿՈՆՍՏՐ.	Տ. ՀԱՅՐԱՊԵՏՅԱՆ		
			ԿԱՌ. ՏԱՐՐԵՐԻ ՄԱՍՆԱԳԻՐ, ԱՄՐԱՆԻ ՀԱՏԿԱՎՈՐՈՒՄ

ՓՈՒԼ	ԹԵՐԹ	ԹԵՐԹԵՐ
ԱՆ	Կ-91	92

«ԷՄ ՋԻ ԴԻԶԱՅՆ» ՍՊԸ
ԼԻՑԵՆԶԻԱ հ. 16965

ԳՈՅՈՒԹՅՈՒՆ ՈՒՆԵՑՈՂ ԻՐԱԴՐՈՒԹՅԱՆ ՀԱՏԱԿԱԳԻԾ. ՀԵՆԱՊԱՏԵՐ

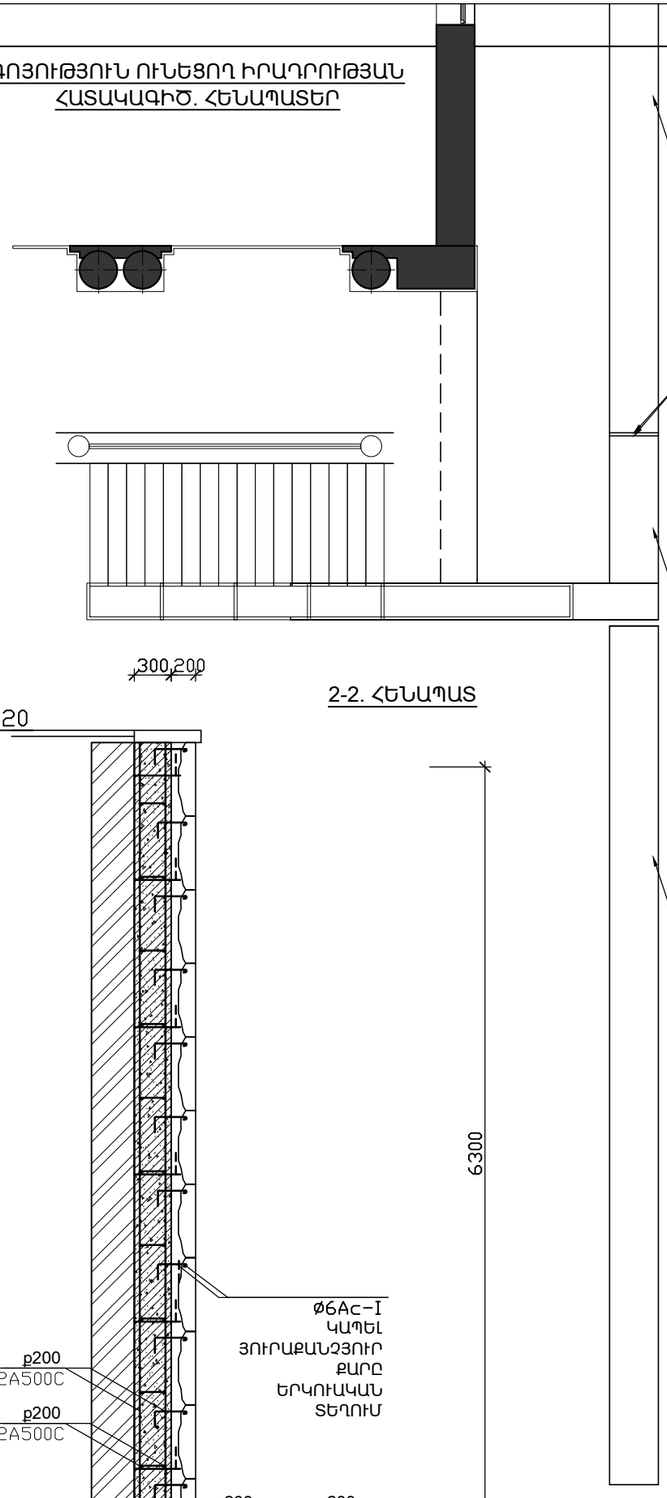

ՆՈՐ ՆԱԽԱՏԵՍՎՈՂ ԻՐԱԴՐՈՒԹՅԱՆ ՀԱՏԱԿԱԳԻԾ. ՀԵՆԱՊԱՏԵՐ

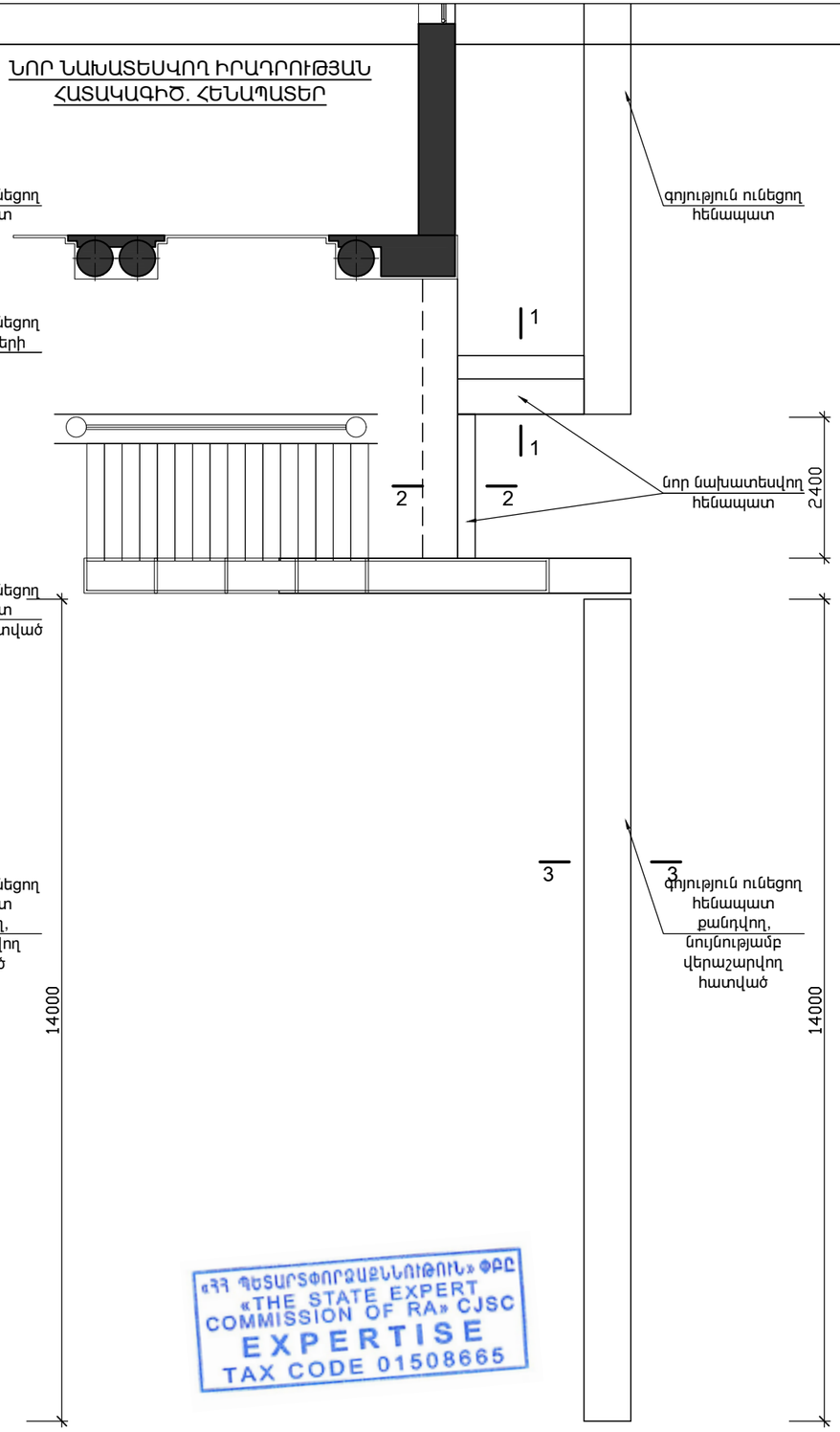

1-1. ՀԵՆԱՊԱՏ

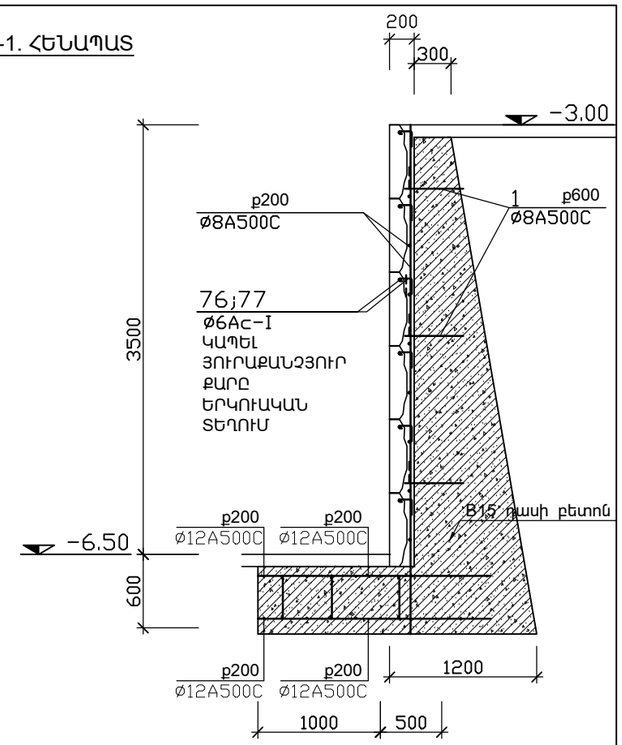

2-2. ՀԵՆԱՊԱՏ

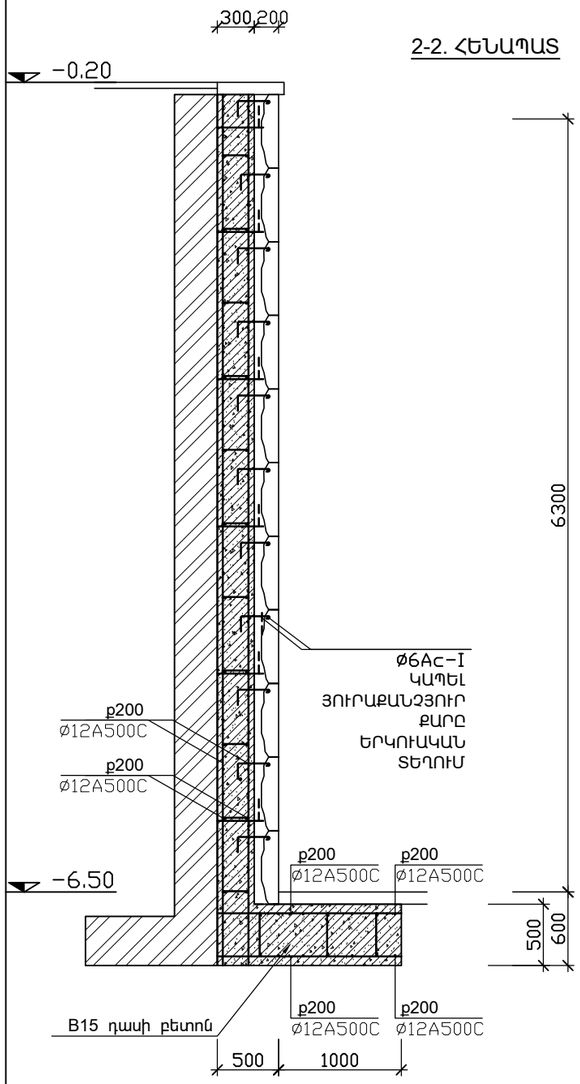

3-3. ՔԱՆԴՎՈՂ ԵՎ ՆՈՒՅՆՈՒԹՅԱՄԲ ՎԵՐԱՇԱՐՎՈՂ ՀԵՆԱՊԱՏ

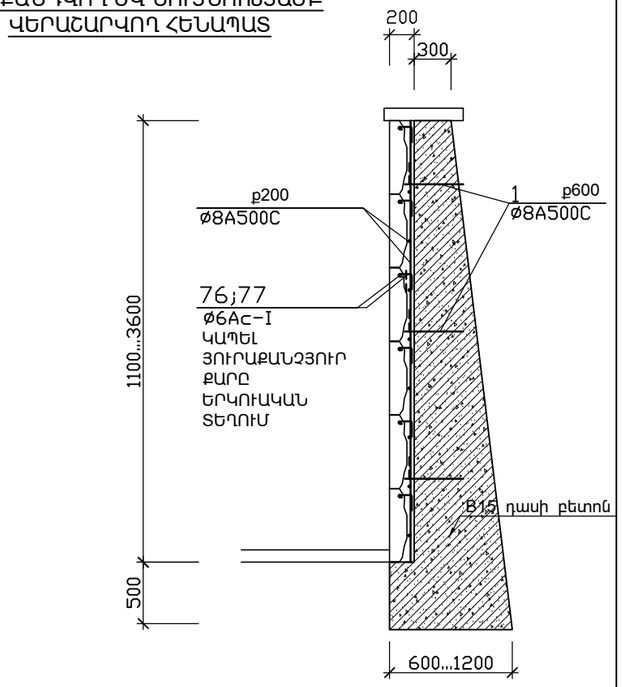

«ՀՀ ՊԵՏԱՐՏՓՈՐՁԱՔՆՆՈՒԹՅՈՒՆ» ՓԲԸ
«THE STATE EXPERT COMMISSION OF RA» CJSC
EXPERTISE
TAX CODE 01508665

1. գոյություն ունեցող հենապատի քանդում 24.0 խմ
2. Նոր հենապատերի իրականացում
բետոն B15 31.0 խմ
ամրան Մ8A500C 540.0m 216.0 կգ
ամրան Մ12A500C 150.0m 134.0 կգ
ամրան Մ6AC-1 70.0 կգ

				Հ. ԹՈՒՄԱՆՅԱՆԻ ՏՈՒՆ ԹԱՆԳԱՐԱՆԻ ՆՈՐՈԳՄԱՆ, 2-ՐԴ ՄԱՍՆԱՇԵՆՔԻ ՔԱՆԴՄԱՆ ԵՎ ՆՈՐԻ ԿԱՌՈՒՑՄԱՆ Հասցե՝ ք. Երևան, Մոսկովյան փողոց հ.40		
ՆԳՃ	Ա. ՀԱԿՈԲՋԱՆՅԱՆ			ԿՈՆՍՏՐՈՒԿՏԻՎ ԼՈՒԾՈՒՄՆԵՐ	ՓՈՒԼ	ԹԵՐԹ	ԹԵՐԹԵՐ
ԿՈՆՍՏՐ.	Տ. ՀԱՅՐԱՊԵՏՅԱՆ				ԱՆ	Կ-92	92
				ՀԵՆԱՊԱՏԵՐ	«ԷՄ ՋԻ ԴԻԶԱՅՆ» ՍՊԸ ԼԻՑԵՆԶԻԱ հ. 16965		